(19)中华人民共和国国家知识产权局

(12)实用新型专利

(10)授权公告号 CN 201702227 U
(45)授权公告日 2011.01.12

(21)申请号 201020229902.X

(22)申请日 2010.06.11

(73)专利权人 安徽东海机床制造有限公司
地址 243131 安徽省马鞍山市当涂县博望镇

(72)发明人 王平

(74)专利代理机构 安徽合肥华信知识产权代理有限公司 34112
代理人 余成俊

(51)Int.Cl.
B21D 11/00(2006.01)

权利要求书 1 页 说明书 1 页 附图 1 页

(54)实用新型名称

一种折弯机

(57)摘要

本实用新型公开了一种折弯机，包括有折弯机机架，折弯机机架的横梁上设有导轨，所述横梁上安装有滑座，所述滑座底部设有与导轨配合的导槽，所述导槽与导轨滑动导向配合，所述滑座上转动安装有立柱，所述立柱上套装可在其上上、下滑动的滑块，所述滑块前端面上固定有挡杆，所述挡杆前端为倒钩状。本实用新型结构简单，制备方便，使用效果好。

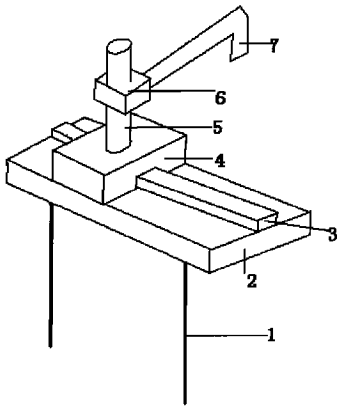

CN 201702227 U

1. 一种折弯机，包括有折弯机机架，其特征在于：折弯机机架的横梁上设有导轨，所述横梁上安装有滑座，所述滑座底部设有与导轨配合的导槽，所述导槽与导轨滑动导向配合，所述滑座上转动安装有立柱，所述立柱上套装可在其上上、下滑动的滑块，所述滑块前端面上固定有挡杆，所述挡杆前端为倒钩状。

一种折弯机

技术领域：

[0001] 本实用新型主要涉及一种折弯机。

背景技术：

[0002] 已有技术中，折弯机在挡块处的结构存在一定的缺陷，需对其进行改进。

实用新型内容：

[0003] 本实用新型目的就是为了弥补已有技术的缺陷，提供一种结构简单的折弯机。

[0004] 本实用新型是通过以下技术方案实现的：

[0005] 一种折弯机，包括有折弯机机架，其特征在于：折弯机机架的横梁上设有导轨，所述横梁上安装有滑座，所述滑座底部设有与导轨配合的导槽，所述导槽与导轨滑动导向配合，所述滑座上转动安装有立柱，所述立柱上套装可在其上上、下滑动的滑块，所述滑块前端面上固定有挡杆，所述挡杆前端为倒钩状。

[0006] 需要挡杆转动时，旋转立柱则能达到调节档杆的作用，另外，调整滑块在立柱上的位置则能达到调整挡杆高度的作用。

[0007] 本实用新型的优点是：

[0008] 本实用新型结构简单，制备方便，使用效果好。

附图说明：

[0009] 图 1 为本实用新型的结构示意图。

具体实施方式：

[0010] 一种折弯机，包括有折弯机机架 1，折弯机机架 1 的横梁 2 上设有导轨 3，所述横梁 2 上安装有滑座 4，所述滑座 4 底部设有与导轨 3 配合的导槽，所述导槽与导轨 3 滑动导向配合，所述滑座 4 上转动安装有立柱 5，所述立柱 5 上套装可在其上上、下滑动的滑块 6，所述滑块 6 前端面上固定有挡杆 7，所述挡杆 7 前端为倒钩状。

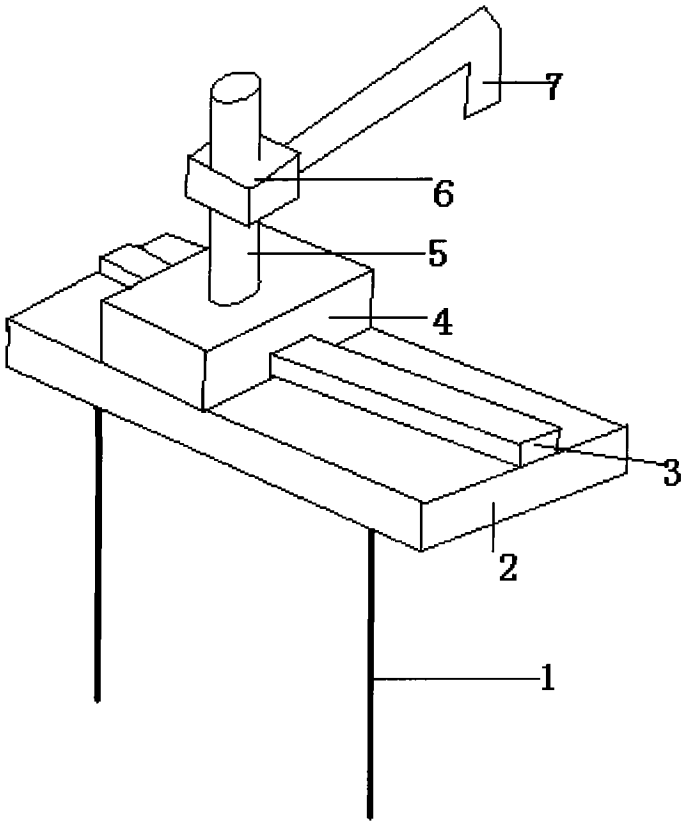

图 1