【公報種別】特許法第１７条の２の規定による補正の掲載
【部門区分】第１部門第２区分
【発行日】平成24年9月20日(2012.9.20)

【公開番号】特開2011-239997(P2011-239997A)
【公開日】平成23年12月1日(2011.12.1)
【年通号数】公開・登録公報2011-048
【出願番号】特願2010-115717(P2010-115717)
【国際特許分類】
Ａ４５Ｃ　3/02　(2006.01)
【ＦＩ】
Ａ４５Ｃ　3/02　Ｎ

【手続補正書】
【提出日】平成24年8月6日(2012.8.6)
【手続補正１】
【補正対象書類名】図面
【補正対象項目名】図１
【補正方法】変更
【補正の内容】

【図１】

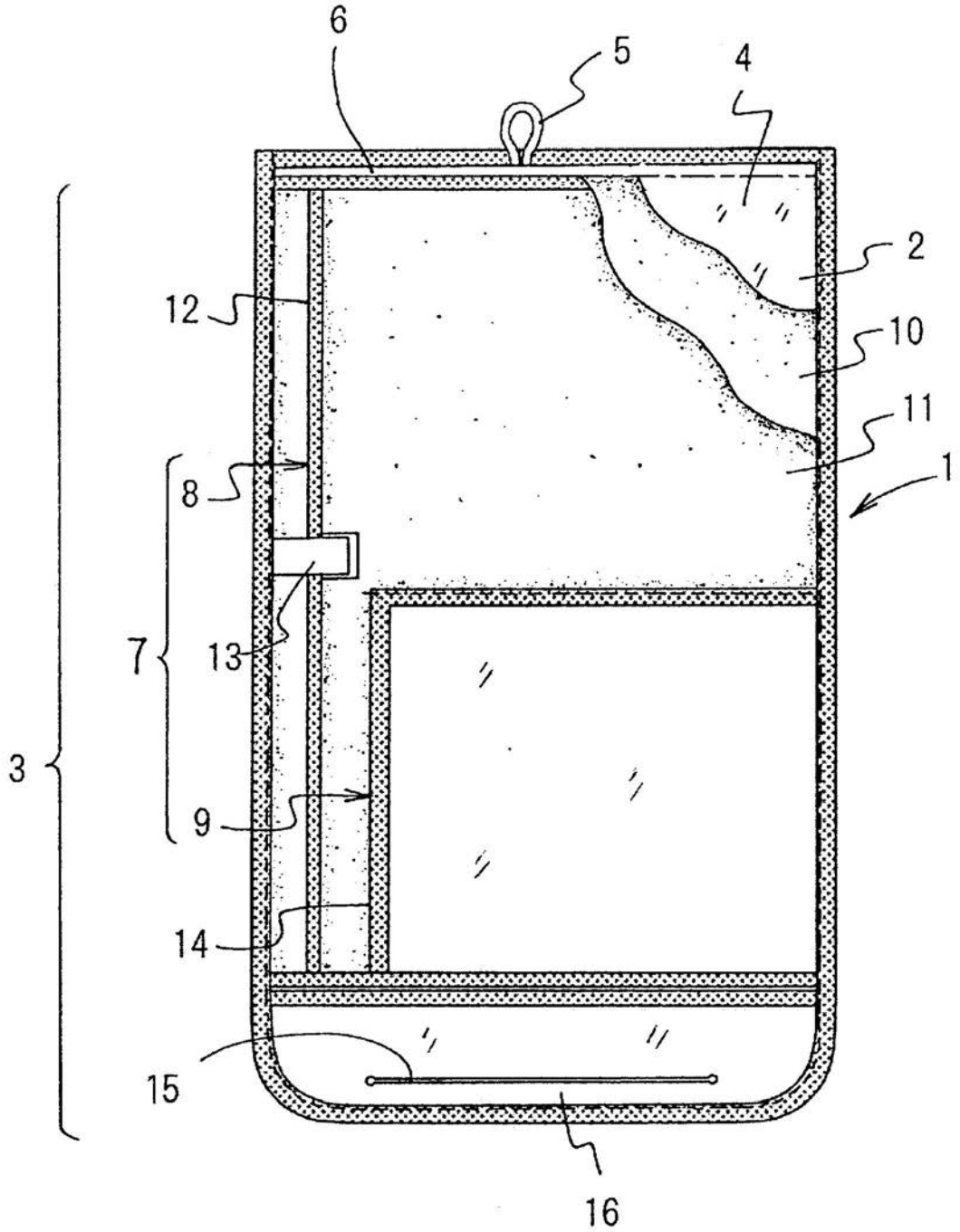

【手続補正２】
【補正対象書類名】図面
【補正対象項目名】図４
【補正方法】変更
【補正の内容】

【図４】

