(19)中华人民共和国国家知识产权局

(12)实用新型专利

(10)授权公告号 CN 208642359 U
(45)授权公告日 2019.03.26

(21)申请号 201820980603.6

(22)申请日 2018.06.25

(73)专利权人 常州市立时灵胶粘材料有限公司
地址 213000 江苏省常州市武进区横山桥镇凤凰山

(72)发明人 丁浩南

(51)Int.Cl.
B01F 7/00(2006.01)
B01F 7/18(2006.01)
B01F 7/16(2006.01)
B01F 15/00(2006.01)

权利要求书1页 说明书3页 附图2页

(54)实用新型名称

一种多功能胶水搅拌机

(57)摘要

本实用新型公开了一种多功能胶水搅拌机，包括主机箱、通风口、升降杆、电机、软管、液压机、底座、控制箱、固定块、滚轮、出料口、料桶、把手、搅拌轴、驱动箱、指示表、旋转轴承、桨叶、刮板、显示屏和升降按钮，所述主机箱的一端设有所述通风口，所述主机箱的底端设有所述电机，所述电机的一侧设有所述驱动箱，该种多功能胶水搅拌机，通过液压机进行传动，并且进行双轴搅拌，使胶水和其他材料充分混合，并且通过刮板可以将料桶边缘上的刮下来，进行搅拌，不会出现混合不均匀的情况，料桶可以通过滚轮进行移动，当搅拌充分后，将料桶拉出进行使用，同时将另一个料桶推入其中，比较便利，固定块可以对料桶进行固定。

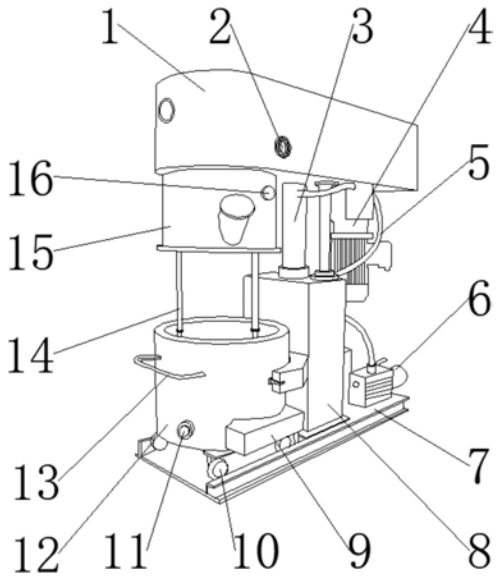

CN 208642359 U

1.一种多功能胶水搅拌机，包括主机箱(1)、通风口(2)、升降杆(3)、电机(4)、软管(5)、液压机(6)、底座(7)、控制箱(8)、固定块(9)、滚轮(10)、出料口(11)、料桶(12)、把手(13)、搅拌轴(14)、驱动箱(15)、指示表(16)、旋转轴承(17)、桨叶(18)、刮板(19)、显示屏(20)和升降按钮(21)，其特征在于：所述主机箱(1)的一端设有所述通风口(2)，所述主机箱(1)的底端设有所述电机(4)，所述电机(4)的一侧设有所述驱动箱(15)，所述驱动箱(15)的一端设有所述指示表(16)，所述驱动箱(15)的底端设有所述搅拌轴(14)，所述搅拌轴(14)的底端设有所述旋转轴承(17)，所述旋转轴承(17)的底端设有所述桨叶(18)，所述桨叶(18)的一侧设有所述刮板(19)，所述搅拌轴(14)的底端设有所述料桶(12)，所述料桶(12)的一侧设有所述把手(13)，所述把手(13)的底端设有所述出料口(11)，所述料桶(12)的底端设有所述滚轮(10)，所述料桶(12)的一端设有所述固定块(9)，所述固定块(9)的另一端设有所述控制箱(8)，所述控制箱(8)的一端设有所述显示屏(20)，所述显示屏(20)的底端设有所述升降按钮(21)，所述控制箱(8)的顶端设有所述升降杆(3)，所述控制箱(8)的另一端设有所述液压机(6)，所述液压机(6)的顶端设有所述软管(5)，所述液压机(6)的底端设有所述底座(7)。

2.根据权利要求1所述的一种多功能胶水搅拌机，其特征在于：所述驱动箱(15)与所述主机箱(1)固定连接，所述指示表(16)与所述驱动箱(15)固定连接。

3.根据权利要求1所述的一种多功能胶水搅拌机，其特征在于：所述搅拌轴(14)与所述旋转轴承(17)活动连接，所述桨叶(18)与所述搅拌轴(14)固定连接。

4.根据权利要求1所述的一种多功能胶水搅拌机，其特征在于：所述把手(13)与所述料桶(12)固定连接，所述出料口(11)贯穿设置在所述料桶(12)中。

5.根据权利要求1所述的一种多功能胶水搅拌机，其特征在于：所述显示屏(20)嵌套设置在所述控制箱(8)中，所述升降按钮(21)与所述控制箱(8)活动连接。

6.根据权利要求1所述的一种多功能胶水搅拌机，其特征在于：所述软管(5)与所述液压机(6)固定连接，所述液压机(6)与所述底座(7)固定连接。

一种多功能胶水搅拌机

技术领域

[0001] 本实用新型涉及胶水领域，具体为一种多功能胶水搅拌机。

背景技术

[0002] 目前，对于在产品粘合加工所使用的胶水，一般是采用多种具有相互作用进行粘合的胶水混合而成，对于多种胶水的混合一般是手工操作混合，由于胶水具有特殊刺激的气味，对操作者的健康构成严重的影响。但是现有的胶水搅拌机搅拌不够充分，力度不够，不能使胶水及其他物质充分混合，并且不能对多个料桶进行搅拌，只能当料桶中的材料去除再加入后才能再次搅拌，不够便利，搅拌装置也不能够进行升降。

[0003] 所以，如何设计一种多功能胶水搅拌机，成为我们当前要解决的问题。

实用新型内容

[0004] 本实用新型的目的在于提供一种多功能胶水搅拌机，以解决上述背景技术提出的问题。

[0005] 为实现上述目的，本实用新型提供如下技术方案：一种多功能胶水搅拌机，包括主机箱、通风口、升降杆、电机、软管、液压机、底座、控制箱、固定块、滚轮、出料口、料桶、把手、搅拌轴、驱动箱、指示表、旋转轴承、桨叶、刮板、显示屏和升降按钮，所述主机箱的一端设有所述通风口，所述主机箱的底端设有所述电机，所述电机的一侧设有所述驱动箱，所述驱动箱的一端设有所述指示表，所述驱动箱的底端设有所述搅拌轴，所述搅拌轴的底端设有所述旋转轴承，所述旋转轴承的底端设有所述桨叶，所述桨叶的一侧设有所述刮板，所述搅拌轴的底端设有所述料桶，所述料桶的一侧设有所述把手，所述把手的底端设有所述出料口，所述料桶的底端设有所述滚轮，所述料桶的一端设有所述固定块，所述固定块的另一端设有所述控制箱，所述控制箱的一端设有所述显示屏，所述显示屏的底端设有所述升降按钮，所述控制箱的顶端设有所述升降杆，所述控制箱的另一端设有所述液压机，所述液压机的顶端设有所述软管，所述液压机的底端设有所述底座。

[0006] 作为本实用新型的一种优选技术方案，所述驱动箱与所述主机箱固定连接，所述指示表与所述驱动箱固定连接。

[0007] 作为本实用新型的一种优选技术方案，所述搅拌轴与所述旋转轴承活动连接，所述桨叶与所述搅拌轴固定连接。

[0008] 作为本实用新型的一种优选技术方案，所述把手与所述料桶固定连接，所述出料口贯穿设置在所述料桶中。

[0009] 作为本实用新型的一种优选技术方案，所述显示屏嵌套设置在所述控制箱中，所述升降按钮与所述控制箱活动连接。

[0010] 作为本实用新型的一种优选技术方案，所述软管与所述液压机固定连接，所述液压机与所述底座固定连接。

[0011] 与现有技术相比，本实用新型的有益效果是：

[0012] 优点1:该种多功能胶水搅拌机,通过液压机进行传动,并且进行双轴反向搅拌,使胶水和其他材料充分混合,并且通过刮板可以将料桶边缘上的刮下来,进行搅拌,不会出现混合不均匀的情况。

[0013] 优点2:该种多功能胶水搅拌机,料桶可以通过滚轮进行移动,当搅拌充分后,将料桶拉出进行使用,同时将另一个料桶推入其中,比较便利,固定块可以对料桶进行固定。

[0014] 优点3:该种多功能胶水搅拌机,通过升降按钮可以对升降杆进行控制,使搅拌轴可以升起进行护理,更换,保证搅拌轴能够长时间工作。

附图说明

[0015] 图1为本实用新型的整体结构示意图;

[0016] 图2为本实用新型搅拌轴的局部结构示意图;

[0017] 图3为本实用新型控制箱的局部结构示意图;

[0018] 图中:1-主机箱、2-通风口、3-升降杆、4-电机、5-软管、6-液压机、7-底座、8-控制箱、9-固定块、10-滚轮、11-出料口、12-料桶、13-把手、14-搅拌轴、15-驱动箱、16-指示表、17-旋转轴承、18-桨叶、19-刮板、20-显示屏、21-升降按钮。

具体实施方式

[0019] 方案进行清楚、完整地描述,显然,所描述的实施例仅仅是本实用新型一部分实施例,而不是全部的实施例。基于本实用新型中的实施例,本领域普通技术人员在没有做出创造性劳动前提下所获得的所有其他实施例,都属于本实用新型保护的范围。

[0020] 请参阅图1-3,本实用新型提供一种技术方案:一种多功能胶水搅拌机,包括主机箱1、通风口2、升降杆3、电机4、软管5、液压机6、底座7、控制箱8、固定块9、滚轮10、出料口11、料桶12、把手13、搅拌轴14、驱动箱15、指示表16、旋转轴承17、桨叶18、刮板19、显示屏20和升降按钮21,主机箱1的一端设有通风口2,主机箱1的底端设有电机4,电机4的一侧设有驱动箱15,驱动箱15的一端设有指示表16,驱动箱15的底端设有搅拌轴14,搅拌轴14的底端设有旋转轴承17,旋转轴承17的底端设有桨叶18,桨叶18的一侧设有刮板19,搅拌轴14的底端设有料桶12,料桶12的一侧设有把手13,把手13的底端设有出料口11,料桶12的底端设有滚轮10,料桶12的一端设有固定块9,固定块9的另一端设有控制箱8,控制箱8的一端设有显示屏20,显示屏20的底端设有升降按钮21,控制箱8的顶端设有升降杆3,控制箱8的另一端设有液压机6,液压机6的顶端设有软管5,液压机6的底端设有底座7。

[0021] 驱动箱15与主机箱1固定连接,指示表16与驱动箱15固定连接。

[0022] 搅拌轴14与旋转轴承17活动连接,桨叶18与搅拌轴14固定连接。

[0023] 把手13与料桶12固定连接,出料口11贯穿设置在料桶12中。

[0024] 显示屏20嵌套设置在控制箱8中,升降按钮21与控制箱8活动连接。

[0025] 软管5与液压机6固定连接,液压机6与底座7固定连接。

[0026] 一种多功能胶水搅拌机,包括主机箱1、通风口2、升降杆3、电机4、软管5、液压机6、底座7、控制箱8、固定块9、滚轮10、出料口11、料桶12、把手13、搅拌轴14、驱动箱15、指示表16、旋转轴承17、桨叶18、刮板19、显示屏20和升降按钮21,按下升降按钮21使升降杆3升高,带动搅拌轴14升高,此时通过把手13将料桶12固定在固定块9中,降下搅拌轴14对料桶12中

的胶水和其他材料进行搅拌，启动液压机6使搅拌轴14转动，带动桨叶18进行搅拌，刮板19将料桶12边缘的材料刮下，使之充分混合，转速通过指示表16可以观察控制。

[0027] 尽管参照前述实施例对本实用新型进行了详细的说明，对于本领域的技术人员来说，其依然可以对前述各实施例所记载的技术方案进行修改，或者对其中部分技术特征进行等同替换，凡在本实用新型的精神和原则之内，所作的任何修改、等同替换、改进等，均应包含在本实用新型的保护范围之内。

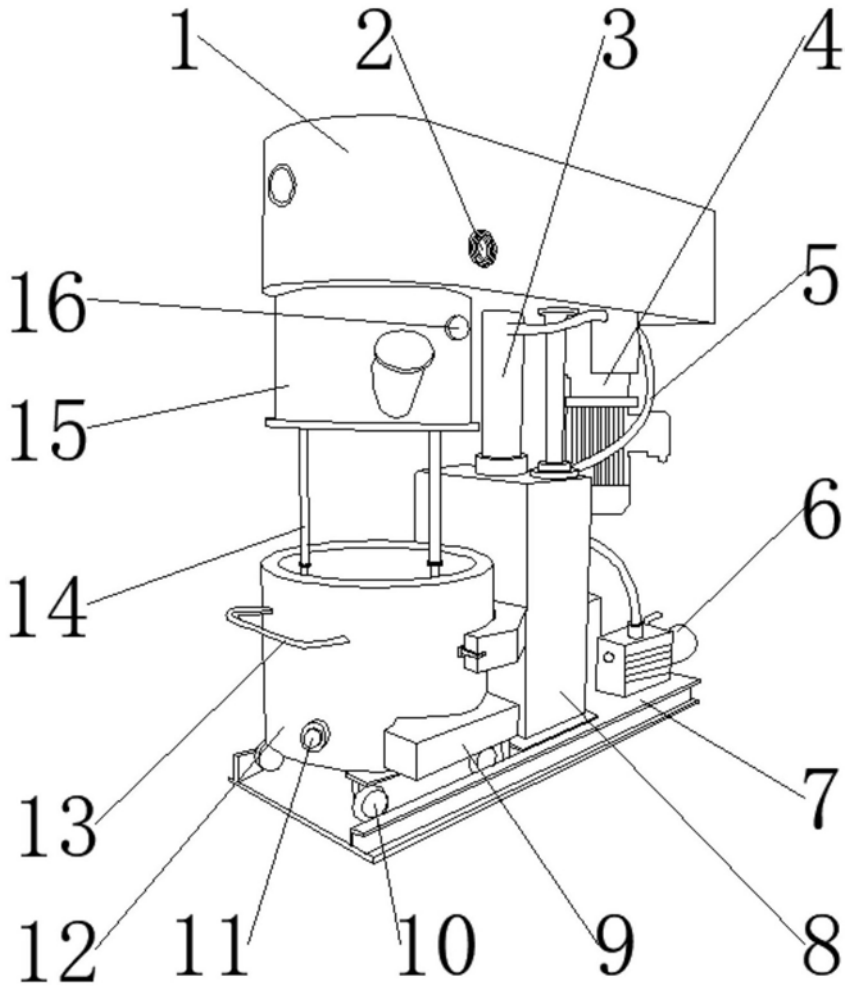

图1

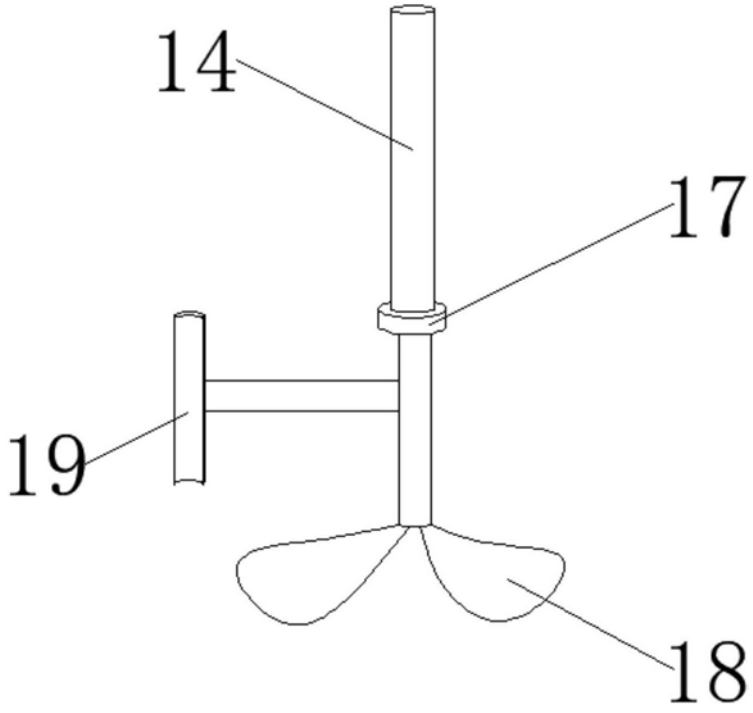

图2

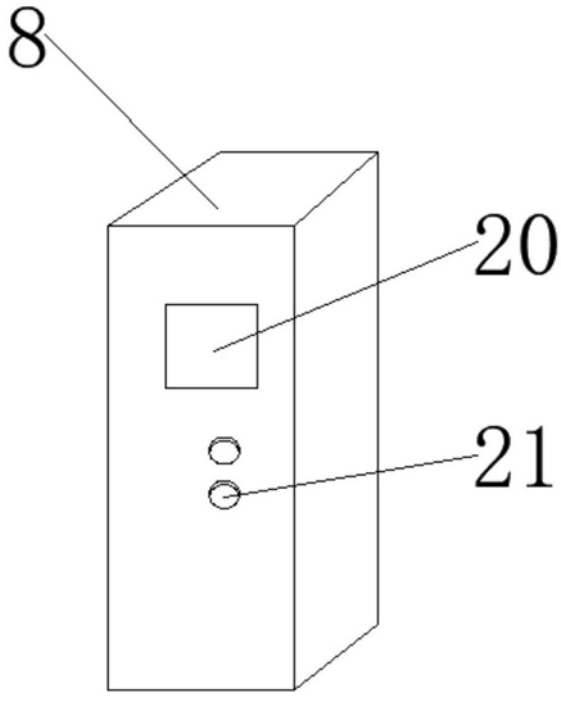

图3