(19)国家知识产权局

(12)实用新型专利

(10)授权公告号 CN 222109029 U
(45)授权公告日 2024.12.06

(21)申请号 202420833072.3

(22)申请日 2024.04.20

(73)专利权人 呼伦贝尔市海拉尔区农牧技术推广中心(呼伦贝尔市海拉尔区农村广播学校)

地址 021008 内蒙古自治区呼伦贝尔市海拉尔区党政办公大楼

(72)发明人 邢丽伟 郭靖 于营 欧阳艳飞 雷慧霞

(74)专利代理机构 北京君泰水木知识产权代理有限公司 11906

专利代理师 王胜男

(51)Int.Cl.

A01M 1/04(2006.01)

A01M 1/20(2006.01)

权利要求书1页 说明书4页 附图5页

(54)实用新型名称

一种生态农业病虫害防控装置

(57)摘要

本实用新型公开了一种生态农业病虫害防控装置,属于农业防害虫技术领域,包括底座,所述底座的内部设置有引诱组件,所述底座的内底部设置有杀虫组件;所述引诱组件包括圆罩板、透明网、吸引槽、进入孔和进入毛刷,所述圆罩板设置于底座的顶部,所述透明网设置于圆罩板的一侧,所述吸引槽设置于底座的内顶部,所述进入孔开设于圆罩板的外侧,所述进入毛刷设置于进入孔的内部,通过设置有引诱组件,此过程可以吸引昆虫进入底座的内部,且体型小巧,便于携带,提高了昆虫吸引的效率,通过设置有杀虫组件,此过程可以对昆虫进行杀虫,提高昆虫消灭的效率。

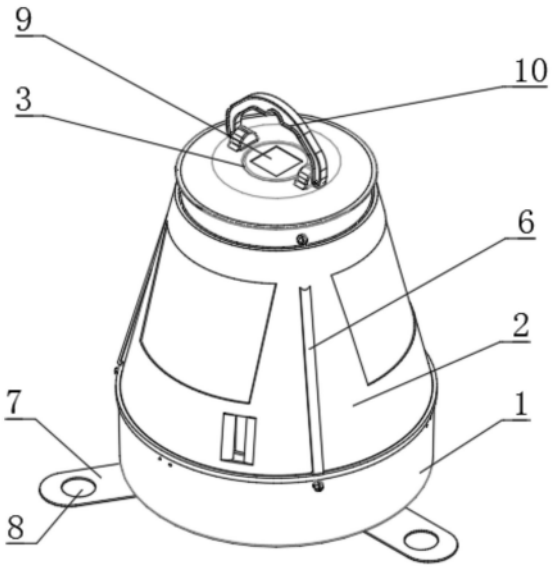

CN 222109029 U

1.一种生态农业病虫害防控装置,包括底座(1),其特征在于:所述底座(1)的内部设置有引诱组件(2),所述底座(1)的内底部设置有杀虫组件(3);

所述引诱组件(2)包括圆罩板(201)、透明网(202)、吸引槽(203)、进入孔(204)和进入毛刷(205),所述圆罩板(201)设置于底座(1)的顶部,所述透明网(202)设置于圆罩板(201)的一侧,所述吸引槽(203)设置于底座(1)的内顶部,所述进入孔(204)开设于圆罩板(201)的外侧,所述进入毛刷(205)设置于进入孔(204)的内部。

2.根据权利要求1所述的一种生态农业病虫害防控装置,其特征在于:所述杀虫组件(3)包括中间筒(301)、阻碍板(302)、放置座(303)和通风孔(304),所述中间筒(301)设置于底座(1)的内顶部,三个所述阻碍板(302)圆周设置于中间筒(301)的外侧,所述放置座(303)设置于中间筒(301)的内部,所述通风孔(304)开设于中间筒(301)的一侧。

3.根据权利要求2所述的一种生态农业病虫害防控装置,其特征在于:所述圆罩板(201)的内顶部设置有用于吸引害虫的诱虫灯(4),所述诱虫灯(4)位于中间筒(301)的一侧。

4.根据权利要求1所述的一种生态农业病虫害防控装置,其特征在于:所述底座(1)的内底部设置有用于支撑底座(1)架结构的加强板(5)。

5.根据权利要求1所述的一种生态农业病虫害防控装置,其特征在于:所述圆罩板(201)的一侧设置有加固板(6),所述加固板(6)卡接于底座(1)的顶部。

6.根据权利要求1所述的一种生态农业病虫害防控装置,其特征在于:所述底座(1)的外侧设置有安装板(7),所述安装板(7)的顶部开设有安装孔(8)。

7.根据权利要求2所述的一种生态农业病虫害防控装置,其特征在于:所述中间筒(301)的顶部设置有用于堵住中间筒(301)顶部的封堵塞(9),所述封堵塞(9)卡接于圆罩板(201)的顶部。

8.根据权利要求1所述的一种生态农业病虫害防控装置,其特征在于:所述圆罩板(201)的顶部铰接有拉动把手(10)。

一种生态农业病虫害防控装置

技术领域

[0001] 本实用新型涉及农业防害虫技术领域,尤其是涉及一种生态农业病虫害防控装置。

背景技术

[0002] 生态农业病虫害防控是指在生态农业系统中,采用一系列环境友好的措施来控制病虫害的发生和传播,以保障农作物的安全生产和农产品的质量安全,这些措施遵循“绿色植保”的理念,强调预防为主、综合防治,旨在减少化学农药的使用,促进农业生产的可持续发展。

[0003] 现有的杀虫装置在因杀虫的过程中,因装置处于放电状态并置放于农业环境中,而在此状态下不可避免具有一定的水接触到含电装置上,造成电路短路的情况出现,且如若此时有农务人员经过,如若在无意识的情况下接触到电网可能会造成农务人员受到一定程度的伤害造成其感到不适,在一定程度上具有一定的不稳定性与不适用性;

[0004] 现有专利(公告号:CN220554361U)一种生态农业病虫害防控装置,涉及农业防害虫技术领域,该实用新型通过设置的移动机构与供液机构和防控机构之间的相互配合,可对机构整体置放于所需位置并通过防控机构与供液机构可提供稳定的防害虫效用,通过防控机构中设置的阻流块与进液孔和移动块以及螺纹杆与控位槽体之间的相互配合,在供液机构进行供液的过程中,可根据当时的气候决定放药的剂量,并通过散发片将气体散出可防止被农务人员接触,通过吸引灯可有效对害虫进行吸引,且在需要对散发片进行更换时可便于使用者进行更换的一种生态农业病虫害防控装置。

[0005] 针对于上述问题,现有专利给出了解决方案,现有杀虫装置因为其体积大,只能放置地面使用,不能对大棚顶部和高处生长的藤蔓农作物进行杀虫处理。

[0006] 为此,提出一种生态农业病虫害防控装置。

实用新型内容

[0007] 本实用新型的目的在于,提供一种生态农业病虫害防控装置,能够解决现有一种生态农业病虫害防控装置体积大,只能放置地面使用,不能对大棚顶部和高处生长的藤蔓农作物进行杀虫处理的问题。

[0008] 为实现上述目的,本实用新型提供如下技术方案:一种生态农业病虫害防控装置,包括底座,所述底座的内部设置有引诱组件,所述底座的内底部设置有杀虫组件;

[0009] 所述引诱组件包括圆罩板、透明网、吸引槽、进入孔和进入毛刷,所述圆罩板设置于底座的顶部,所述透明网设置于圆罩板的一侧,所述吸引槽设置于底座的内顶部,所述进入孔开设于圆罩板的外侧,所述进入毛刷设置于进入孔的内部。

[0010] 优选的,所述杀虫组件包括中间筒、阻碍板、放置座和通风孔,所述中间筒设置于底座的内顶部,三个所述阻碍板圆周设置于中间筒的外侧,所述放置座设置于中间筒的内部,所述通风孔开设于中间筒的一侧。

[0011] 优选的,所述圆罩板的内顶部设置有用于吸引害虫的诱虫灯,所述诱虫灯位于中间筒的一侧。

[0012] 优选的,所述底座的内底部设置有用于支撑底座架结构的加强板。

[0013] 优选的,所述圆罩板的一侧设置有加固板,所述加固板卡接于底座的顶部。

[0014] 优选的,所述底座的外侧设置有安装板,所述安装板的顶部开设有安装孔。

[0015] 优选的,所述中间筒的顶部设置有用于堵住中间筒顶部的封堵塞,所述封堵塞卡接于圆罩板的顶部。

[0016] 优选的,所述圆罩板的顶部铰接有拉动把手。

[0017] 与现有技术相比,本实用新型的有益效果是:

[0018] 1.本申请通过设置有引诱组件,此过程可以吸引昆虫进入底座的内部,且体型小巧,便于携带,提高了昆虫吸引的效率。

[0019] 2.本申请通过设置有杀虫组件,此过程可以对昆虫进行杀虫,提高昆虫消灭的效率。

附图说明

[0020] 为了更清楚地说明本实用新型具体实施方式或现有技术中的技术方案,下面将对具体实施方式或现有技术描述中所需要使用的附图作简单地介绍,显而易见地,下面描述中的附图是本实用新型的一些实施方式,对于本领域普通技术人员来讲,在不付出创造性劳动的前提下,还可以根据这些附图获得其他的附图。

[0021] 图1为本实用新型的整体结构视图;

[0022] 图2为本实用新型的左视立体剖面视图;

[0023] 图3为本实用新型的进入孔和进入毛刷的结构图;

[0024] 图4为本实用新型的正视图;

[0025] 图5为本实用新型的图4中A-A处剖面视图。

[0026] 附图标记说明:

[0027] 1、底座;2、引诱组件;3、杀虫组件;4、诱虫灯;5、加强板;6、加固板;7、安装板;8、安装孔;9、封堵塞;10、拉动把手;201、圆罩板;202、透明网;203、吸引槽;204、进入孔;205、进入毛刷;301、中间筒;302、阻碍板;303、放置座;304、通风孔。

具体实施方式

[0028] 下面将结合本实用新型实施例中的附图,对本实用新型实施例中的技术方案进行清楚、完整地描述,显然,所描述的实施例仅仅是本实用新型一部分实施例,而不是全部的实施例。基于本实用新型中的实施例,本领域普通技术人员在没有做出创造性劳动前提下所获得的所有其他实施例,都属于本实用新型保护的范围。

[0029] 请参阅图1至图5,本实用新型提供一种技术方案:

[0030] 一种生态农业病虫害防控装置,包括底座1,底座1的内部设置有引诱组件2,底座1的内底部设置有杀虫组件3;

[0031] 引诱组件2包括圆罩板201、透明网202、吸引槽203、进入孔204和进入毛刷205,圆罩板201设置于底座1的顶部,透明网202设置于圆罩板201的一侧,吸引槽203设置于底座1

的内顶部,进入孔204开设于圆罩板201的外侧,进入毛刷205设置于进入孔204的内部。

[0032] 具体的,如图1所示,杀虫组件3包括中间筒301、阻碍板302、放置座303和通风孔304,中间筒301设置于底座1的内顶部,三个阻碍板302圆周设置于中间筒301的外侧,放置座303设置于中间筒301的内部,通风孔304开设于中间筒301的一侧。

[0033] 具体的,如图1所示,圆罩板201的内顶部设置有用于吸引害虫的诱虫灯4,诱虫灯4位于中间筒301的一侧。

[0034] 具体的,如图1所示,底座1的内底部设置有用于支撑底座1架结构的加强板5。

[0035] 具体的,如图3所示,圆罩板201的一侧设置有加固板6,加固板6卡接于底座1的顶部。

[0036] 具体的,如图1所示,底座1的外侧设置有安装板7,安装板7的顶部开设有安装孔8。

[0037] 底座1作为整个装置的基础,承载着引诱组件2和杀虫组件3,引诱组件2通过圆罩板201、透明网202、吸引槽203、进入孔204和进入毛刷205等部件,共同形成一个高效的昆虫引诱通道,诱虫灯4安装在圆罩板201的内顶部,通过发出特定波长的光线吸引害虫,透明网202则起到防止害虫逃逸的作用,同时允许光线透过,增强诱虫效果,当害虫被诱虫灯4吸引并靠近装置时,它们会通过开设在圆罩板201外侧的进入孔204进入底座1内部,进入孔204内部设置的进入毛刷205能够阻挡害虫轻松退出,确保它们被有效地困在装置中,进入底座1内部的害虫随后会遇到杀虫组件3,杀虫组件3由中间筒301、阻碍板302、放置座303和通风孔304组成,中间筒301内部设置有放置座303,用于放置杀虫剂或其他杀虫物质,当杀虫剂被放置在放置座303内时,通风孔304的存在使得杀虫剂能够均匀散发至底座1内部,对害虫进行杀灭,同时,三个阻碍板302圆周设置在中间筒301的外侧,进一步防止害虫逃逸,确保杀虫效果,底座1的内底部还设置有加强板5,用于增强底座1的支撑结构,此外,圆罩板201一侧的加固板6与底座1顶部卡接,增强了圆罩板201与底座1之间的连接牢固度,防止在使用过程中发生脱落或晃动,为了方便装置的安装和固定,底座1外侧设置了安装板7,安装板7上开设有安装孔8,用户可以通过这些安装孔8将装置牢固地安装在大棚顶部或高处,使其能够充分发挥作用。

[0038] 具体的,如图1所示,中间筒301的顶部设置有用于堵住中间筒301顶部的封堵塞9,封堵塞9卡接于圆罩板201的顶部。

[0039] 具体的,如图1所示,罩板的顶部铰接有拉动把手10。

[0040] 封堵塞9用于堵住中间筒301的顶部,防止害虫逃逸和杀虫剂挥发,封堵塞9通过卡接方式与圆罩板201的顶部连接,确保了其稳固性和密封性,圆罩板201的顶部还铰接有拉动把手10,用户可以通过拉动把手10轻松提起圆罩板201,可以把圆罩板201挂在高处。

[0041] 通过采用上述技术方案,解决了现有的杀虫装置因为其体积大,只能放置地面使用,不能对大棚顶部和高处生长的藤蔓农作物进行杀虫处理的问题。

[0042] 工作原理:本申请在使用时,首先,底座1作为整个装置的基础,承载着引诱组件2和杀虫组件3,引诱组件2通过圆罩板201、透明网202、吸引槽203、进入孔204和进入毛刷205等部件,共同形成一个高效的昆虫引诱通道,圆罩板201的顶部还铰接有拉动把手10,用户可以通过拉动把手10轻松提起圆罩板201,可以把圆罩板201挂在高处,诱虫灯4安装在圆罩板201的内顶部,通过发出特定波长的光线吸引害虫,透明网202则起到防止害虫逃逸的作用,同时允许光线透过,增强诱虫效果,当害虫被诱虫灯4吸引并靠近装置时,它们会通过开

设在圆罩板201外侧的进入孔204进入底座1内部,进入孔204内部设置的进入毛刷205能够阻挡害虫轻松退出,确保它们被有效地困在装置中,进入底座1内部的害虫随后会遇到杀虫组件3,杀虫组件3由中间筒301、阻碍板302、放置座303和通风孔304组成,中间筒301内部设置有放置座303,用于放置杀虫剂或其他杀虫物质,封堵塞9用于堵住中间筒301的顶部,防止害虫逃逸和杀虫剂挥发,封堵塞9通过卡接方式与圆罩板201的顶部连接,确保了其稳固性和密封性,当杀虫剂被放置在放置座303内时,通风孔304的存在使得杀虫剂能够均匀散发至底座1内部,对害虫进行杀灭,同时,三个阻碍板302圆周设置在中间筒301的外侧,进一步防止害虫逃逸,确保杀虫效果,底座1的内底部还设置有加强板5,用于增强底座1的支撑结构,此外,圆罩板201一侧的加固板6与底座1顶部卡接,增强了圆罩板201与底座1之间的连接牢固度,防止在使用过程中发生脱落或晃动,为了方便装置的安装和固定,底座1外侧设置了安装板7,安装板7上开设有安装孔8,用户可以通过这些安装孔8将装置牢固地安装在大棚顶部或高处,使其能够充分发挥作用。

[0043] 最后应说明的是:以上各实施例仅用以说明本实用新型的技术方案,而非对其限制;尽管参照前述各实施例对本实用新型进行了详细的说明,本领域的普通技术人员应当理解:其依然可以对前述各实施例所记载的技术方案进行修改,或者对其中部分或者全部技术特征进行等同替换;而这些修改或者替换,并不使相应技术方案的本质脱离本实用新型各实施例技术方案的范围。

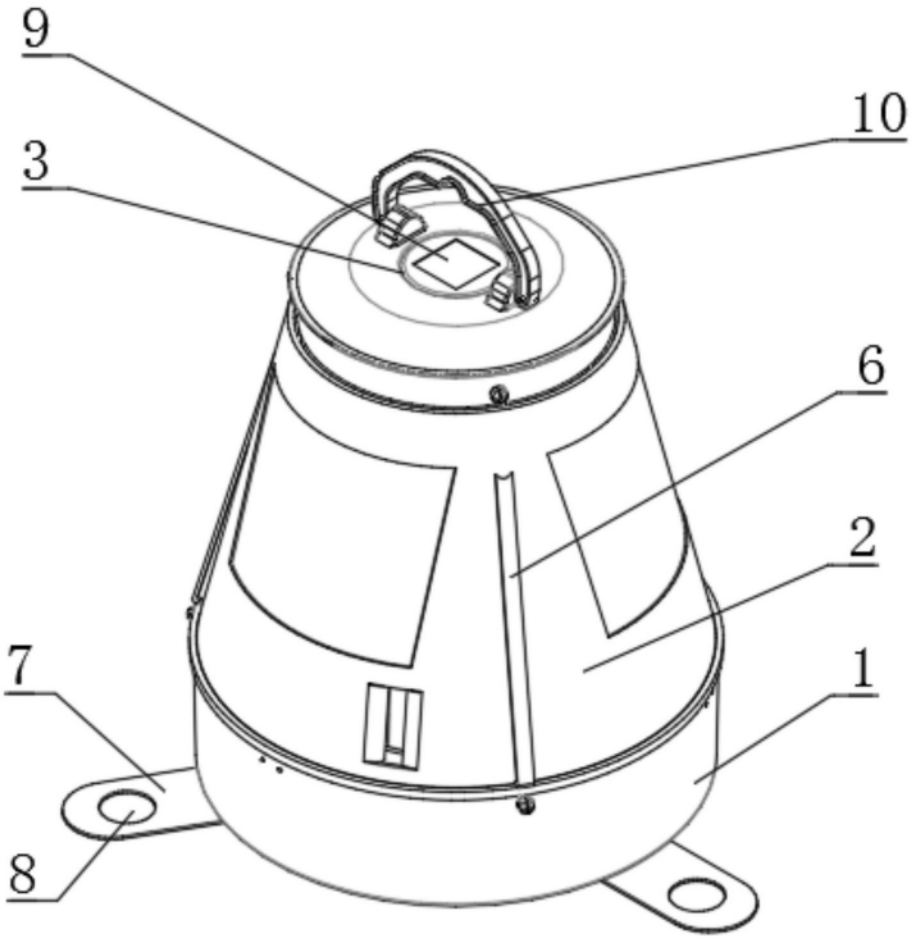

图1

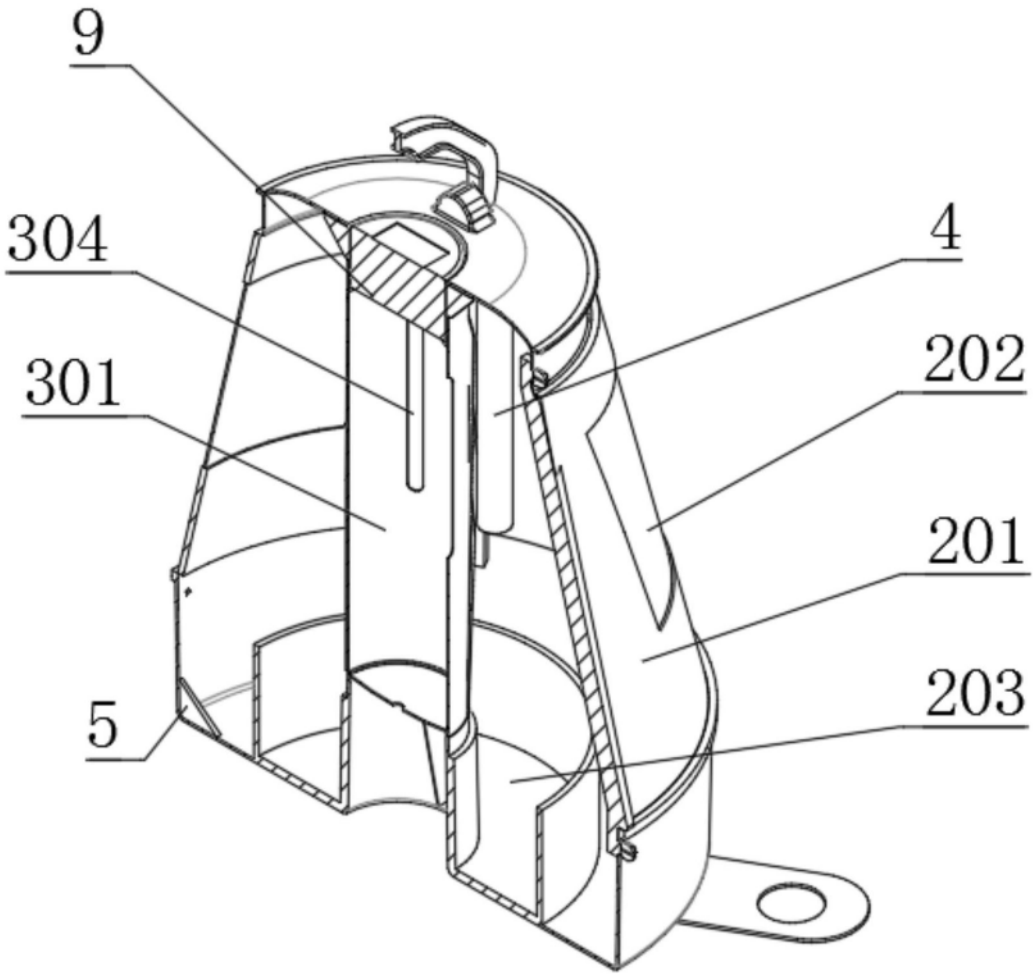

图2

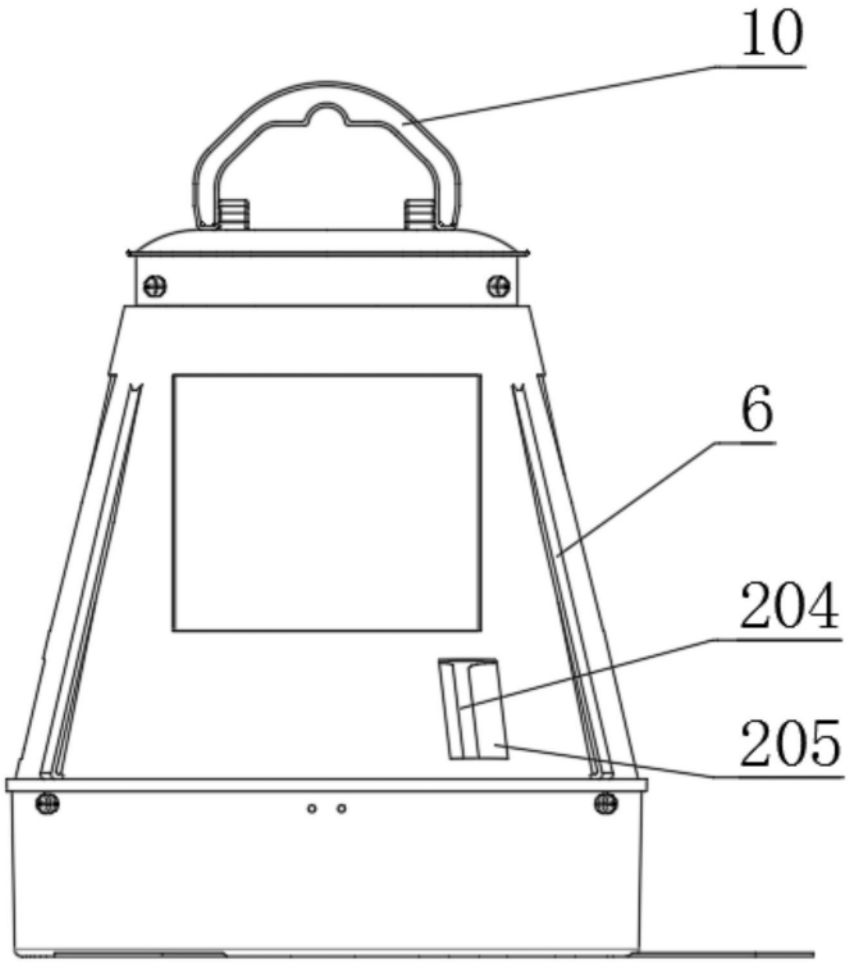

图3

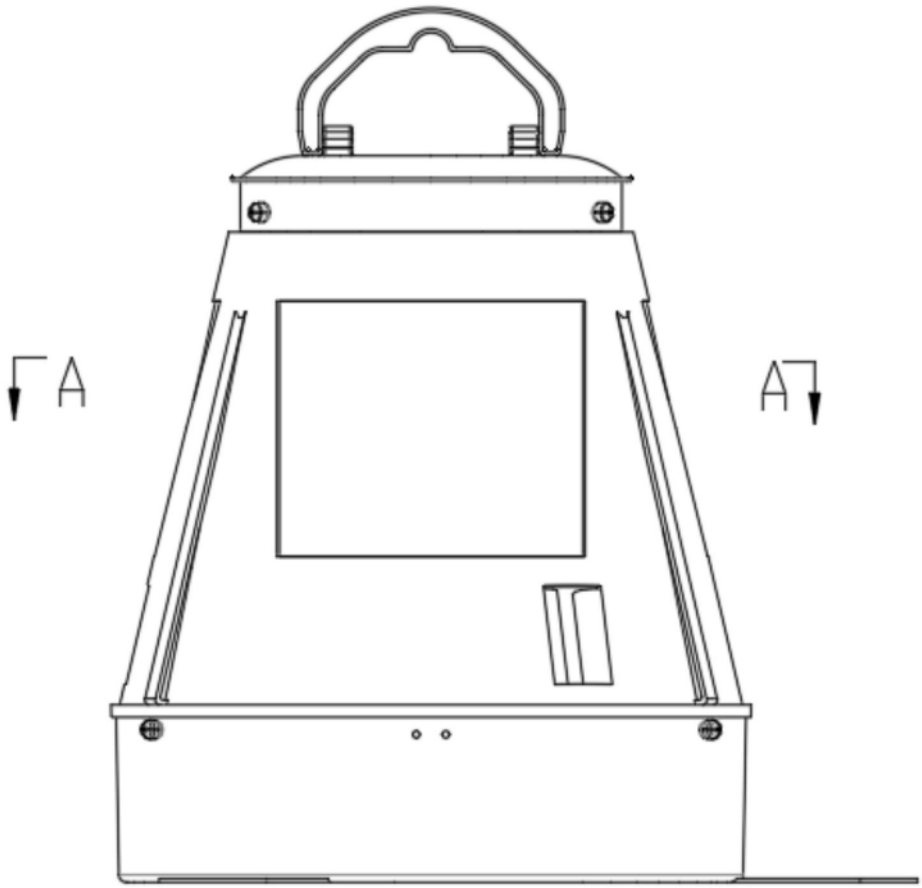

图4

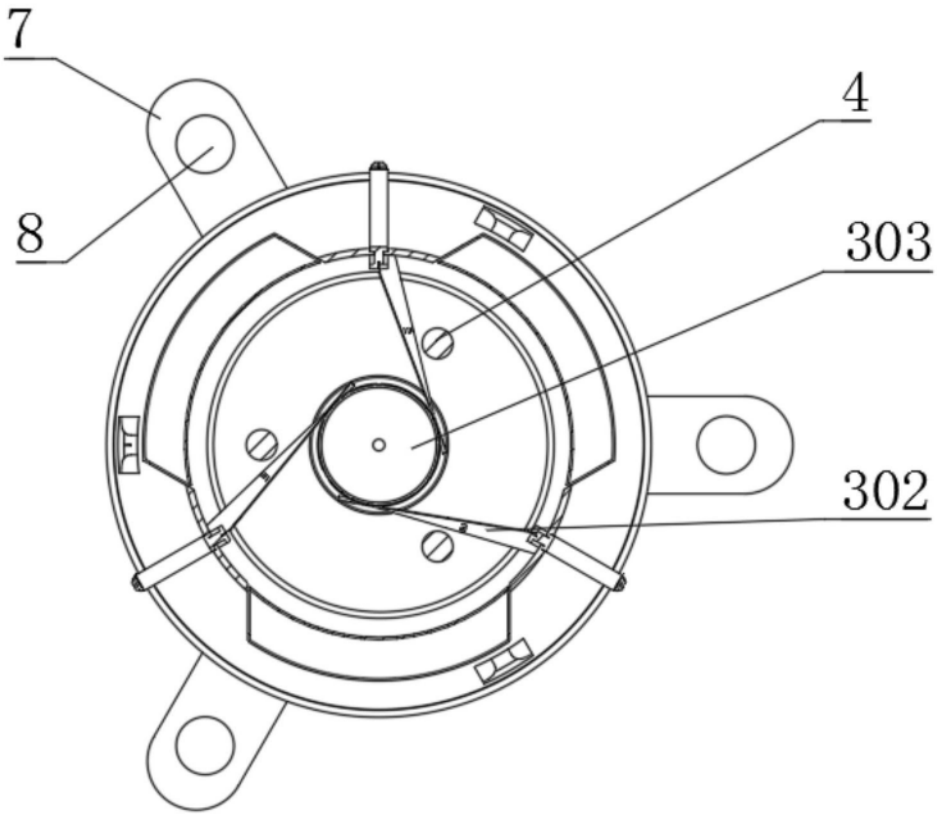

图5