(19)대한민국특허청(KR)
(12) 등록특허공보(B1)

(51) 。Int. Cl.
A47B 83/02 (2006.01)

(45) 공고일자 2006년07월28일
(11) 등록번호 10-0605035
(24) 등록일자 2006년07월19일

(21) 출원번호 10-2003-0087936
(22) 출원일자 2003년12월05일

(65) 공개번호 10-2003-0097761
(43) 공개일자 2003년12월31일

(73) 특허권자 주식회사 리바트
경기도 용인시 처인구 남사면 북리 54-10

(72) 발명자 박형준
서울특별시강동구길2동진흥아파트8동508호

김철훈
서울특별시송파구문정동98-2시티빌라401호

(74) 대리인 리앤목특허법인
이해영

심사관 : 김인천

(54) 의자 일체형 책상

요약

책상 테이블을 이용자의 신체조건에 따라 전후방으로 이동시킬 수 있도록 한 의자 일체형 책상에 대해 개시한다. 이는 메인프레임(20)의 일단은 수평한 수평프레임(21)이 마련되고, 테이블(30)은 수평프레임(21)에 슬라이딩 이동가능하게 안착되며, 테이블(30)을 수평프레임(21)의 임의 위치에 고정시키는 고정수단이 구비되는 바, 이 고정수단은 수평프레임(21)에 고정되며 표면에 동일높이의 돌기들이 연속된 요철부(61)가 형성된 고정블럭(60)과, 일단이 테이블(30)에 고정되고 수평프레임(21) 및 고정블럭(60)을 수용하는 공간부(51)를 가지며 테이블(30)과 함께 이동가능한 슬라이드(50)와, 공간부(51)에 수용되어 슬라이드(50)에 고정되며 요철부(61)에 탄력적으로 접촉하는 돌기(71)가 형성된 판스프링(70)을 구비한다.

이와 같은 의자 일체형 책상은 테이블을 좌석받이에 앉은 착석자의 신체조건에 따라 전후방으로 이동하여 조절할 수 있게 되므로 착석자가 편리하고 안정된 자세를 취할수 있게 한다. 또한, 판스프링 및 요철부를 형성한 고정블럭의 채용으로 별도의 체결구를 요하지 아니하고 테이블을 임의위치에 고정시킬 수 있게 하므로 조절작업을 편리하게 한다.

대표도

도 3a

색인어

테이블, 책상, 의자, 고정블럭, 슬라이드, 판스프링

명세서

도면의 간단한 설명

도 1은 종래 의자 일체형 책상을 나타낸 개략도,

도 2는 본 발명 의자 일체형 책상을 나타낸 개략도,

도 3a 및 도 3b는 본 발명 책상 테이블의 위치조절상태를 설명하기 위한 동작도,

도 4는 도 3a의 A-A선 단면도이다.

* 도면의 주요부분에 대한 부호의 설명

20...메인프레임 21...수평프레임

30...테이블 40...의자

50...슬라이드 51...공간부

60...고정블럭 61...요철부

70...판스프링

발명의 상세한 설명

발명의 목적

발명이 속하는 기술 및 그 분야의 종래기술

본 발명은 의자 일체형 책상에 관한 것으로써, 특히 책상 테이블을 이용자의 신체조건에 따라 전후방으로 이동하여 조절할 수 있도록 한 의자 일체형 책상에 관한 것이다.

강의실 등에서 사용되는 통상의 책상 및 의자 세트는 의자와 책상을 상호 분리시켜서 사용하는 경우에는 종과 횡열의 줄을 맞추기가 번거롭고 또한 전체 사용공간이 커지게 될 뿐 아니라, 책상을 사용을 한 후에 책상 및 의자를 별도로 정리하여야 하는 불편함이 있다.

또한, 종래의 책상 및 의자 세트는 책상 및 의자를 별도로 제작하고 설치장소에서 별도로 운반하여 설치하고 항상 설치 상태를 확인한 후 흐트러진 책상 및 의자를 가지런히 정리해야 하기 때문에 그 제작비용이 많이 들 뿐 아니라 유지 관리가 매우 번거롭게 되는 등의 문제가 있다.

상기와 같은 문제점을 해결하기 위하여 항상 일정한 사용공간 만을 차지하도록 하여 효율적인 공간 설계를 할 수 있도록 함은 물론 별도로 설치상태를 점검하지 않더라도 언제나 일정한 미관을 갖을 수 있도록 하는 의자 일체형 책상이 제안되어 있다.

도 1은 일예의 의자 일체형 책상을 나타낸 것으로써, 이는 메인프레임(10)의 선단에 책상용 테이블(14)이 고정설치되고, 선단보다 낮은 위치의 후단에는 좌석받이(12)가 고정설치된 구조로 되어 있다. 미설명부호 13은 등받이이고 15는 좌석받이(12) 및 등받이(13)를 고정시키는 의자프레임이다.

그러나 상기와 같이 의자가 일체로 된 책상은 상기와 같은 문제점을 해결하지만, 테이블(14)과 등받이(13) 사이의 간격이 일정하게 제작된다면 신체조건이 다른 이용자들이 동일한 의자가 일체로 된 책상을 사용하기에는 불편한 점이 있다.

즉, 신체조건이 큰 이용자 특히, 복부가 뚱뚱한 이용자가 이용할 경우에는 테이블(14)이 몸쪽으로 밀착된 위치에 있게 되고, 신체조건이 마른 이용자가 이용할시에는 좌석받이(12) 및 등받이(13)를 테이블(14)측으로 이동시켜야 하지만 고정된 구조를 가짐으로써 조절하여 사용하는 것이 불가능하다.

발명이 이루고자 하는 기술적 과제

본 발명은 상기와 같은 문제점을 해결하기 위하여 창출된 것으로써, 테이블의 위치를 이용자의 신체조건에 따라 조절하여 사용할 수 있도록 한 의자 일체형 책상을 제공하는 데 그 목적이 있다.

발명의 구성 및 작용

상기 목적을 달성하는 본 발명은 메인프레임의 일단에 테이블이 안착되고, 상기 메인프레임의 일단보다 낮은 위치의 타단에는 좌석받이가 고정된 의자 일체용 책상에 있어서,

상기 메인프레임의 일단은 수평한 수평프레임이 마련되고, 상기 테이블은 상기 수평프레임에 슬라이딩 이동가능하게 안착되며, 상기 테이블을 상기 수평프레임의 임의 위치에 고정시키는 고정수단으로서 상기 수평프레임에 고정되며 표면에 동일높이의 돌기들이 연속된 요철부가 형성된 고정블럭과, 일단이 상기 테이블에 고정되고 상기 수평프레임 및 고정블럭을 수용하는 공간부를 가지며 상기 테이블과 함께 이동가능한 슬라이드와, 상기 공간부에 수용되어 상기 슬라이드에 고정되며 상기 요철부에 탄력적으로 접촉하는 돌기가 형성된 판스프링을 구비한 것을 특징으로 한다.

삭제

또한, 본 발명 의자 일체형 책상은 상기 메인프레임의 타단에 착석자의 등을 지지하는 등받이가 고정설치된다.

상기 메인프레임은 지상에 지지되는 베이스프레임과, 상기 베이스프레임의 일단으로부터 수직으로 연장되며 상단부에 상기 수평프레임이 연결되는 제1수직프레임과, 상기 베이스프레임의 타단으로부터 수직으로 연장되며 상단부에 상기 좌석받이 및 등받이가 고정되는 제2수직프레임으로 구성된다.

상기 본 발명의 특징에 의하면, 본 발명 의자 일체형 책상은 테이블을 좌석받이에 앉은 착석자의 신체조건에 따라 전후방으로 이동하여 조절할 수 있게 되므로 착석자가 편리하고 안정된 자세를 취할수 있게 한다.

이하 첨부된 도면을 참조하면서 본 발명에 따른 바람직한 실시예를 상세히 설명한다.

본 발명 실시예의 의자 일체형 책상은 의자를 구성하는 좌석받이와 등받이 및 테이블이 같은 메인프레임에 설치되어서 함께 운반 및 이동을 가능하게 한다.

또한, 상기 테이블은 좌석받이와의 간격이 조절될 수 있도록 이동 조절이 가능하다.

본 발명 실시예의 의자 일체형 책상을 나타낸 도 2 내지 도 4를 참조하면, 이는 메인프레임(20)의 일단에 테이블(30)이 안착되고, 상기 메인프레임(20)의 일단보다 낮은 위치의 타단에는 좌석받이(41)가 고정된 구조로 되어 있다.

상기 메인프레임(20)의 타단에는 착석자의 등을 지지하는 등받이(42)가 좌석받이(41)와 함께 고정설치되어서 의자(40)를 구성한다.

상기 메인프레임(20)은 지상에 지지되는 베이스프레임(22)과, 상기 베이스프레임(22)의 일단으로부터 수직으로 연장되며 상단부에 수평프레임(21)이 연결되는 제1수직프레임(23)과, 상기 베이스프레임(22)의 타단으로부터 수직으로 연장되며 상단부에 상기 좌석받이(41) 및 등받이(42)가 고정되는 제2수직프레임(24)으로 구성된다.

또한, 상기 테이블(30)은 상기 수평프레임(21)에 슬라이딩 이동가능하게 안착되며, 상기 테이블(30)을 상기 수평프레임(21)의 임의 위치에 고정시키는 고정수단을 구비한다.

상기 고정수단은 상기 수평프레임(21)에 고정되며 표면에 동일높이의 돌기들이 연속된 요철부(61)가 형성된 고정블럭(60)과, 일단이 상기 테이블(30)에 고정되고 상기 수평프레임(21) 및 고정블럭(60)을 수용하는 공간부(51)를 가지며 상기 테이블(30)과 함께 이동가능한 슬라이드(50)와, 상기 공간부(51)에 수용되어 상기 슬라이드(50)에 고정되며 상기 요철부(61)에 탄력적으로 접촉하는 돌기(71)가 형성된 판스프링(70)을 구비한다.

상기와 같이 구성된 본 발명은 예컨대, 신체조건이 뚱뚱한 착석자가 앉는 경우 도 3a에 도시된 바와 같이 테이블(30)을 착석자로부터 먼 위치로 밀어서 이동시키고, 신체조건이 마른 착석자가 앉는 경우에는 반대로 도 3b에 도시된 바와 같이 테이블(30)을 착석자 측으로 당겨서 이동시켜 적당한 위치에 정지시킨다.

이와 같이 테이블(30)을 밀거나 당기는 동안 판스프링(70)의 돌기(71)는 고정블럭(60)의 요철부(61)에 탄력적으로 밀착되면서 슬라이드(50)와 함께 이동되며, 테이블(30)을 원하는 위치에 정지시키면 판스프링(70)의 돌기(71)가 요철부(61)에 탄성밀착되어 테이블(30)을 고정시킨다.

이와 같은 테이블(30)의 이동조절은 별도로 테이블(30)을 고정시키기 위한 체결구를 요하지 아니하면서 간편하게 신체조건에 따라 사용자가 편리하게 임의조절하여 사용할 수 있게 한다.

상술한 바와 같은 본 발명은 상기 실시예에 한정되지 아니하고 본원의 정신과 범위를 이탈함이 없이 많은 변형을 가하여 실시될 수 있다.

발명의 효과

본 발명 의자 일체형 책상은 테이블을 좌석받이에 앉은 착석자의 신체조건에 따라 전후방으로 이동하여 조절할 수 있게 되므로 착석자가 편리하고 안정된 자세를 취할수 있게 한다.

또한, 판스프링 및 요철부를 형성한 고정블럭의 채용으로 별도의 체결구를 요하지 아니하고 테이블을 임의위치에 고정시킬 수 있게 하므로 조절작업을 편리하게 한다.

(57) 청구의 범위

청구항 1.

메인프레임의 일단에 테이블이 안착되고, 상기 메인프레임의 일단보다 낮은 위치의 타단에는 좌석받이가 고정된 의자 일체용 책상에 있어서,

상기 메인프레임(20)의 일단은 수평한 수평프레임(21)이 마련되고,

상기 테이블(30)은 상기 수평프레임(21)에 슬라이딩 이동가능하게 안착되며,

상기 테이블(30)을 상기 수평프레임(21)의 임의 위치에 고정시키는 고정수단으로서 상기 수평프레임(21)에 고정되며 표면에 동일높이의 돌기들이 연속된 요철부(61)가 형성된 고정블럭(60)과, 일단이 상기 테이블(30)에 고정되고 상기 수평프레임(21) 및 고정블럭(60)을 수용하는 공간부(51)를 가지며 상기 테이블(30)과 함께 이동가능한 슬라이드(50)와, 상기 공간부(51)에 수용되어 상기 슬라이드(50)에 고정되며 상기 요철부(61)에 탄력적으로 접촉하는 돌기(71)가 형성된 판스프링(70)을 구비한 것을 특징으로 하는 의자 일체형 책상.

청구항 2.

삭제

청구항 3.

제 1 항에 있어서,

상기 메인프레임(20)의 타단에 착석자의 등을 지지하는 등받이(42)가 고정설치된 것을 특징으로 하는 의자 일체형 책상.

청구항 4.

제 3 항에 있어서,

상기 메인프레임(20)은 지상에 지지되는 베이스프레임(22)과, 상기 베이스프레임(22)의 일단으로부터 수직으로 연장되며 상단부에 상기 수평프레임(21)이 연결되는 제1수직프레임(23)과, 상기 베이스프레임(22)의 타단으로부터 수직으로 연장되며 상단부에 상기 좌석받이(41) 및 등받이(42)가 고정되는 제2수직프레임(24)으로 구성된 것을 특징으로 하는 의자 일체형 책상.

도면

도면1

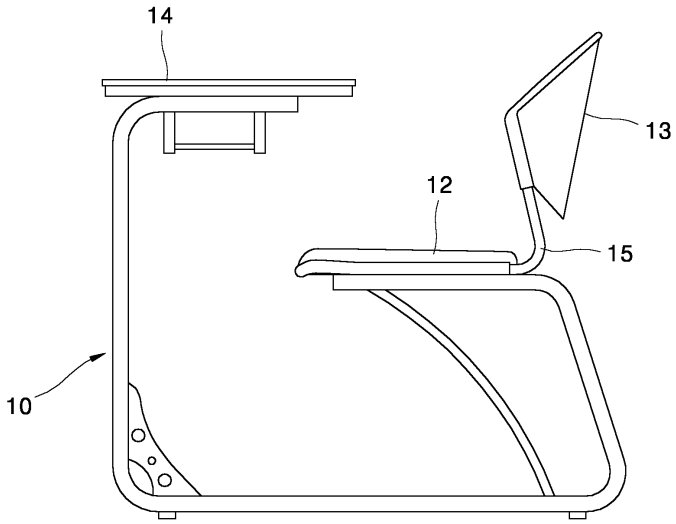

도면2

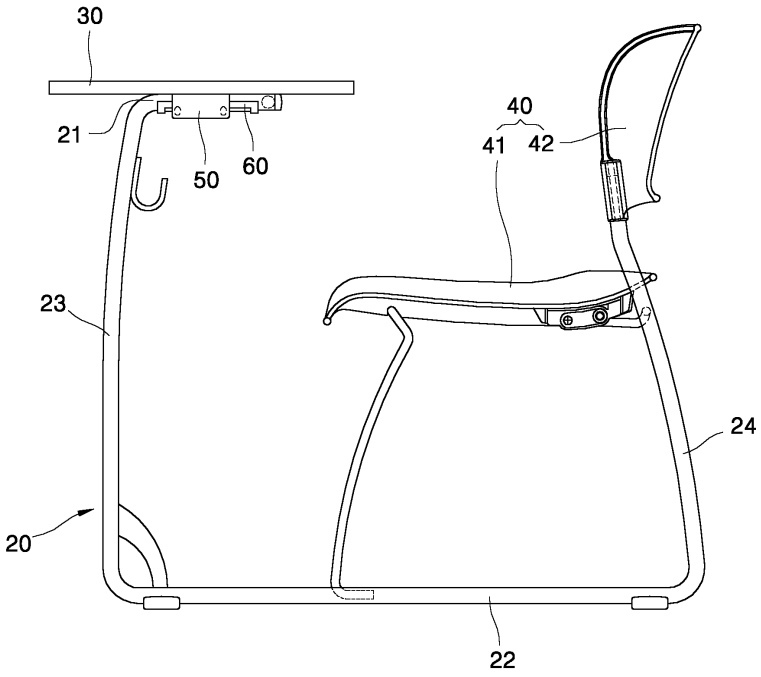

도면3a

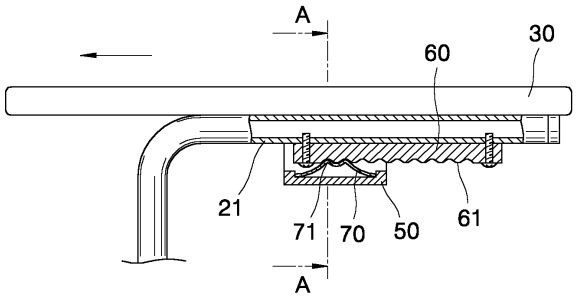

도면3b

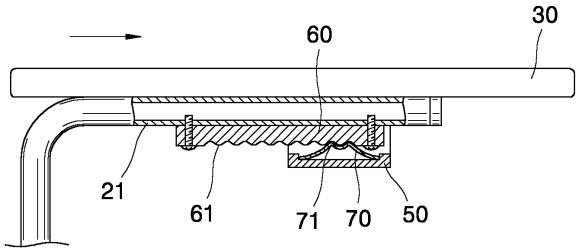

도면4

