(19)中华人民共和国国家知识产权局

(12)实用新型专利

(10)授权公告号 CN 205947570 U
(45)授权公告日 2017.02.15

(21)申请号 201620160657.9

(22)申请日 2016.03.03

(73)专利权人 贵州贵台红制茶科技有限公司
地址 558022 贵州省黔南布依族苗族自治州都匀市甘塘产业园区

(72)发明人 林光进 胡永翎 黎建武

(74)专利代理机构 贵州省遵义科峰专利商标事务所 52105
代理人 穆元城

(51)Int.Cl.
A47G 19/22(2006.01)

权利要求书1页 说明书2页 附图1页

(54)实用新型名称

杯子

(57)摘要

本实用新型涉及生活用品技术领域，具体是一种杯子。包括杯体，所述杯体上设置有把手，所述把手与杯体连接，所述杯体内壁设置有第一过滤层，所述第一过滤层下方设置有第二过滤层，所述第二过滤层与一预装袋连接。本实用新型方便快捷、不会喝到茶叶、茶叶存放在预装袋内，使用方便，冲泡出的茶水更香醇。

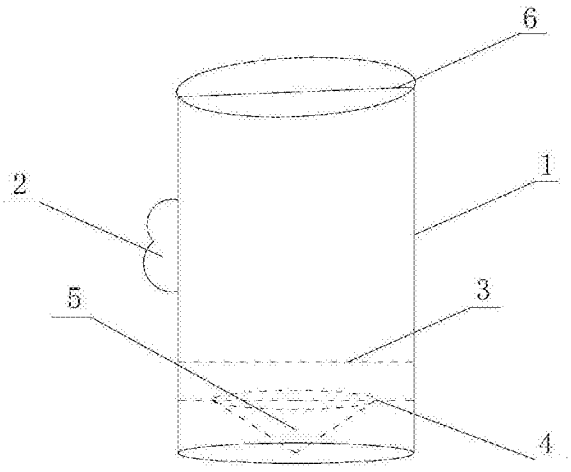

CN 205947570 U

1.一种杯子,包括杯体(1),其特征在于:所述杯体(1)上设置有把手(2),所述把手(2)与杯体(1)连接,所述杯体(1)内壁设置有第一过滤层(3),所述第一过滤层(3)下方设置有第二过滤层(4),所述第二过滤层(4)与一预装袋(5)连接,所述杯体(1)上端设置有杯盖(6),所述杯盖(6)与杯体(1)一体设置。

2.根据权利要求1所述的杯子,其特征在于:所述第一过滤层(3)、第二过滤层(4)、预装袋(5)及杯体(1)一体设置。

3.根据权利要求1或2所述的杯子,其特征在于:所述预装袋(5)内预装有饮品原料。

杯子

技术领域

[0001] 本实用新型涉及生活用品技术领域，具体是一种杯子。

背景技术

[0002] 杯子(Cup)，日用器皿，盛饮料或其他液体的器具，基本器具大多是直口或敞口，口沿直径与杯高近乎相等。有平底、圈足或高足。考古资料表明最早的杯始见于新石器时代。无论是仰韶文化、龙山文化还是河姆渡文化遗址中都见有陶制杯的存在，这一时期杯形最为奇特多样：带耳的有单耳或双耳杯；带足的多为锥形、三足杯、觚形杯、高柄杯等等，根据制作材料不同，可以分为玻璃杯、塑料杯、陶瓷杯、木杯等。

[0003] 现有技术中，用一次性杯子泡茶时会出现喝到茶叶以及不能很好的将头茶倒掉，极其不方便，且没有将茶叶和杯一体设置的一次性杯子，水温过高时还会烫伤使用者的手，不安全。

实用新型内容

[0004] 针对上述现有技术中的不足之处，本实用新型旨在提供一种方便快捷、不会喝到茶叶、茶叶和杯子一体设置的杯子。

[0005] 为解决上述技术问题，本实用新型的杯子，包括杯体，所述杯体上设置有把手，所述把手与杯体连接，所述杯体内壁设置有第一过滤层，所述第一过滤层下方设置有第二过滤层，所述第二过滤层与一预装袋连接。

[0006] 所述第一过滤层、第二过滤层、预装袋及杯体一体设置。

[0007] 所述预装袋内预装有饮品原料。

[0008] 所述杯体上端设置有杯盖，所述杯盖与杯体一体设置。

[0009] 本实用新型的杯子，由于其杯体内壁设置有第一过滤层及第二过滤层，能将预装袋内预装的茶叶隔离在杯体下端，可以方便快捷的将头茶过滤，进行第二次冲泡，就不会喝到茶叶，使得使用本实用新型冲泡茶时更方便快捷；把手的设置，避免了水温过高烫伤使用者手的危险；第一过滤层、第二过滤层、预装袋及杯体一体设置，使得本实用新型携带方便，开杯冲泡即能饮用；杯盖的设置，起到保温的作用。

附图说明

[0010] 图1为本实用新型杯子的结构示意图。

具体实施方式

[0011] 下面将结合本实用新型实施例中的附图，对本实用新型实施例中的技术方案进行清楚、完整地描述。

[0012] 如图1所述，本实用新型的杯子，包括杯体1，所述杯体1上设置有把手2，所述把手2与杯体1连接，所述杯体1内壁设置有第一过滤层3，所述第一过滤层3下方设置有第二过滤

层4，所述第二过滤层4与一预装袋5连接。由于其杯体1内壁设置有第一过滤层3及第二过滤层4，能将预装袋5内预装的茶叶隔离在杯体1下端，可以方便快捷的将头茶过滤，进行第二次冲泡，就不会喝到茶叶，使得使用本实用新型冲泡的茶时更方便快捷，把手2的设置，避免了因水温过高烫伤使用者手造成的危险。

[0013] 进一步的，所述第一过滤层3、第二过滤层4、预装袋5及杯体1一体设置。第一过滤层3、第二过滤层4、预装袋5及杯体1一体设置，使得本实用新型携带方便，开杯冲泡即能饮用。

[0014] 进一步的，所述预装袋5内预装有饮品原料。预装袋5内预装饮品原料，可以根据个人喜好预装各种不同的饮品，使得本实用新型更实用。

[0015] 更进一步的，所述杯体1上端设置有杯盖6，所述杯盖6与杯体1一体设置。杯盖6的设置，起到保温的作用。

[0016] 具体的，使用本实用新型的，首先将杯体1上端的杯盖6打开，将开水倒入杯子内，开水先经过第一过滤层3后到达第二过滤层4及预装袋5，浸泡几分钟后将第一次倒入的开水倒掉，进行第二次冲泡，使得冲泡出的茶更加香醇，杯盖6起到将剩余的茶水进行保温的作用。

[0017] 显然，所描述的实施例仅仅是本实用新型的一部分实施例，而不是全部的实施例。基于本实用新型中的实施例，本领域普通技术人员在没有作出创造性劳动前提下所获得的所有其它实施例，都属于本实用新型保护的范围。

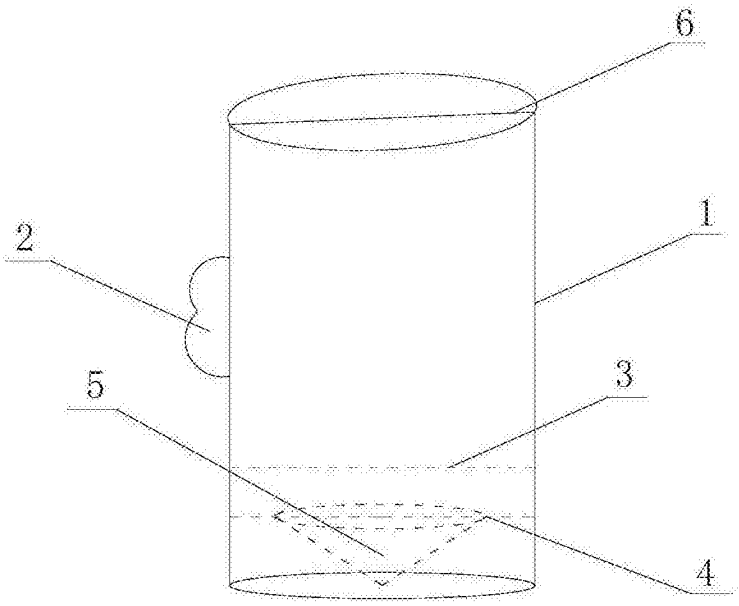

图1