(19)中华人民共和国国家知识产权局

(12)实用新型专利

(10)授权公告号 CN 204948133 U
(45)授权公告日 2016.01.06

(21)申请号 201520599619.9

(22)申请日 2015.08.11

(73)专利权人 蔡伟霖
地址 中国香港九龙窝打老道90号恒信园二期一楼

(72)发明人 蔡伟霖

(74)专利代理机构 深圳汇智容达专利商标事务所（普通合伙） 44238
代理人 潘中毅 熊贤卿

(51)Int.Cl.
H04M 1/02(2006.01)
G02B 27/22(2006.01)
G02B 27/01(2006.01)

权利要求书1页 说明书3页 附图2页

(54)实用新型名称

一种可穿戴眼罩式手机

(57)摘要

本实用新型公开了一种可穿戴眼罩式手机，包括主体框架以及平行相隔安装在所述主体框架上的一对镜片和一LCD显示屏，所述主体框架包括前支架和自所述前支架两端分别延伸而成的两侧臂，所述前支架包括镜片安装架和屏幕安装架以及连接所述镜片安装架和所述屏幕安装架的两支臂，所述镜片对称装设在所述镜片安装架上，所述LCD显示屏装设在所述屏幕安装架上，其显示面朝向所述镜片。实施本实用新型的可穿戴眼罩式手机，可以在使用手机基本功能的同时，解送双手做其他的事情，且能在观看3D视频文件时产生3D的影院观影效果，结构合理，使用简捷方便。

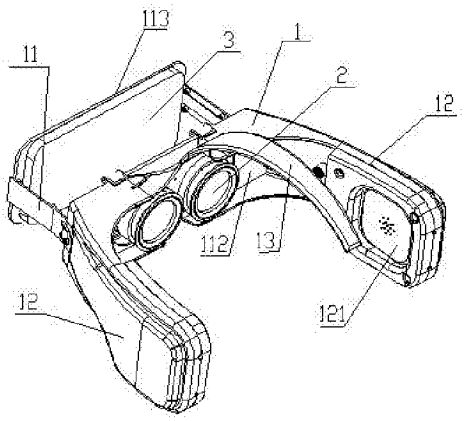

CN 204948133 U

1. 一种可穿戴眼罩式手机，其特征在于，包括主体框架以及平行相隔安装在所述主体框架上的一对镜片和一 LCD 显示屏，所述主体框架包括前支架和自所述前支架两端分别延伸而成的两侧臂，所述前支架包括镜片安装架和屏幕安装架以及连接所述镜片安装架和所述屏幕安装架的两支臂，所述镜片对称装设在所述镜片安装架上，所述 LCD 显示屏装设在所述屏幕安装架上，其显示面朝向所述镜片。

2. 如权利要求 1 所述的可穿戴眼罩式手机，其特征在于，所述侧臂末端的内侧装设有耳机。

3. 如权利要求 1 或 2 所述的可穿戴眼罩式手机，其特征在于，所述侧臂内装设有电池，所述电池与所述 LCD 屏幕和所述耳机电连接。

4. 如权利要求 1 所述的可穿戴眼罩式手机，其特征在于，所述主体框架上还设有卡固装置，所述卡固装置底部向下固定在所述镜片安装架上。

5. 如权利要求 1 所述的可穿戴眼罩式手机，其特征在于，所述镜片是 3D 镜片。

6. 如权利要求 1 所述的可穿戴眼罩式手机，其特征在于，所述屏幕安装架上平行相隔装设有两个摄像头，所述两个摄像头位于所述 LCD 显示屏上方。

7. 如权利要求 1 所述的可穿戴眼罩式手机，其特征在于，所述前支架内设有收音器。

8. 如权利要求 1 所述的可穿戴眼罩式手机，其特征在于，所述支臂上设有 USB 接口和 SD 卡接口。

一种可穿戴眼罩式手机

技术领域

[0001] 本实用新型涉及一种手机，尤其涉及一种可穿戴眼罩式手机。

背景技术

[0002] 本实用新型涉及一种手机，尤其涉及一种可穿戴眼罩式手机。

发明内容

[0003] 本实用新型所要解决的技术问题在于，提供一种可穿戴眼罩式手机，可以在使用手机基本功能的同时，解送双手做其他的事情，且能在观看 3D 视频文件时产生 3D 的影院观影效果，结构合理，使用简捷方便。

[0004] 为了解决上述技术问题，本实用新型的实施例提供了一种穿戴眼罩式手机，包括主体框架以及平行相隔安装在所述主体框架上的一对镜片和一 LCD 显示屏，所述主体框架包括前支架和自所述前支架两端分别延伸而成的两侧臂，所述前支架包括镜片安装架和屏幕安装架以及连接所述镜片安装架和所述屏幕安装架的两支臂，所述镜片对称装设在所述镜片安装架上，所述 LCD 显示屏装设在所述屏幕安装架上，其显示面朝向所述镜片。

[0005] 进一步的，所述侧臂末端的内侧装设有耳机。

[0006] 进一步的，所述侧臂内装设有电池，所述电池与所述 LCD 屏幕和所述耳机电连接。

[0007] 进一步的，所述主体框架上还设有卡固装置，所述卡固装置底部向下固定在所述镜片安装架上。

[0008] 进一步的，所述镜片是 3D 镜片。

[0009] 进一步的，所述屏幕安装架上平行相隔装设有两个摄像头，所述两个摄像头位于所述 LCD 显示屏上方。

[0010] 进一步，所述前支架内设有收音器。

[0011] 进一步，所述支臂上设有 USB 接口和 SD 卡接口。

[0012] 本实用新型所提供的可穿戴眼罩式手机，具有如下有益效果：

[0013] 第一、由于主体框架采用了前支架和自前支架两端分别延伸而成的两侧臂结构，使用者可以很方便的把手机穿戴在头上，在使用手机通话或观看视频的同时解送双手来做其他的事情，结构简单实用。

[0014] 第二、由于采用了 3D 镜片，通过内置光学设计，能够在观看 3D 视频文件时产生 3D 的影院观影效果，更加人性化和具有实用性。

附图说明

[0015] 为了更清楚地说明本实用新型实施例或现有技术中的技术方案，下面将对实施例或现有技术描述中所需要使用的附图作简单地介绍，显而易见地，下面描述中的附图仅仅是本实用新型的一些实施例，对于本领域普通技术人员来讲，在不付出创造性劳动的前提下，还可以根据这些附图获得其他的附图。

[0016] 图 1 是本实用新型实施例的可穿戴眼罩式手机的结构示意图；

[0017] 图 2 是本实用新型实施例的可穿戴眼罩式手机的俯视结构示意图；

[0018] 图 3 是本实用新型实施例的可穿戴眼罩式手机的镜头框架的结构示意图；

[0019] 图 4 是本实用新型实施例的可穿戴眼罩式手机的镜头框架的又一结构示意图；

[0020] 图 5 是本实用新型实施例的液可穿戴眼罩式手机的镜头框架的另一结构示意图。

具体实施方式

[0021] 下面参考附图对本实用新型的优选实施例进行描述。

[0022] 结合参见图 1- 图 2 所示，本实用新型实施例提供了一种可穿戴眼罩式手机，包括主体框架 1 以及平行相隔安装在主体框架 1 上的一对镜片 2 和一 LCD 显示屏 3，主体框架 1 包括前支架 11 和自前支架 11 两端分别延伸而成的两侧臂 12，主体框架 1 采用了这种类似眼镜架的框架结构，便于使用者穿戴在头上，前支架 11 包括镜片安装架 112 和屏幕安装架 113 以及连接镜片安装架 112 和屏幕安装架 113 的两支臂 111，镜片 2 对称装设在镜片安装架 112 上，LCD 显示屏 3 装设在屏幕安装架 113 上，其显示面朝向镜片 2。当手机穿戴在使用者的头上后，使用者的眼睛就可以通过镜片 2 来观看 LCD 屏幕 3。

[0023] 进一步的，侧臂 12 末端的内侧装设有耳机 121，当手机穿戴在使用者的头上后，使用者的耳朵会恰好紧贴耳机 121，这样就可以清晰的接听手机传输的声音。可以理解的是，侧臂 12 上也可以设置有耳机插孔，通过插入普通导线式耳机来实现收听功能。

[0024] 进一步的，侧臂 12 内装设有电池 122，电池 122 与 LCD 屏幕 3 和耳机 121 电连接。电池 122 为高容量的手机锂电池，用来为整个手机提供电能。

[0025] 进一步的，主体框架 1 上还设有卡固装置 13，卡固装置 12 底部向下固定在镜片安装架 112 上。卡固装置 13 用于进一步的把可穿戴眼罩式手机固定在使用者的头上，避免滑落。优选的实施例中，卡固装置 13 是一底部向下固定在镜片安装架 112 上背向前支架 11 内凹的弧形塑料条。可以理解的是，卡固装置 13 还可以是其他的卡固结构方式，如在两侧臂 12 的末端设置孔洞连接弹性绳来固定等方式。

[0026] 进一步的，镜片 2 是 3D 镜片。在观看 3D 的视频文件时，通过 3D 镜片来观看 LCD 屏幕，加上内置光学设计，能够让使用者达到大影院的立体观影效果。

[0027] 结合参见图 3- 图 5 所示，进一步的，屏幕安装架 113 上平行相隔装设有两个摄像头 1131，摄像头 1131 位于所述 LCD 显示屏上方。两个摄像头 1131 类似于人体的两只眼睛，可以拍摄用来形成立体的视频画面并呈现在 LCD 显示屏上，便于使用者观测周围实景，使用者还可以通过两个摄像头 1131 来捕捉使用者的手部动作，来完成于虚拟实景中的人体功能交互。

[0028] 进一步，前支架 11 内设有收音器 115，收音器 115 接收声音数据并转换成电波信号发送出去，实现通话功能。

[0029] 进一步，支臂 111 上设有 USB 接口 1111 和 SD 卡接口 1112，USB 接口 1111 和 SD 卡接口 1112 用来外接储存设备。

[0030] 本实用新型实施例的可穿戴眼罩式手机，由于主体框架采用了前支架和自前支架两端分别延伸而成的两侧臂结构，使用者可以很方便的把手机穿戴在头上，在使用手机通话或观看视频的同时解送双手来做其他的事情，结构简单实用。又由于采用了 3D 镜片，通

过内置光学设计，能够在观看3D视频文件时产生3D的影院观影效果，使其更加具有人性化和实用性。

[0031] 以上所揭露的仅为本实用新型较佳实施例而已，当然不能以此来限定本实用新型之权利范围，因此依本实用新型权利要求所作的等同变化，仍属本实用新型所涵盖的范围。

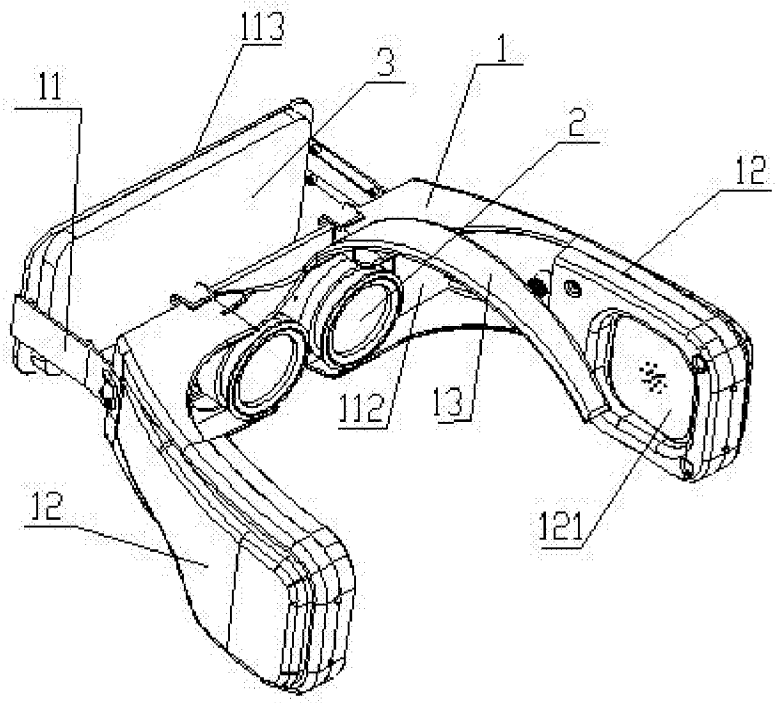

图 1

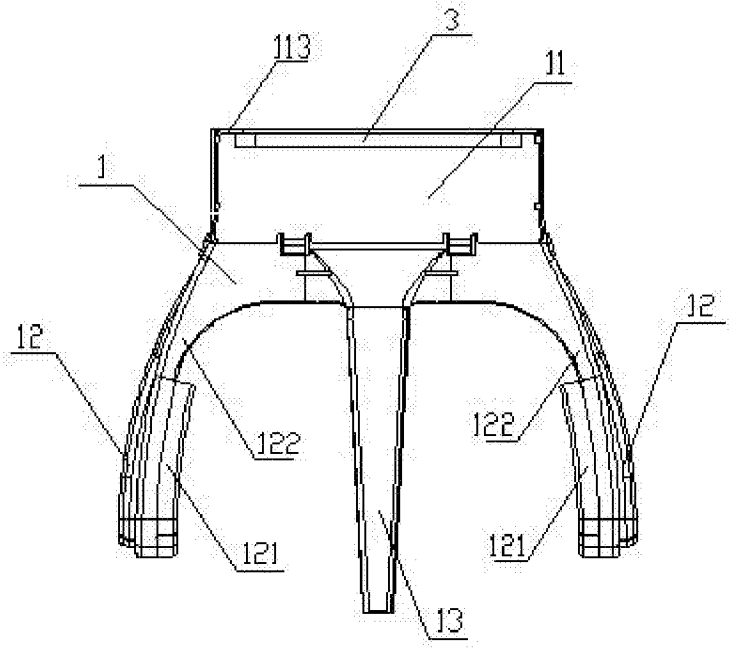

图 2

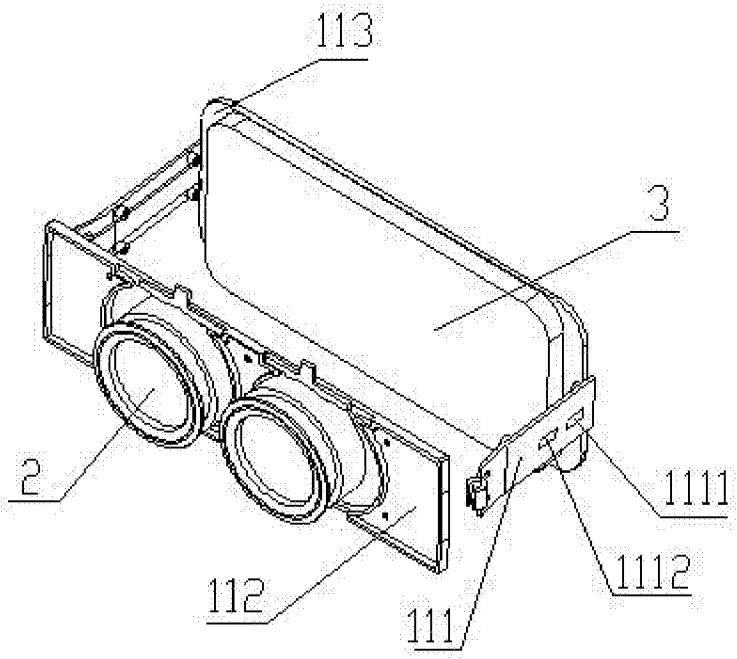

图 3

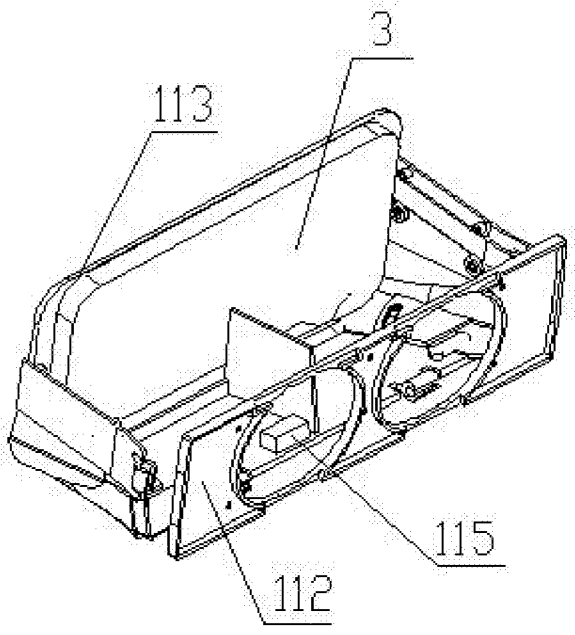

图 4

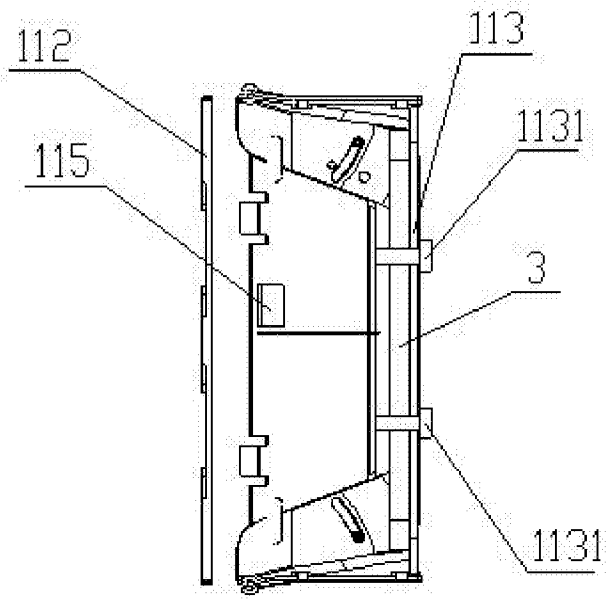

图 5