(19)中华人民共和国国家知识产权局

(12)实用新型专利

(10)授权公告号 CN 203925087 U
(45)授权公告日 2014.11.05

(21)申请号 201420269574.4

(22)申请日 2014.05.23

(73)专利权人 严健铭
地址 528200 广东省佛山市南海区桂城街道百合村二街 8 号 702 房

(72)发明人 严健铭

(51)Int.Cl.
E05D 13/00(2006.01)
E06B 3/46(2006.01)

权利要求书1页 说明书1页 附图1页

(54)实用新型名称

吊趟门的滑行结构

(57)摘要

本实用新型公开了一种吊趟门的滑行结构，包括至少一个滑轨槽，滑轨槽中置有滑轮组件，滑轮组件由滑轮座与若干滑轮组成，滑轨槽下方开口处相对的两端，均与滑轨槽一体成型设有球面的滑轨条，各个滑轮的轮槽分别对应置于两根滑轨条上；滑轮座的左右两端底部，均连有横向的限位轮，两个限位轮均置于两根滑轨条相对的两端面之间。上述结构由于设置有滑轨条及限位轮，吊趟门滑行非常稳定，可避免产生前后晃动，使用效果良好。

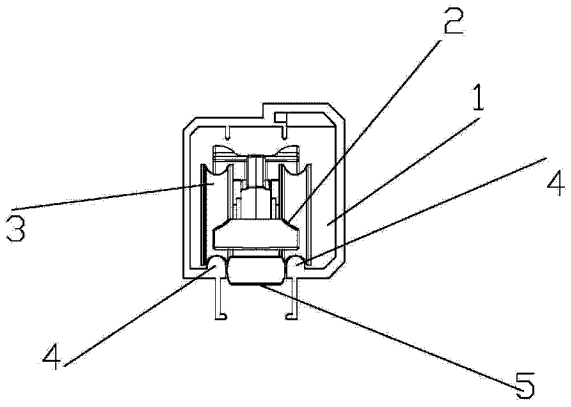

CN 203925087 U

1. 一种吊趟门的滑行结构，包括至少一个滑轨槽，滑轨槽中置有滑轮组件，滑轮组件由滑轮座与若干滑轮组成，其特征在于：滑轨槽下方开口处相对的两端，均与滑轨槽一体成型设有球面的滑轨条，各个滑轮的轮槽分别对应置于两根滑轨条上；滑轮座的左右两端底部，均连有横向的限位轮，两个限位轮均置于两根滑轨条相对的两端面之间。

吊趟门的滑行结构

技术领域

[0001] 本实用新型涉及吊趟门，特别是一种吊趟门的滑行结构。

背景技术

[0002] 现有的吊趟门的上滑轮，一般都是直接在滑轨槽槽底滑动，滑行中会发生前后晃动，影响吊趟门的滑行，有待改进。

实用新型内容

[0003] 本实用新型所要解决的技术问题，是提供一种吊趟门的滑行结构，滑行非常稳定，使用效果良好。

[0004] 为解决上述技术问题，本实用新型的技术方案为：提供一种吊趟门的滑行结构，包括至少一个滑轨槽，滑轨槽中置有滑轮组件，滑轮组件由滑轮座与若干滑轮组成，滑轨槽下方开口处相对的两端，均与滑轨槽一体成型设有球面的滑轨条，各个滑轮的轮槽分别对应置于两根滑轨条上；滑轮座的左右两端底部，均连有横向的限位轮，两个限位轮均置于两根滑轨条相对的两端面之间。

[0005] 上述吊趟门的滑行结构，由于设置有滑轨条及限位轮，吊趟门滑行非常稳定，可避免产生前后晃动，使用效果良好。

附图说明

[0006] 下面结合附图和具体实施方式对本实用新型作进一步的说明。

[0007] 图 1 为所述实用新型的右视纵截面图；

[0008] 图 2 为所述实用新型的主视剖视图。

具体实施方式

[0009] 参见图 1、图 2，提供一种吊趟门的滑行结构，包括一个滑轨槽 1，滑轨槽 1 中置有滑轮组件，滑轮组件由滑轮座 2 与两组共四个滑轮 3 组成，滑轨槽 1 下方开口处相对的两端，均与滑轨槽 1 一体成型设有球面的滑轨条 4，四个滑轮 3 的轮槽分别对应置于两根滑轨条 4 上；滑轮座 2 的左右两端底部，均连有横向的限位轮 5，两个限位轮 5 均置于两根滑轨条 4 相对的两端面之间。由于各滑轮 3 的轮槽均对应置于滑轨条 4 上，滑轨条 4 对滑轮 3 起到限位作用，同时，两个限位轮 5 随着滑轮 3 的滑行，沿两根滑轨条 4 相对的两端面滑动，对滑轮 3 起到进一步的限位作用，从而可很好地避免滑轮 3 产生前后晃动，即保证了吊趟门的滑行稳定，使用效果良好。

[0010] 上述实施例为本实用新型的优选实施例，凡与本实用新型类似的结构及所作的等效变化，均应属于本实用新型的保护范畴。

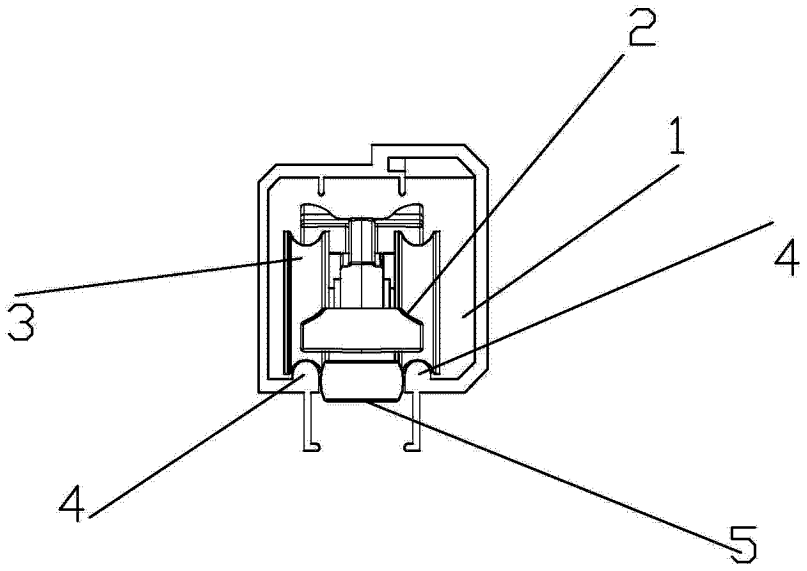

图 1

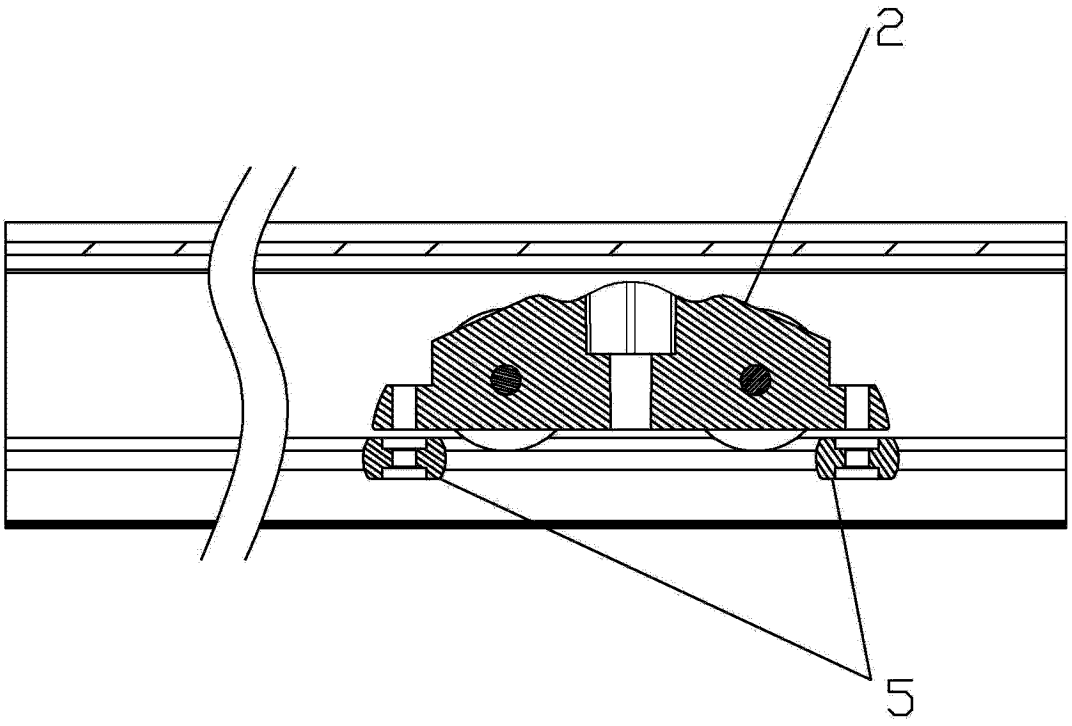

图 2