(19)中华人民共和国国家知识产权局

(12)实用新型专利

(10)授权公告号 CN 215190827 U
(45)授权公告日 2021.12.17

(21)申请号 202023242562.7

(22)申请日 2020.12.29

(73)专利权人 绍兴市缤珂纺织品有限公司
地址 312030 浙江省绍兴市柯桥区柯岩街道路南村绍兴柯桥第九纺织有限公司园区内5幢4楼

(72)发明人 谢迎春

(74)专利代理机构 北京喆翔知识产权代理有限公司 11616
代理人 朱学绘

(51)Int.Cl.
A47H 5/02(2006.01)
A47H 23/04(2006.01)

权利要求书1页 说明书4页 附图2页

(54)实用新型名称

一种便于调节的窗帘绣品

(57)摘要

本实用新型涉及窗帘绣品技术领域，且公开了一种便于调节的窗帘绣品，包括窗帘框体，所述窗帘框体的顶部固定连接有驱动箱，所述驱动箱顶部的左侧固定连接有电机箱，所述电机箱的内顶壁固定连接驱动电机，所述驱动电机的输出轴固定连接有驱动轴，所述驱动轴的底端固定连接有第一锥齿轮，所述第一锥齿轮的底部啮合有第二锥齿轮，所述第二锥齿轮的内侧固定连接有螺纹杆，所述螺纹杆的外侧螺纹连接有螺纹块。该便于调节的窗帘绣品，整体结构简单，方便使用，实现了窗帘绣品便于调节的目的，不需要人工手动拉合窗帘来调节窗帘遮光范围，避免拉合力度过大导致窗帘损坏，提高了窗帘使用寿命，提高了窗帘绣品的使用效果。

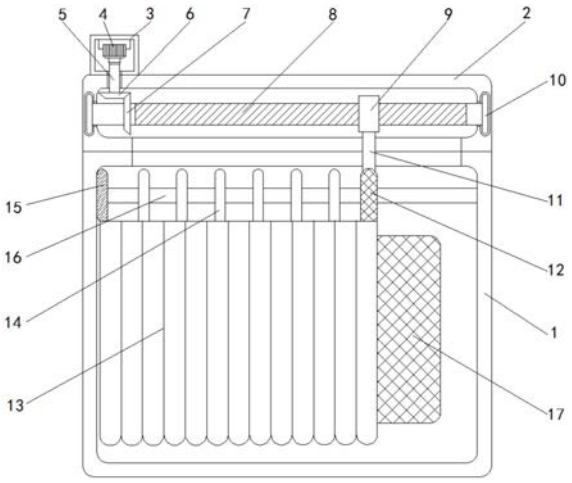

CN 215190827 U

1.一种便于调节的窗帘绣品，包括窗帘框体(1)，其特征在于：所述窗帘框体(1)的顶部固定连接有驱动箱(2)，所述驱动箱(2)顶部的左侧固定连接有电机箱(3)，所述电机箱(3)的内顶壁固定连接驱动电机(4)，所述驱动电机(4)的输出轴固定连接有驱动轴(5)，所述驱动轴(5)的底端固定连接有第一锥齿轮(6)，所述第一锥齿轮(6)的底部啮合有第二锥齿轮(7)，所述第二锥齿轮(7)的内侧固定连接有螺纹杆(8)，所述螺纹杆(8)的外侧螺纹连接有螺纹块(9)，所述螺纹杆(8)的左右两端均固定连接有滚动块(10)，所述螺纹块(9)的底部固定连接有移动块(11)，所述移动块(11)的底部固定连接有连接环块(12)，所述连接环块(12)的底部固定连接有窗帘绣品本体(13)，所述窗帘绣品本体(13)的顶部固定连接有活动环块(14)，所述窗帘绣品本体(13)顶部的左侧固定连接有固定环块(15)，所述窗帘框体(1)的内侧固定连接有连接杆(16)，所述窗帘框体(1)的内侧固定连接有透明玻璃(17)，所述驱动箱(2)的正面活动连接有箱体门(18)。

2.根据权利要求1所述的一种便于调节的窗帘绣品，其特征在于：所述螺纹杆(8)的右端依次贯穿驱动箱(2)、第二锥齿轮(7)和螺纹块(9)并延伸至滚动块(10)的左侧，所述箱体门(18)的正面固定连接有门把手。

3.根据权利要求1所述的一种便于调节的窗帘绣品，其特征在于：所述窗帘框体(1)的顶部和驱动箱(2)的底部均开设有固定长槽，且两个固定长槽相连通，所述移动块(11)的宽度与固定长槽的宽度相等，所述移动块(11)与固定长槽滑动连接。

4.根据权利要求1所述的一种便于调节的窗帘绣品，其特征在于：所述驱动轴(5)的底端依次贯穿电机箱(3)、驱动箱(2)和第一锥齿轮(6)并延伸至第一锥齿轮(6)的内侧，所述固定环块(15)与窗帘框体(1)固定连接。

5.根据权利要求1所述的一种便于调节的窗帘绣品，其特征在于：所述活动环块(14)的数量为六个，六个所述活动环块(14)和连接环块(12)均与连接杆(16)滑动连接，所述窗帘绣品本体(13)位于透明玻璃(17)的正面。

6.根据权利要求1所述的一种便于调节的窗帘绣品，其特征在于：所述螺纹块(9)的内侧开设有与螺纹杆(8)外侧螺纹相适配的螺纹孔，所述滚动块(10)的数量为两个，两个所述滚动块(10)均与驱动箱(2)转动连接。

一种便于调节的窗帘绣品

技术领域

[0001] 本实用新型涉及窗帘绣品技术领域，具体为一种便于调节的窗帘绣品。

背景技术

[0002] 窗帘绣品是由布、麻、纱、铝片、木片和金属材料等制作的，具有遮阳隔热和调节室内光线的功能，布帘按材质分有棉纱布、涤纶布、涤棉混纺、棉麻混纺和无纺布等，不同的材质、纹理、颜色和图案等综合起来就形成了不同风格的布帘，配合不同风格的室内设计窗帘。

[0003] 窗帘的主要作用是与外界隔绝，保持居室的私密性，同时它又是家装不可或缺的装饰品，但是现有的窗帘绣品存在着不便于调节的缺点，导致需要人工手动拉合窗帘来调节窗帘遮光范围，拉合力度过大可能会导致窗帘损坏，降低了窗帘使用寿命，降低了窗帘绣品的使用效果，故而提出一种便于调节的窗帘绣品来解决上述所提出的问题。

实用新型内容

[0004] (一)解决的技术问题

[0005] 针对现有技术的不足，本实用新型提供了一种便于调节的窗帘绣品，具备便于调节等优点，解决了现有的窗帘绣品存在着不便于调节的缺点，导致需要人工手动拉合窗帘来调节窗帘遮光范围，拉合力度过大可能会导致窗帘损坏，降低了窗帘使用寿命，降低了窗帘绣品的使用效果的问题。

[0006] (二)技术方案

[0007] 为实现上述便于调节目的，本实用新型提供如下技术方案：一种便于调节的窗帘绣品，包括窗帘框体，所述窗帘框体的顶部固定连接有驱动箱，所述驱动箱顶部的左侧固定连接有电机箱，所述电机箱的内顶壁固定连接驱动电机，所述驱动电机的输出轴固定连接有驱动轴，所述驱动轴的底端固定连接有第一锥齿轮，所述第一锥齿轮的底部啮合有第二锥齿轮，所述第二锥齿轮的内侧固定连接有螺纹杆，所述螺纹杆的外侧螺纹连接有螺纹块，所述螺纹杆的左右两端均固定连接有滚动块，所述螺纹块的底部固定连接有移动块，所述移动块的底部固定连接有连接环块，所述连接环块的底部固定连接有窗帘绣品本体，所述窗帘绣品本体的顶部固定连接有活动环块，所述窗帘绣品本体顶部的左侧固定连接有固定环块，所述窗帘框体的内侧固定连接有连接杆，所述窗帘框体的内侧固定连接有透明玻璃，所述驱动箱的正面活动连接有箱体门。

[0008] 优选的，所述螺纹杆的右端依次贯穿驱动箱、第二锥齿轮和螺纹块并延伸至滚动块的左侧，所述箱体门的正面固定连接有门把手。

[0009] 优选的，所述窗帘框体的顶部和驱动箱的底部均开设有固定长槽，且两个固定长槽相连通，所述移动块的宽度与固定长槽的宽度相等，所述移动块与固定长槽滑动连接。

[0010] 优选的，所述驱动轴的底端依次贯穿电机箱、驱动箱和第一锥齿轮并延伸至第一锥齿轮的内侧，所述固定环块与窗帘框体固定连接。

[0011] 优选的，所述活动环块的数量为六个，六个所述活动环块和连接环块均与连接杆滑动连接，所述窗帘绣品本体位于透明玻璃的正面。

[0012] 优选的，所述螺纹块的内侧开设有与螺纹杆外侧螺纹相适配的螺纹孔，所述滚动块的数量为两个，两个所述滚动块均与驱动箱转动连接。

[0013] (三)有益效果

[0014] 与现有技术相比，本实用新型提供了一种便于调节的窗帘绣品，具备以下有益效果：

[0015] 该便于调节的窗帘绣品，当需要用窗帘绣品本体进行遮阳时，通过驱动电机可以依次带动驱动轴和第一锥齿轮转动，因为第一锥齿轮与第二锥齿轮啮合，所以第一锥齿轮转动的过程中，会依次带动第二锥齿轮和螺纹杆转动，通过设置固定长槽和移动块，可以限制螺纹块进行圆周转动，因为螺纹块的内侧开设有与螺纹杆外侧螺纹相适配的螺纹孔，螺纹孔与螺纹杆外侧螺纹相接触并产生位移，所以螺纹杆转动的过程中，会依次带动螺纹块、移动块和连接环块向右移动，连接环块向右移动的过程中，会对窗帘绣品本体向右拉扯，从而可以达到窗帘绣品本体遮阳的目的，实现了窗帘绣品本体调节的目的，当不需要对透明玻璃进行遮盖时，通过上述相反的原理，通过驱动电机带动驱动轴反方向转动，可以带动连接环块向左移动，可以带动窗帘绣品本体向左拉扯，从而可以实现透明玻璃透光的目的，通过设置六个活动环块，可以配合连接环块带动窗帘绣品本体进行左右移动，同时可以对窗帘绣品本体进行支撑，通过设置滚动块，可以提高螺纹杆转动的稳定性，整体结构简单，方便使用，实现了窗帘绣品便于调节的目的，不需要人工手动拉合窗帘来调节窗帘遮光范围，避免拉合力度过大导致窗帘损坏，提高了窗帘使用寿命，提高了窗帘绣品的使用效果。

附图说明

[0016] 图1为本实用新型结构示意图；

[0017] 图2为本实用新型结构中窗帘框体连接结构正视图。

[0018] 图中：1窗帘框体、2驱动箱、3电机箱、4驱动电机、5驱动轴、6第一锥齿轮、7第二锥齿轮、8螺纹杆、9螺纹块、10滚动块、11移动块、12连接环块、13窗帘绣品本体、14活动环块、15固定环块、16连接杆、17透明玻璃、18箱体门。

具体实施方式

[0019] 下面将结合本实用新型实施例中的附图，对本实用新型实施例中的技术方案进行清楚、完整地描述，显然，所描述的实施例仅仅是本实用新型一部分实施例，而不是全部的实施例。基于本实用新型中的实施例，本领域普通技术人员在没有做出创造性劳动前提下所获得的所有其他实施例，都属于本实用新型保护的范围。

[0020] 请参阅图1-2，一种便于调节的窗帘绣品，包括窗帘框体1，窗帘框体1的顶部固定连接有驱动箱2，驱动箱2顶部的左侧固定连接有电机箱3，电机箱3的内顶壁固定连接驱动电机4，驱动电机4的型号可为YB3-315S-6-75，驱动电机4的输出轴固定连接有驱动轴5，驱动轴5的底端固定连接有第一锥齿轮6，第一锥齿轮6的底部啮合有第二锥齿轮7，第二锥齿轮7的内侧固定连接有螺纹杆8，螺纹杆8的外侧螺纹连接有螺纹块9，螺纹杆8的左右两端均固定连接有滚动块10，螺纹块9的内侧开设有与螺纹杆8外侧螺纹相适配的螺纹孔，滚动块

10的数量为两个，两个滚动块10均与驱动箱2转动连接，螺纹块9的底部固定连接有移动块11，窗帘框体1的顶部和驱动箱2的底部均开设有固定长槽，且两个固定长槽相连通，移动块11的宽度与固定长槽的宽度相等，移动块11与固定长槽滑动连接，移动块11的底部固定连接有连接环块12，连接环块12的底部固定连接有窗帘绣品本体13，窗帘绣品本体13的顶部固定连接有活动环块14，窗帘绣品本体13顶部的左侧固定连接有固定环块15，驱动轴5的底端依次贯穿电机箱3、驱动箱2和第一锥齿轮6并延伸至第一锥齿轮6的内侧，固定环块15与窗帘框体1固定连接，窗帘框体1的内侧固定连接有连接杆16，窗帘框体1的内侧固定连接有透明玻璃17，当需要用窗帘绣品本体13进行遮阳时，通过驱动电机4可以依次带动驱动轴5和第一锥齿轮6转动，因为第一锥齿轮6与第二锥齿轮7啮合，所以第一锥齿轮6转动的过程中，会依次带动第二锥齿轮7和螺纹杆8转动，通过设置固定长槽和移动块11，可以限制螺纹块9进行圆周转动，因为螺纹块9的内侧开设有与螺纹杆8外侧螺纹相适配的螺纹孔，螺纹孔与螺纹杆8外侧螺纹相接触并产生位移，所以螺纹杆8转动的过程中，会依次带动螺纹块9、移动块11和连接环块12向右移动，连接环块12向右移动的过程中，会对窗帘绣品本体13向右拉扯，从而可以达到窗帘绣品本体13遮阳的目的，实现了窗帘绣品本体13调节的目的，当不需要对透明玻璃17进行遮盖时，通过上述相反的原理，通过驱动电机4带动驱动轴5反方向转动，可以带动连接环块12向左移动，可以带动窗帘绣品本体13向左拉扯，从而可以实现透明玻璃17透光的目的，通过设置六个活动环块14，可以配合连接环块12带动窗帘绣品本体13进行左右移动，同时可以对窗帘绣品本体13进行支撑，通过设置滚动块10，可以提高螺纹杆8转动的稳定性，整体结构简单，方便使用，实现了窗帘绣品便于调节的目的，不需要人工手动拉合窗帘来调节窗帘遮光范围，避免拉合力度过大导致窗帘损坏，提高了窗帘使用寿命，提高了窗帘绣品的使用效果，活动环块14的数量为六个，六个活动环块14和连接环块12均与连接杆16滑动连接，窗帘绣品本体13位于透明玻璃17的正面，驱动箱2的正面活动连接有箱体门18，螺纹杆8的右端依次贯穿驱动箱2、第二锥齿轮7和螺纹块9并延伸至滚动块10的左侧，箱体门18的正面固定连接有门把手。

[0021] 在使用时，通过驱动电机4可以依次带动驱动轴5和第一锥齿轮6转动，第一锥齿轮6转动的过程中，会依次带动第二锥齿轮7和螺纹杆8转动，通过设置固定长槽和移动块11，可以限制螺纹块9进行圆周转动，螺纹杆8转动的过程中，会依次带动螺纹块9、移动块11和连接环块12向右移动，连接环块12向右移动的过程中，会对窗帘绣品本体13向右拉扯，从而可以达到窗帘绣品本体13遮阳的目的，实现了窗帘绣品本体13调节的目的。

[0022] 综上所述，该便于调节的窗帘绣品，当需要用窗帘绣品本体13进行遮阳时，通过驱动电机4可以依次带动驱动轴5和第一锥齿轮6转动，因为第一锥齿轮6与第二锥齿轮7啮合，所以第一锥齿轮6转动的过程中，会依次带动第二锥齿轮7和螺纹杆8转动，通过设置固定长槽和移动块11，可以限制螺纹块9进行圆周转动，因为螺纹块9的内侧开设有与螺纹杆8外侧螺纹相适配的螺纹孔，螺纹孔与螺纹杆8外侧螺纹相接触并产生位移，所以螺纹杆8转动的过程中，会依次带动螺纹块9、移动块11和连接环块12向右移动，连接环块12向右移动的过程中，会对窗帘绣品本体13向右拉扯，从而可以达到窗帘绣品本体13遮阳的目的，实现了窗帘绣品本体13调节的目的，当不需要对透明玻璃17进行遮盖时，通过上述相反的原理，通过驱动电机4带动驱动轴5反方向转动，可以带动连接环块12向左移动，可以带动窗帘绣品本体13向左拉扯，从而可以实现透明玻璃17透光的目的，通过设置六个活动环块14，可以配合

连接环块12带动窗帘绣品本体13进行左右移动，同时可以对窗帘绣品本体13进行支撑，通过设置滚动块10，可以提高螺纹杆8转动的稳定性，整体结构简单，方便使用，实现了窗帘绣品便于调节的目的，不需要人工手动拉合窗帘来调节窗帘遮光范围，避免拉合力度过大导致窗帘损坏，提高了窗帘使用寿命，提高了窗帘绣品的使用效果，解决了现有的窗帘绣品存在着不便于调节的缺点，导致需要人工手动拉合窗帘来调节窗帘遮光范围，拉合力度过大可能会导致窗帘损坏，降低了窗帘使用寿命，降低了窗帘绣品的使用效果的问题。

[0023] 需要说明的是，在本文中，诸如第一和第二等之类的关系术语仅仅用来将一个实体或者操作与另一个实体或操作区分开来，而不一定要求或者暗示这些实体或操作之间存在任何这种实际的关系或者顺序。而且，术语“包括”、“包含”或者其任何其他变体意在涵盖非排他性的包含，从而使得包括一系列要素的过程、方法、物品或者设备不仅包括那些要素，而且还包括没有明确列出的其他要素，或者是还包括为这种过程、方法、物品或者设备所固有的要素。在没有更多限制的情况下，由语句“包括一个……”限定的要素，并不排除在包括所述要素的过程、方法、物品或者设备中还存在另外的相同要素。

[0024] 尽管已经示出和描述了本实用新型的实施例，对于本领域的普通技术人员而言，可以理解在不脱离本实用新型的原理和精神的情况下可以对这些实施例进行多种变化、修改、替换和变型，本实用新型的范围由所附权利要求及其等同物限定。

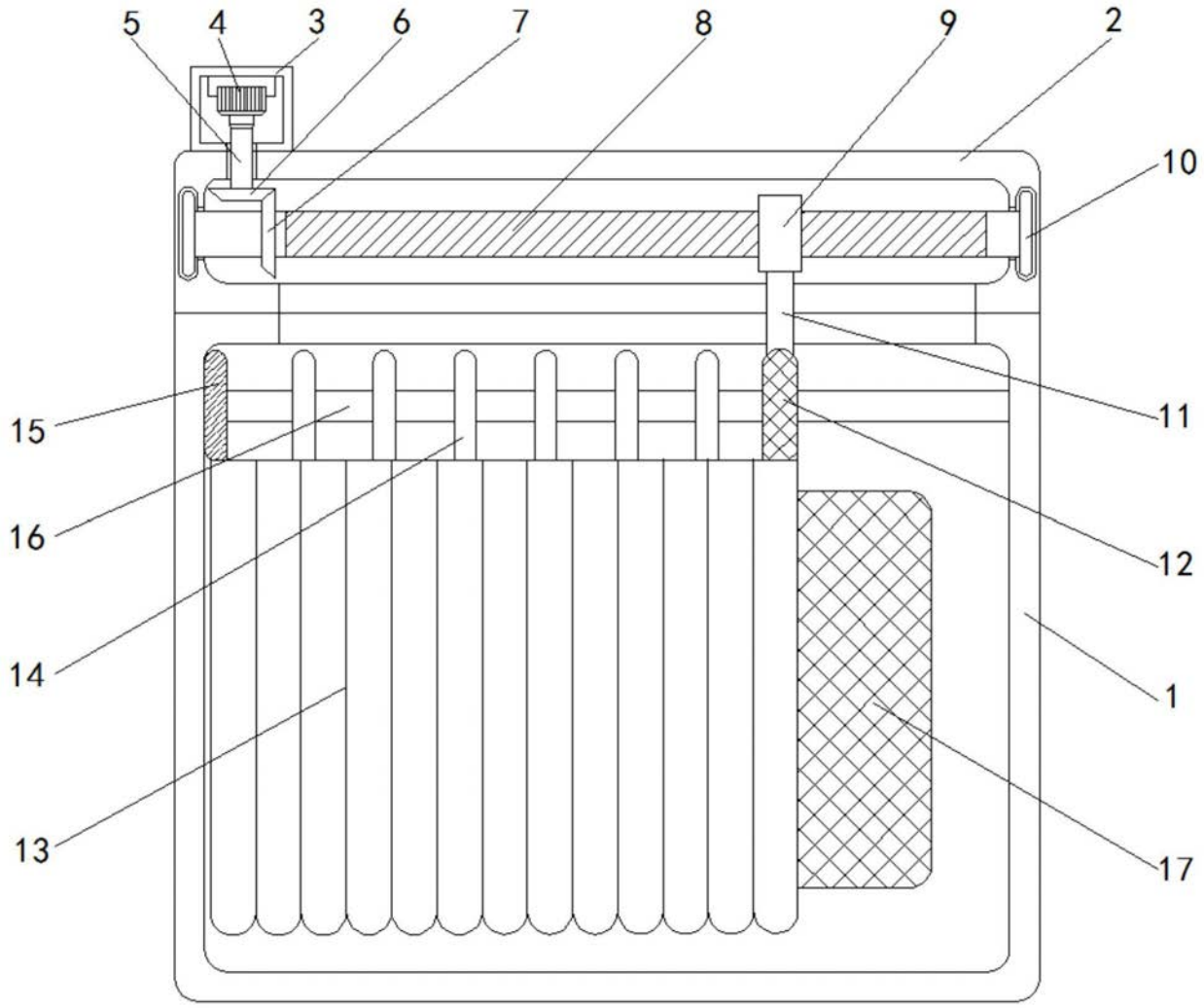

图1

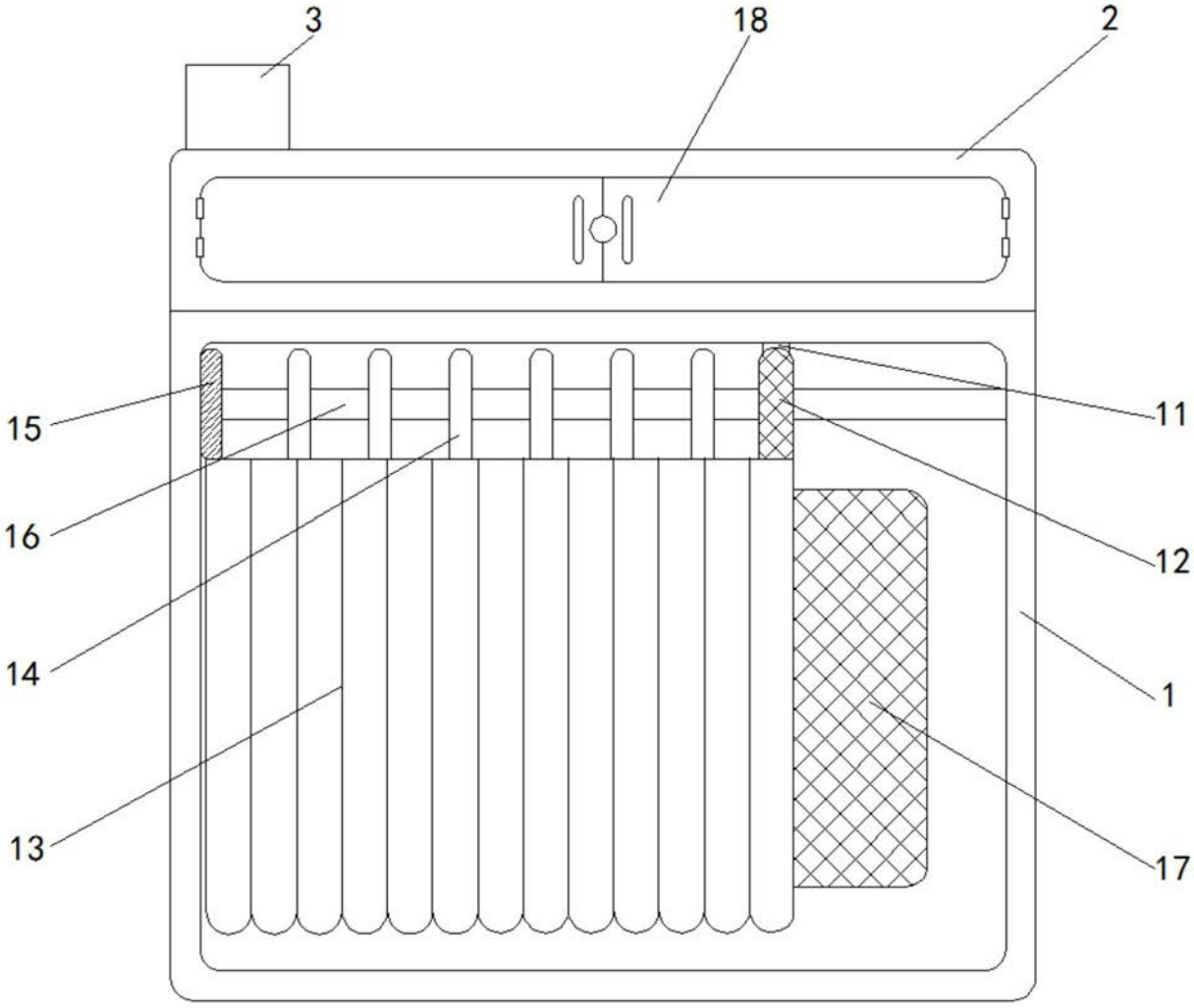

图2