(19)中华人民共和国国家知识产权局

(12)实用新型专利

(10)授权公告号 CN 206976734 U
(45)授权公告日 2018.02.06

(21)申请号 201720787093.6

(22)申请日 2017.06.30

(73)专利权人 浙江禄森电子科技有限公司
地址 314000 浙江省嘉兴市秀洲区油车港镇茶园北路257号2号楼1层

(72)发明人 刘振兴 李虎城 方大超

(74)专利代理机构 北京华仲龙腾专利代理事务所(普通合伙) 11548
代理人 李静

(51)Int.Cl.
H01R 13/73(2006.01)
H01R 13/66(2006.01)
H01R 13/70(2006.01)
H01R 13/717(2006.01)
H01R 27/00(2006.01)
H01R 25/00(2006.01)

权利要求书1页 说明书3页 附图2页

(54)实用新型名称

电源连接结构

(57)摘要

本实用新型公开了一种电源连接结构，其特征在于：包括连接杆、横杆、圆盘、连接线及磁铁，横杆固定于连接杆，圆盘转动连接于连接杆，连接杆包括主体、第一插头及显示屏，第一插头固定于主体，主体设有网线接口，横杆包括第二插头、照明灯及开关，照明灯与开关连接，第一插头、第二插头与连接线连接，连接线与显示屏连接，圆盘包括凹型部及平面部，凹型部设有至少两USB接口，磁铁固定于平面部。闲置或使用时，可将磁铁吸住铁块固定，使用方便，便于操作，同时可连接多根USB线，结构新颖，设计巧妙，方便了人们的日常操作。

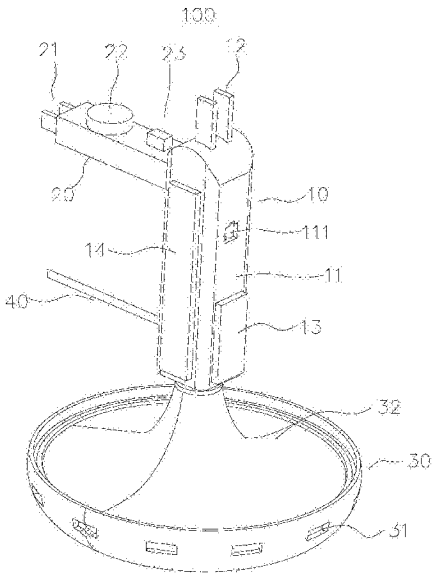

CN 206976734 U

1.一种电源连接结构，其特征在于：包括连接杆、横杆、圆盘、连接线及磁铁，所述横杆固定于所述连接杆，所述圆盘转动连接于所述连接杆，所述连接杆包括主体、第一插头及显示屏，所述第一插头固定于所述主体，所述主体设有网线接口，所述横杆包括第二插头、照明灯及开关，所述照明灯与所述开关连接，所述第一插头、第二插头与所述连接线连接，所述连接线与所述显示屏连接，所述圆盘包括凹型部及平面部，所述凹型部设有至少两USB接口，所述磁铁固定于所述平面部。

2.如权利要求1所述的电源连接结构，其特征在于：所述凹型部呈圆形。

3.如权利要求2所述的电源连接结构，其特征在于：所述至少两USB接口沿所述凹型部圆周方向均匀分布。

4.如权利要求3所述的电源连接结构，其特征在于：所述连接杆与所述圆盘垂直。

5.如权利要求4所述的电源连接结构，其特征在于：所述连接杆与所述横杆垂直。

6.如权利要求5所述的电源连接结构，其特征在于：所述磁铁垂直于所述连接杆。

7.如权利要求6所述的电源连接结构，其特征在于：所述连接杆还包括音乐播放器，所述音乐播放器固定于所述主体。

8.如权利要求7所述的电源连接结构，其特征在于：所述音乐播放器与所述第一插头连接。

9.如权利要求8所述的电源连接结构，其特征在于：所述连接杆呈长条状。

10.如权利要求9所述的电源连接结构，其特征在于：所述连接线固定于所述主体。

电源连接结构

技术领域

[0001] 本实用新型涉及电器领域，尤其涉及一种电源连接结构。

背景技术

[0002] 目前，电源连接结构常指电源插头，将电器用品等装置连接至电源的装置。电源插座和插头根据国家在地区的不同，在外型、等级、尺寸和种类方面都有所不同，各个国家都有政府制订的标准，广泛应用于人们的日常生活中。

[0003] 但是，现有的电源连接结构存在以下缺陷：

[0004] 市面上的电源连接结构功能单一，由于不同电器接头具有多样性，现有的电源插头无法满足多种电器的连接，需要插线板转接，造成了使用不便的问题，同时功能单一，使用效率低。

实用新型内容

[0005] 为了克服现有技术的不足，本实用新型的目的之一在于提供一种电源连接结构，其能解决使用不便的问题。

[0006] 本实用新型的目的之一采用如下技术方案实现：

[0007] 一种电源连接结构，包括连接杆、横杆、圆盘、连接线及磁铁，所述横杆固定于所述连接杆，所述圆盘转动连接于所述连接杆，所述连接杆包括主体、第一插头及显示屏，所述第一插头固定于所述主体，所述主体设有网线接口，所述横杆包括第二插头、照明灯及开关，所述照明灯与所述开关连接，所述第一插头、第二插头与所述连接线连接，所述连接线与所述显示屏连接，所述圆盘包括凹型部及平面部，所述凹型部设有至少两USB接口，所述磁铁固定于所述平面部。

[0008] 进一步地，所述凹型部呈圆形。

[0009] 进一步地，所述至少两USB接口沿所述凹型部圆周方向均匀分布。

[0010] 进一步地，所述连接杆与所述圆盘垂直。

[0011] 进一步地，所述连接杆与所述横杆垂直。

[0012] 进一步地，所述磁铁垂直于所述连接杆。

[0013] 进一步地，所述连接杆还包括音乐播放器，所述音乐播放器固定于所述主体。

[0014] 进一步地，所述音乐播放器与所述第一插头连接。

[0015] 进一步地，所述连接杆呈长条状。

[0016] 进一步地，所述连接线固定于所述主体。

[0017] 相比现有技术，本实用新型的有益效果在于：

[0018] 闲置或使用时，可将所述磁铁吸住铁块固定，使用方便，便于操作，同时可连接多根USB线，结构新颖，设计巧妙，方便了人们的日常操作。

[0019] 上述说明仅是本实用新型技术方案的概述，为了能够更清楚了解本实用新型的技术手段，而可依照说明书的内容予以实施，并且为了让本实用新型的上述和其他目的、特征

和优点能够更明显易懂，以下特举较佳实施例，并配合附图，详细说明如下。

附图说明

[0020] 图1为本实用新型电源连接结构中一较佳实施例的立体图；

[0021] 图2为图1所示电源连接结构的另一立体图。

[0022] 图中：100、电源连接结构；10、连接杆；11、主体；111、网线接口；12、第一插头；13、显示屏；14、音乐播放器；20、横杆；21、第二插头；22、照明灯；23、开关；30、圆盘；31、USB接口；32、凹型部；33、平面部；40、连接线；50、磁铁。

具体实施方式

[0023] 下面，结合附图以及具体实施方式，对本实用新型做进一步描述，需要说明的是，在不相冲突的前提下，以下描述的各实施例之间或各技术特征之间可以任意组合形成新的实施例。

[0024] 需要说明的是，当组件被称为“固定于”另一个组件，它可以直接在另一个组件上或者也可以存在居中的组件。当一个组件被认为是“连接”另一个组件，它可以是直接连接到另一个组件或者可能同时存在居中组件。当一个组件被认为是“设置于”另一个组件，它可以是直接设置在另一个组件上或者可能同时存在居中组件。本文所使用的术语“垂直的”、“水平的”、“左”、“右”以及类似的表述只是为了说明的目的。

[0025] 除非另有定义，本文所使用的所有的技术和科学术语与属于本实用新型的技术领域的技术人员通常理解的含义相同。本文中在本实用新型的说明书中所使用的术语只是为了描述具体的实施例的目的，不是旨在于限制本实用新型。本文所使用的术语“及/或”包括一个或多个相关的所列项目的任意的和所有的组合。

[0026] 请参阅图1-2为本实用新型电源连接结构100的一较佳实施例，包括连接杆10、横杆20、圆盘30、连接线40及磁铁50。

[0027] 所述连接杆10包括主体11、第一插头12、显示屏13及音乐播放器14，所述主体11呈长条状，所述第一插头12、显示屏13及音乐播放器14固定于所述主体11，所述主体11设有网线接口111，所述第一插头12、显示屏13及音乐播放器14与所述第一插头12连接。

[0028] 所述横杆20包括第二插头21、照明灯22及开关23，所述照明灯22与所述开关23连接，所述开关23控制所述照明灯22的开关，第二插头21与照明灯22及开关23连接。

[0029] 所述圆盘30包括凹型部32及平面部33，所述凹型部32设有至少两USB接口31，所述凹型部32呈圆形，所述USB接口31沿所述凹型部32圆周方向均匀分布。

[0030] 组装所述电源连接结构100时，所述横杆20固定于所述连接杆10，所述圆盘30转动连接于所述连接杆10，所述第一插头12、第二插头21与所述连接线40连接，所述连接线40与所述显示屏13连接，所述连接线40固定于所述主体11，所述磁铁50固定于所述平面部33，闲置或使用时，可将所述磁铁50吸住铁块固定，使用方便，便于操作，同时可连接多根USB线，结构新颖，设计巧妙，方便了人们的日常操作。

[0031] 需要说明的是，所述连接杆10与所述圆盘30垂直，所述连接杆10与所述横杆20垂直，所述磁铁50垂直于所述连接杆10，组装简便，便于操作。

[0032] 上述实施方式仅为本实用新型的优选实施方式，不能以此来限定本实用新型保护

的范围，本领域的技术人员在本实用新型的基础上所做的任何非实质性的变化及替换均属于本实用新型所要求保护的范围。

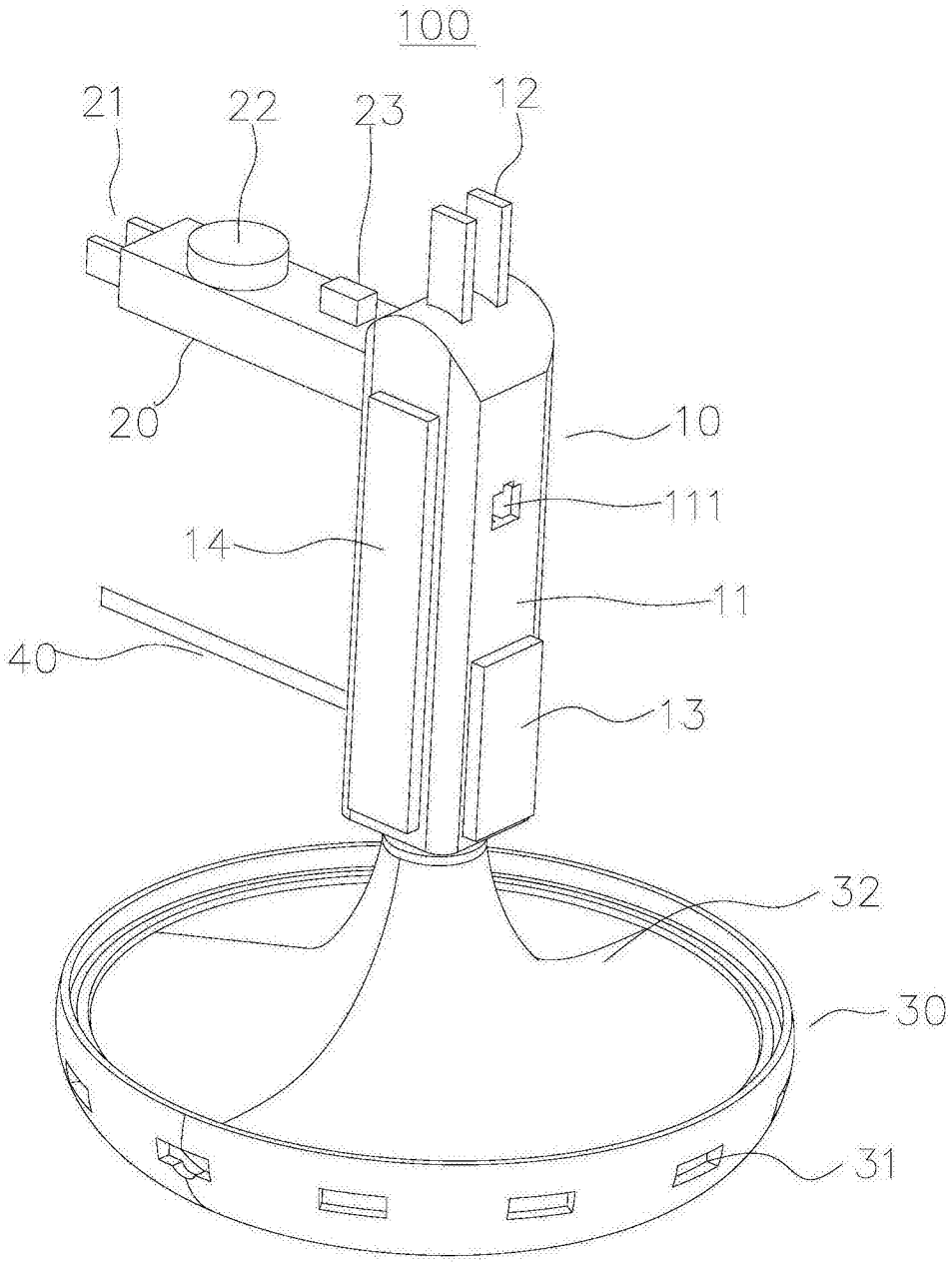

图1

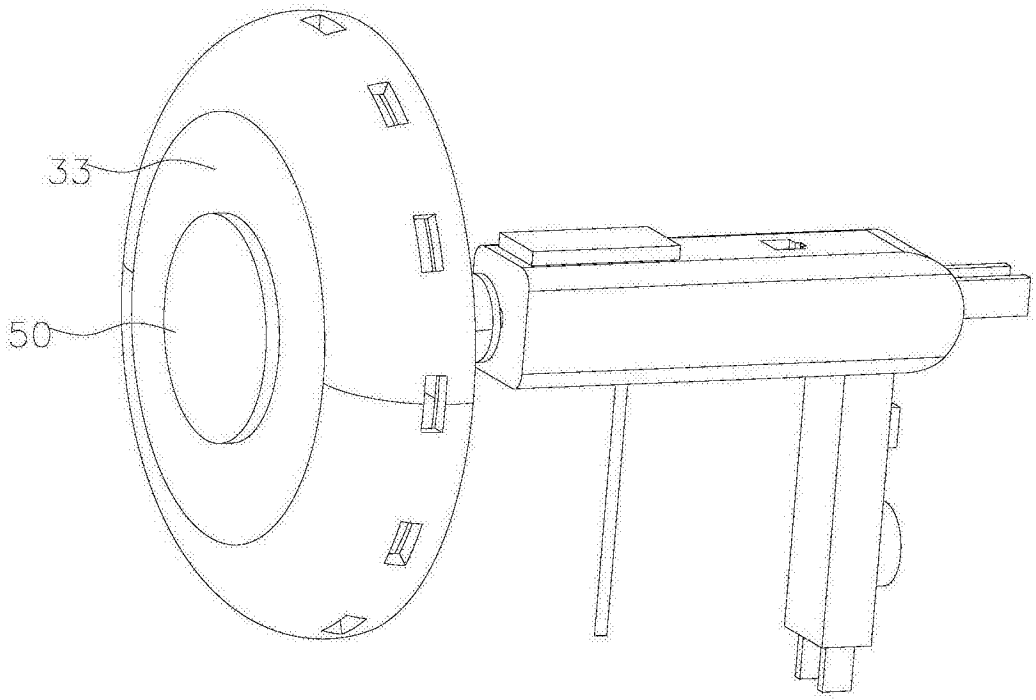

图2