(19)中华人民共和国国家知识产权局

(12)实用新型专利

(10)授权公告号 CN 201741525 U
(45)授权公告日 2011.02.09

(21)申请号 201020147190.7

(22)申请日 2010.04.01

(73)专利权人 杭州钱江电气集团股份有限公司
地址 311243 浙江省杭州市萧山区坎山镇钱江电气科技工业园

(72)发明人 余国清

(74)专利代理机构 杭州杭诚专利事务所有限公司 33109
代理人 俞润体

(51)Int.Cl.
H01F 27/06(2006.01)

权利要求书 1 页 说明书 1 页 附图 1 页

(54)实用新型名称

用于变压器的定位装置

(57)摘要

本实用新型是一种定位装置，特别涉及一种用于变压器的定位装置。包括上节油箱，上节油箱的底部设有上节油箱箱沿，上节油箱箱沿底部设有下节油箱箱沿，下节油箱箱沿的底部设有下节油箱，所述的上节油箱通过定位机构与上节油箱箱沿相固定。结构简单，装配简便，提高效率。

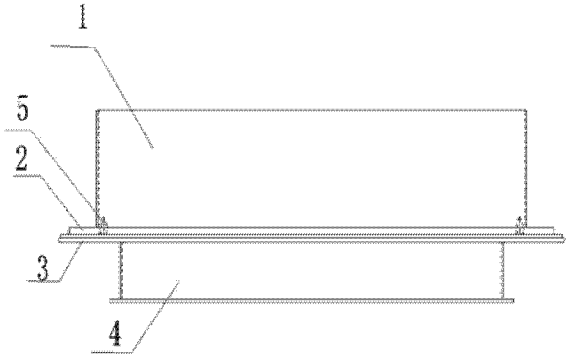

CN 201741525 U

1. 一种用于变压器的定位装置，其特征在于：包括上节油箱 (1)，上节油箱 (1) 的底部设有上节油箱箱沿 (2)，上节油箱箱沿 (2) 底部设有下节油箱箱沿 (3)，下节油箱箱沿 (3) 的底部设有下节油箱 (4)，所述的上节油箱 (1) 通过定位机构与上节油箱箱沿 (2) 相固定。

2. 根据权利要求 1 所述的用于变压器的定位装置，其特征在于：所述的定位机构可以是定位钉或螺栓 (5)。

3. 根据权利要求 1 或 2 所述的用于变压器的定位装置，其特征在于：所述的定位机构分别位于上节油箱 (1) 箱底的四角。

4. 根据权利要求 1 或 2 所述的用于变压器的定位装置，其特征在于：所述的下节油箱箱沿 (3) 和上节油箱箱沿 (2) 呈阶梯状分布。

5. 根据权利要求 1 或 2 所述的用于变压器的定位装置，其特征在于：所述的下节油箱箱沿 (3) 与下节油箱 (4) 的箱壁相固定连接。

用于变压器的定位装置

技术领域

[0001] 本实用新型是一种定位装置，特别涉及一种用于变压器的定位装置。

背景技术

[0002] 现有技术中变压器的箱沿与变压器之间往往是焊成一体化，这样在装配的时候很难定位，导致变压器的装配不准，工作效率降低，甚至可能影响变压器的使用。

发明内容

[0003] 实用新型主要是解决现有技术中存在的不足，提供一种用于变压器的定位装置。

[0004] 本实用新型的上述技术问题主要是通过下述技术方案得以解决的：

[0005] 一种用于变压器的定位装置，包括上节油箱，上节油箱的底部设有上节油箱箱沿，上节油箱箱沿底部设有下节油箱箱沿，下节油箱箱沿的底部设有下节油箱，所述的上节油箱通过定位机构与上节油箱箱沿相固定。定位机构固定上节油箱和上节油箱箱沿，在装配时能准确的定位。

[0006] 作为优选，所述的定位机构可以是定位钉或螺栓。

[0007] 作为优选，所述的定位机构分别位于上节油箱箱底的四角。

[0008] 作为优选，所述的下节油箱箱沿和上节油箱箱沿呈阶梯状分布。

[0009] 作为优选，所述的下节油箱箱沿与下节油箱的箱壁相固定连接。

[0010] 因此，本实用新型提供的用于变压器的定位装置，结构简单，装配简便，提高效率。

附图说明

[0011] 图 1 是本实用新型的结构示意图；

[0012] 图 2 是本实用新型的的俯视结构示意图。

具体实施方式

[0013] 下面通过实施例，并结合附图，对本实用新型的技术方案作进一步具体的说明。

[0014] 实施例：如图 1 和图 2 所示，一种用于变压器的定位装置，包括上节油箱 1，上节油箱 1 的底部设有上节油箱箱沿 2，上节油箱箱沿 2 底部设有下节油箱箱沿 3，下节油箱箱沿 3 和上节油箱箱沿 2 呈阶梯状分布，下节油箱箱沿 3 的底部设有下节油箱 4，所述的上节油箱 1 通过定位机构与上节油箱箱沿 2 相固定，所述的定位机构可以是定位钉或螺栓 5，所述的定位机构分别位于上节油箱 1 箱底的四角，所述的下节油箱箱沿 3 与下节油箱 4 的箱壁相固定连接。

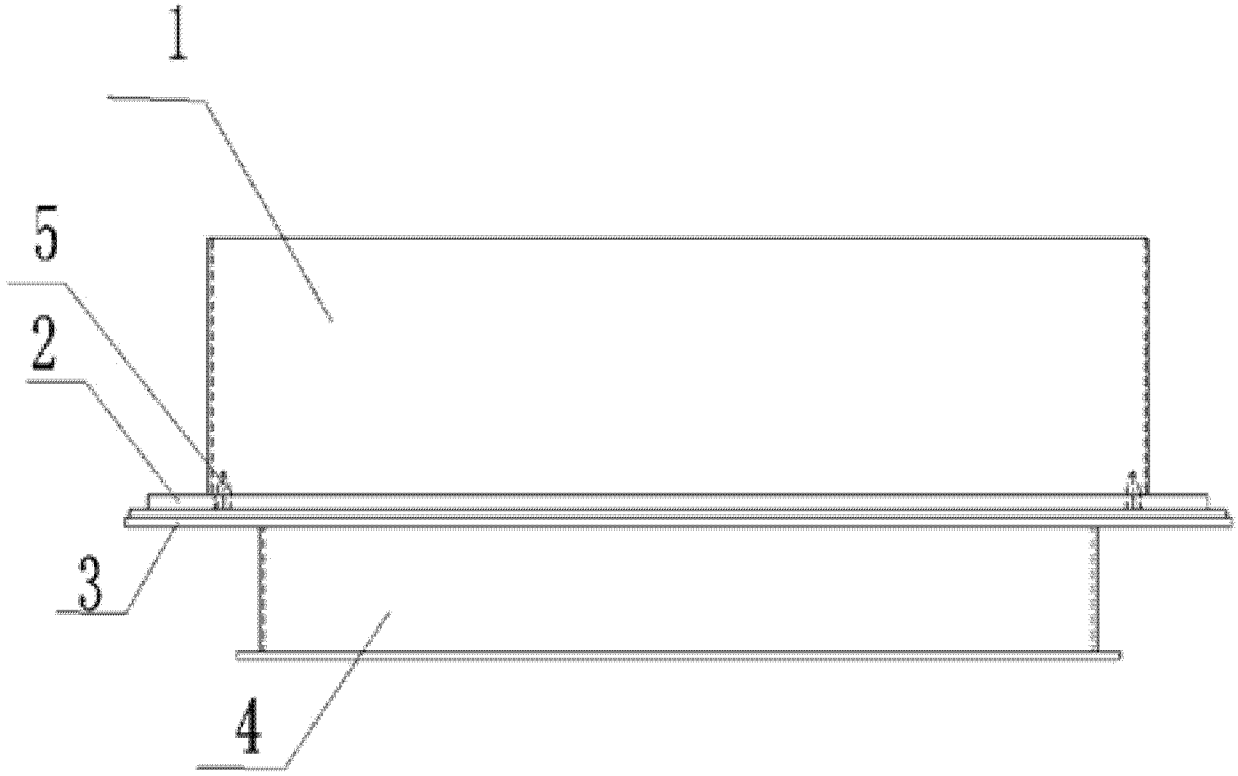

图 1

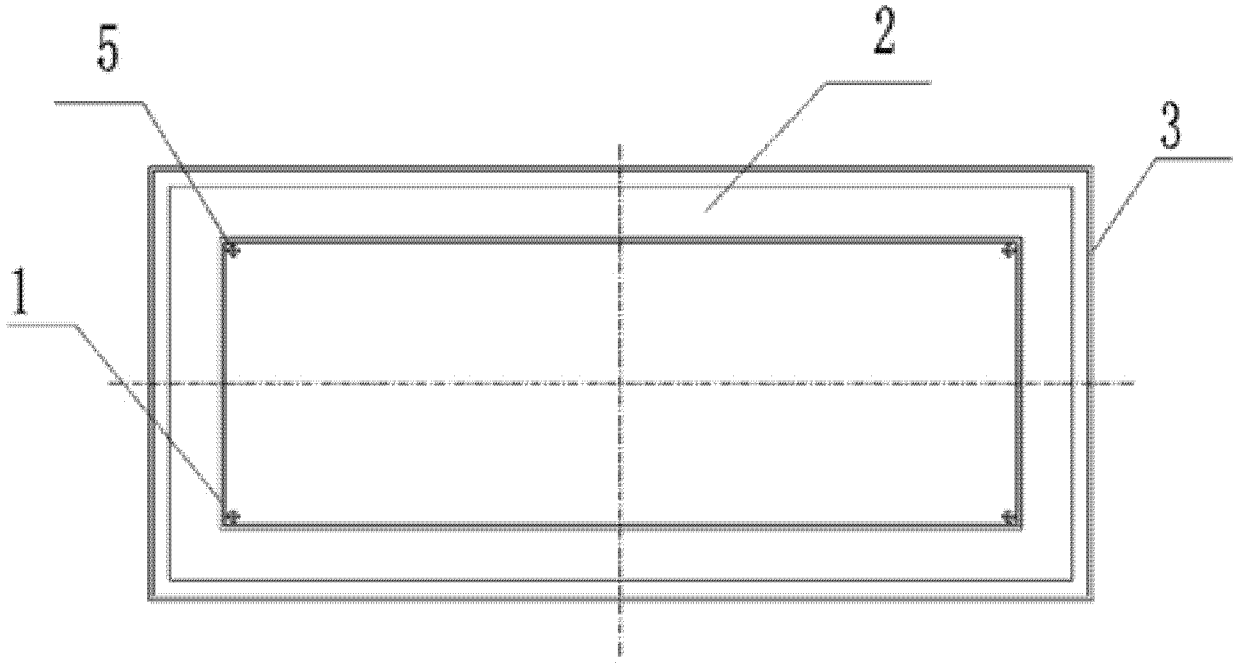

图 2