(19)国家知识产权局

(12)实用新型专利

(10)授权公告号 CN 219939845 U
(45)授权公告日 2023.11.03

(21)申请号 202321361221.2

(22)申请日 2023.05.31

(73)专利权人 温州市安力鞋业有限公司
地址 325000 浙江省温州市瑞安市云周街道繁荣村(森迪鞋业有限公司内)

(72)发明人 董大房

(74)专利代理机构 温州瓯越专利代理有限公司 33211
专利代理师 李祎帆

(51)Int.Cl.
A43B 7/083(2022.01)
A43B 23/08(2006.01)
A43B 23/02(2006.01)
A43B 13/14(2006.01)

权利要求书1页 说明书3页 附图3页

(54)实用新型名称

一种具有鞋头保护的防踢注塑休闲鞋

(57)摘要

本实用新型涉及休闲鞋技术领域,公开了一种具有鞋头保护的防踢注塑休闲鞋,包括鞋底,所述鞋底顶端固定连接有鞋面,所述鞋面内部一侧设置有缓冲腔,所述缓冲腔前部设置有防踢块,所述防踢块远离鞋面一侧固定连接有均匀分布的缓冲弹簧,所述鞋底顶端中部设置鞋垫,所述鞋垫内上部设置有透气抗菌面料层,所述透气抗菌面料层下部设置有人工软骨泡沫层,所述人工软骨泡沫层下部设置有人工弹簧泡沫层。本实用新型中,由于防踢块采用的是橡胶垫,因此具有良好的柔软度和耐磨度,防踢块和弹簧的弹力作用,给予一个缓冲的作用力,弹簧会发生压缩,防踢块往缓冲腔内部移动,从而对脚的尖部具有保护的作用。

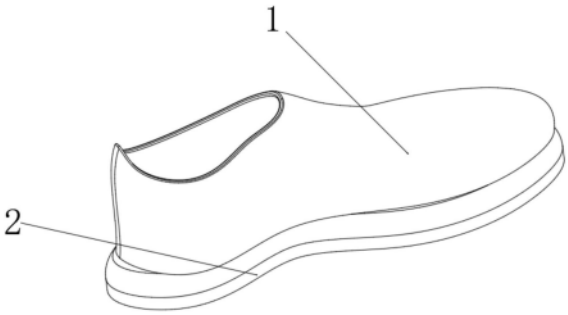

CN 219939845 U

1.一种具有鞋头保护的防踢注塑休闲鞋,包括鞋底(2),其特征在于:所述鞋底(2)顶端固定连接有鞋面(1),所述鞋面(1)内部一侧设置有缓冲腔(11),所述缓冲腔(11)前部设置有防踢块(10),所述防踢块(10)远离鞋面(1)一侧固定连接有均匀分布的缓冲弹簧(12),所述鞋底(2)顶端中部设置鞋垫(3),所述鞋垫(3)内上部设置有透气抗菌面料层(6),所述透气抗菌面料层(6)下部设置有人工软骨泡沫层(7),所述人工软骨泡沫层(7)下部设置有人工弹簧泡沫层(8)。

2.根据权利要求1所述的一种具有鞋头保护的防踢注塑休闲鞋,其特征在于:所述缓冲弹簧(12)远离防踢块(10)一端分别固定连接在缓冲腔(11)一侧。

3.根据权利要求1所述的一种具有鞋头保护的防踢注塑休闲鞋,其特征在于:所述人工弹簧泡沫层(8)下部设置有耐磨垫(9)。

4.根据权利要求1所述的一种具有鞋头保护的防踢注塑休闲鞋,其特征在于:所述鞋底(2)底端中部一侧固定连接有不规则分布的防滑垫(4)。

5.根据权利要求1所述的一种具有鞋头保护的防踢注塑休闲鞋,其特征在于:所述鞋底(2)底端另一侧中部设置有不规则分布的缓冲垫(5)。

6.根据权利要求1所述的一种具有鞋头保护的防踢注塑休闲鞋,其特征在于:所述鞋底(2)另一侧内中部设置有不规则分布的空腔(14),所述空腔(14)上部均设置有气囊(15),所述空腔(14)内均滑动连接有缓冲垫(5),所述鞋底(2)底端另一侧均设置有不规则分布的通孔(13)且均与空腔(14)相连通。

一种具有鞋头保护的防踢注塑休闲鞋

技术领域

[0001] 本实用新型涉及休闲鞋技术领域，尤其涉及一种具有鞋头保护的防踢注塑休闲鞋。

背景技术

[0002] 休闲鞋是鞋类的一种，主要特色是一种简单，舒适的设计理念，满足人们日常生活穿着的需求，休闲鞋的概念、内涵和功能便与这种新生活理想和方式紧密相关，人们借助休闲鞋的造型、品牌及内涵去修饰装扮自己、展示自己，从中获得一种审美愉悦和象征性的精神满足，现有的各类运动休闲鞋，人们为了穿着舒适，为了提高鞋子在运动过程中的透气性，鞋面一般采用织物加工而成，即便于透气也便于行走运动，休闲鞋的鞋底也具有良好的舒适性和抓地力。

[0003] 但是现有的休闲鞋脚趾部分较为柔软，在使用者穿着休闲鞋时，脚趾不小心踢到硬物，从而使得脚趾受伤，并且，休闲鞋长时间穿戴脚部出汗时，缺少汗液处理结构，导致使用者穿戴舒适度较差。

发明内容

[0004] 本实用新型的目的是为了解决现有技术中存在的缺点，而提出的一种具有鞋头保护的防踢注塑休闲鞋。

[0005] 为了实现上述目的，本实用新型采用了如下技术方案：一种具有鞋头保护的防踢注塑休闲鞋，包括鞋底，所述鞋底顶端固定连接有鞋面，所述鞋面内部一侧设置有缓冲腔，所述缓冲腔前部设置有防踢块，所述防踢块远离鞋面一侧固定连接有均匀分布的缓冲弹簧，所述鞋底顶端中部设置鞋垫，所述鞋垫内上部设置有透气抗菌面料层，所述透气抗菌面料层下部设置有人工软骨泡沫层，所述人工软骨泡沫层下部设置有人工弹簧泡沫层。

[0006] 作为上述技术方案的进一步描述：

[0007] 所述缓冲弹簧远离防踢块一端分别固定连接在缓冲腔一侧。

[0008] 作为上述技术方案的进一步描述：

[0009] 所述人工弹簧泡沫层下部设置有耐磨垫。

[0010] 作为上述技术方案的进一步描述：

[0011] 所述鞋底底端中部一侧固定连接有不规则分布的防滑垫。

[0012] 作为上述技术方案的进一步描述：

[0013] 所述鞋底底端另一侧中部设置有不规则分布的缓冲垫。

[0014] 作为上述技术方案的进一步描述：

[0015] 所述鞋底另一侧内中部设置有不规则分布的空腔，所述空腔上部均设置有气囊，所述空腔内均滑动连接有缓冲垫，所述鞋底底端另一侧均设置有不规则分布的通孔且均与空腔相连通。

[0016] 本实用新型具有如下有益效果：

[0017] 1、本实用新型中，使用者脚的前端与硬物接触的时候，由于防踢块采用的是橡胶垫，因此具有良好的柔软度和耐磨度，防踢块和弹簧的弹力作用，给予一个缓冲的作用力，弹簧会发生压缩，防踢块往缓冲腔内部移动，从而对脚的尖部具有保护的作用。

[0018] 2、本实用新型中，鞋垫内粘贴有透气抗菌面料层，透气抗菌面料层下侧粘贴有人工软骨泡沫层和人工弹簧泡沫层，当脚部出汗时，透气抗菌面料层能够对汗液进行吸收，人工软骨泡沫层和人工弹簧泡沫层能够提高脚部的舒适度。

附图说明

[0019] 图1为本实用新型提出的一种具有鞋头保护的防踢注塑休闲鞋的主视立体图；

[0020] 图2为本实用新型提出的一种具有鞋头保护的防踢注塑休闲鞋的内部结构示意图；

[0021] 图3为本实用新型提出的一种具有鞋头保护的防踢注塑休闲鞋的仰视图；

[0022] 图4为本实用新型提出的一种具有鞋头保护的防踢注塑休闲鞋的鞋垫内部结构图；

[0023] 图5为图2中A处放大图；

[0024] 图6为图2中B处放大图。

[0025] 图例说明：

[0026] 1、鞋面；2、鞋底；3、鞋垫；4、防滑垫；5、缓冲垫；6、透气抗菌面料层；7、人工软骨泡沫层；8、人工弹簧泡沫层；9、耐磨垫；10、防踢块；11、缓冲腔；12、缓冲弹簧；13、通孔；14、空腔；15、气囊。

具体实施方式

[0027] 下面将结合本实用新型实施例中的附图，对本实用新型实施例中的技术方案进行清楚、完整地描述，显然，所描述的实施例仅仅是本实用新型一部分实施例，而不是全部的实施例。基于本实用新型中的实施例，本领域普通技术人员在没有做出创造性劳动前提下所获得的所有其他实施例，都属于本实用新型保护的范围。

[0028] 参照图1-6，本实用新型提供的一种实施例：一种具有鞋头保护的防踢注塑休闲鞋，包括鞋底2，鞋底2顶端固定连接有鞋面1，鞋面1内部一侧设置有缓冲腔11，缓冲腔11前部设置有防踢块10，防踢块10远离鞋面1一侧固定连接有均匀分布的缓冲弹簧12，使用者脚的前端与硬物接触的时候，由于防踢块10采用的是橡胶垫，因此具有良好的柔软度和耐磨度，防踢块10和缓冲弹簧12的弹力作用，给予一个缓冲的作用力，缓冲弹簧12会发生压缩，防踢块10往缓冲腔11内部移动，从而对脚的尖部具有保护的作用，这样使用者脚尖就不会受伤了，鞋底2顶端中部设置鞋垫3，鞋垫3内上部设置有透气抗菌面料层6，透气抗菌面料层6下部设置有人工软骨泡沫层7，人工软骨泡沫层7下部设置有人工弹簧泡沫层8，鞋垫3内粘贴有透气抗菌面料层6，透气抗菌面料层6下侧粘贴有人工软骨泡沫层7和人工弹簧泡沫层8，当脚部出汗时，透气抗菌面料层6能够对汗液进行吸收，人工软骨泡沫层7和人工弹簧泡沫层8能够提高脚部的舒适度。

[0029] 缓冲弹簧12远离防踢块10一端分别固定连接在缓冲腔11一侧，人工弹簧泡沫层8下部设置有耐磨垫9，通过将缓冲弹簧12固定在缓冲腔11和防踢块10之间，能够对缓冲弹簧

12进行固定，避免在使用过程中缓冲弹簧12出现移动，影响使用，鞋底2底端中部一侧固定连接有不规则分布的防滑垫4，通过设置防滑垫4，能够增加鞋底2和地面之间的摩擦力，避免滑倒，鞋底2底端另一侧中部设置有不规则分布的缓冲垫5，鞋底2另一侧内中部设置有不规则分布的空腔14，空腔14上部均设置有气囊15，空腔14内均滑动连接有缓冲垫5，鞋底2底端另一侧均设置有不规则分布的通孔13且均与空腔14相连通，鞋底2底部开设有多个空腔14，空腔14内部设有气囊15，气囊15在使用过程中，能够缓冲作用力，气囊15下方设有缓冲垫5，缓冲垫5与气囊15相互接触，设置气囊15和缓冲垫5，使得缓冲垫5与地面直接接触的时候具有很大的缓冲作用，从而使用者的足部更加舒适。

[0030] 工作原理：在实际使用过程中，使用者脚的前端与硬物接触的时候，由于防踢块10采用的是橡胶垫，因此具有良好的柔软度和耐磨度，防踢块10和缓冲弹簧12的弹力作用，给予一个缓冲的作用力，缓冲弹簧12会发生压缩，防踢块10往缓冲腔11内部移动，从而对脚的尖部具有保护的作用，这样使用者脚尖就不会受伤了，同时，鞋面1的海绵垫材质柔软，对脚尖具有一定的保护作用，防止脚尖受伤，鞋垫3内粘贴有透气抗菌面料层6，透气抗菌面料层6下侧粘贴有人工软骨泡沫层7和人工弹簧泡沫层8，当脚部出汗时，透气抗菌面料层6能够对汗液进行吸收，人工软骨泡沫层7和人工弹簧泡沫层8能够提高脚部的舒适度，稳定支撑，避免变形，鞋底2底部开设有多个空腔14，空腔14内部设有气囊15，气囊15在使用过程中，能够缓冲作用力，气囊15下方设有缓冲垫5，缓冲垫5与气囊15相互接触，设置气囊15和缓冲垫5，使得缓冲垫5与地面直接接触的时候具有很大的缓冲作用，从而使用者的足部更加舒适。

[0031] 最后应说明的是：以上所述仅为本实用新型的优选实施例而已，并不用于限制本实用新型，尽管参照前述实施例对本实用新型进行了详细的说明，对于本领域的技术人员来说，其依然可以对前述各实施例所记载的技术方案进行修改，或者对其中部分技术特征进行等同替换，凡在本实用新型的精神和原则之内，所作的任何修改、等同替换、改进等，均应包含在本实用新型的保护范围之内。

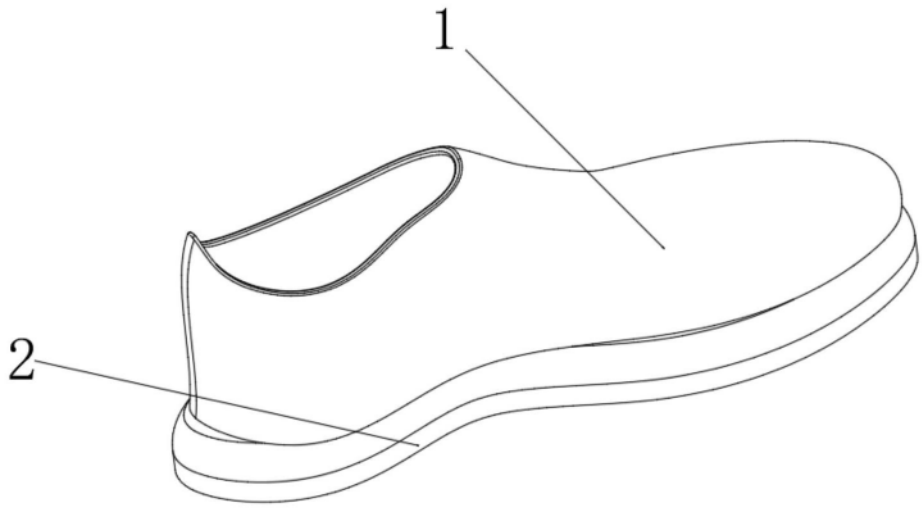

图1

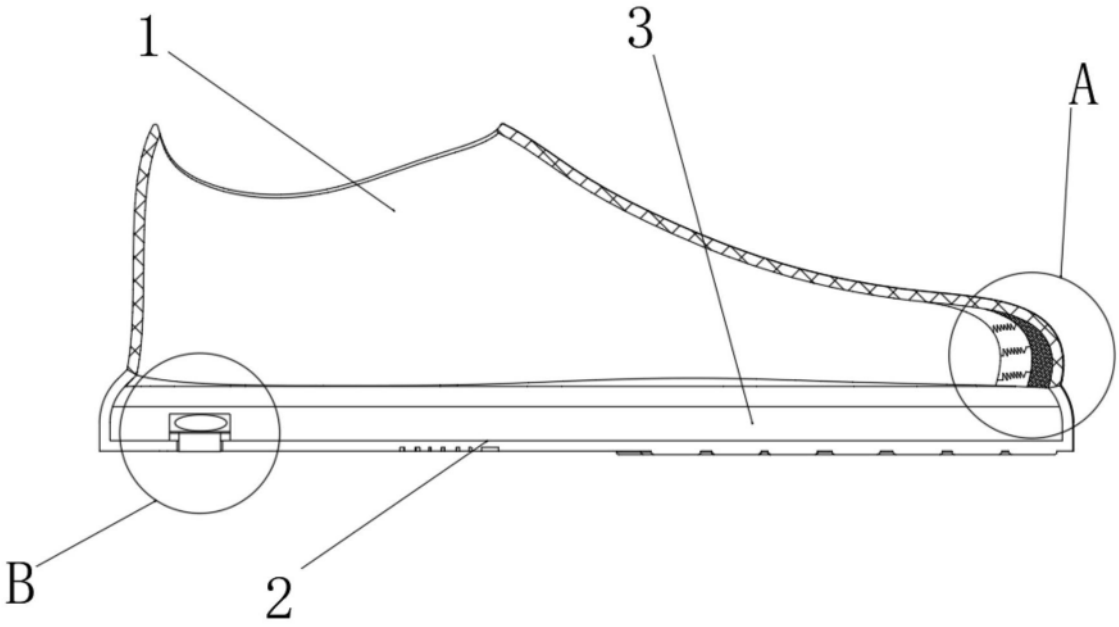

图2

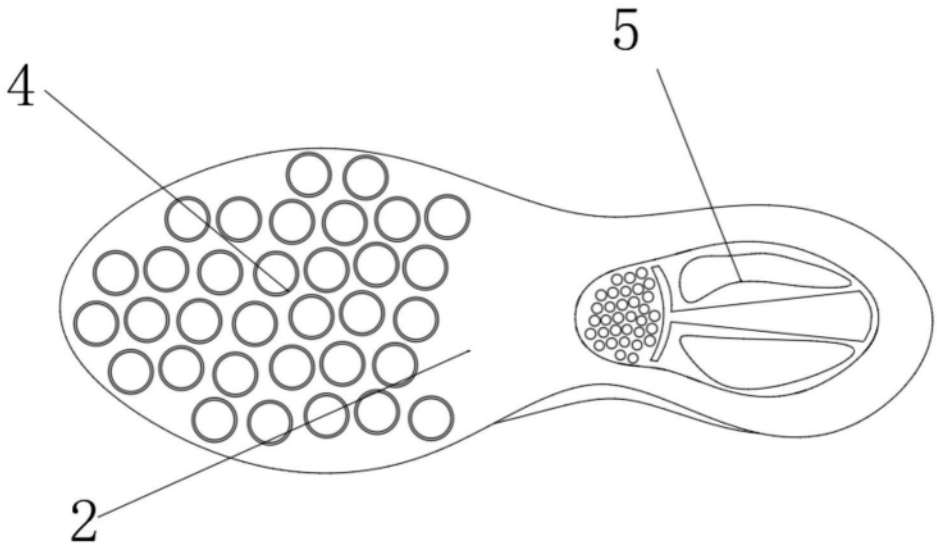

图3

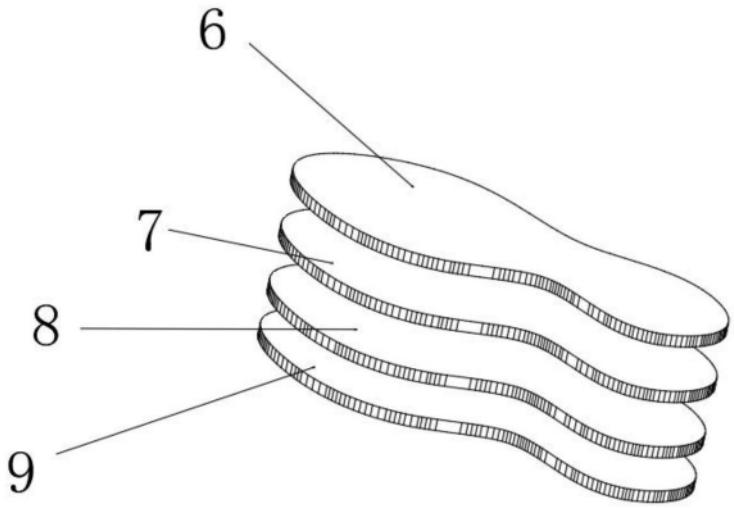

图4

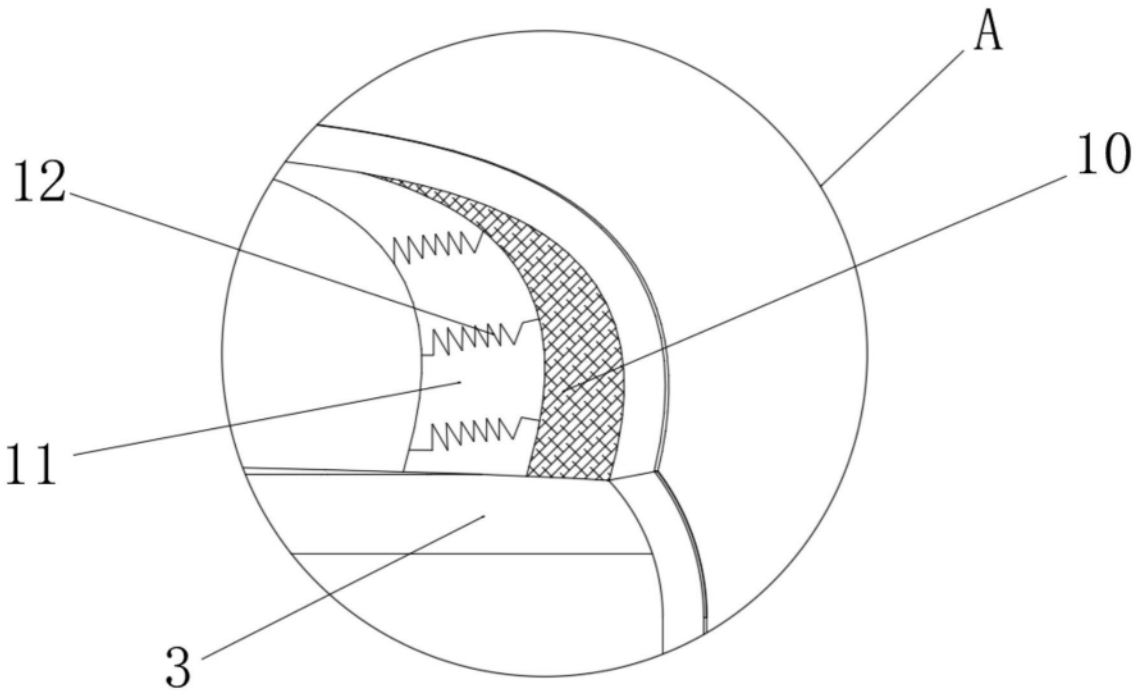

图5

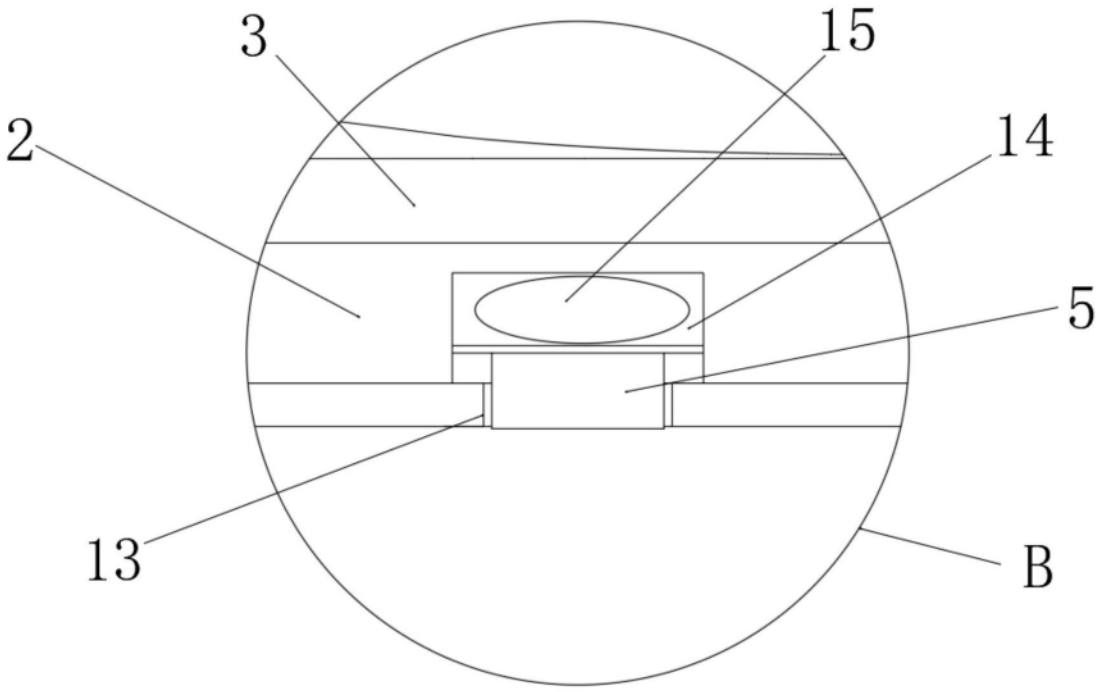

图6