(19)中华人民共和国国家知识产权局

(12)实用新型专利

(10)授权公告号 CN 204443825 U
(45)授权公告日 2015.07.08

(21)申请号 201420755893.6

(22)申请日 2014.12.05

(73)专利权人 上海立亚模具制造有限公司
地址 201615 上海市松江区九亭镇涞寅路1525号

(72)发明人 李剑华

(51)Int.Cl.
A01M 1/08(2006.01)
A61L 9/22(2006.01)

(ESM)同样的发明创造已同日申请发明专利

权利要求书1页 说明书2页 附图3页

(54)实用新型名称

一种无公害带空气净化灭蚊虫灯

(57)摘要

一种无公害带空气净化灭蚊虫灯，具体涉及家用灭蚊设备技术领域，包含铁环、顶盖、负离子发生器、线路板、绝缘板、诱蚊灯管、诱蚊球、电源线、本体、进蚊窗、电源开关、吸风扇、风扇座、单向门、配重杆、集蚊桶，所述的铁环固定在顶盖的上端，绝缘板固定在顶盖的下方，本体与顶盖连接，本体下端设置有吸风扇、风扇座，吸风扇固定在风扇座的上方，所述风扇座的下方连接设置有一对左右对称的单向门，所述单向门的上面分别设置有配重杆，本体下方设置有集蚊桶，本实用新型新颖独特，具有不同色的诱蚊灯管和诱蚊球，增强吸蚊力度，提高诱蚊率，单向门在断电时自动关闭，防止蚊虫回逃，同时装置配设负离子发生器，净化空气，去除异味、增加人体健康的作用。

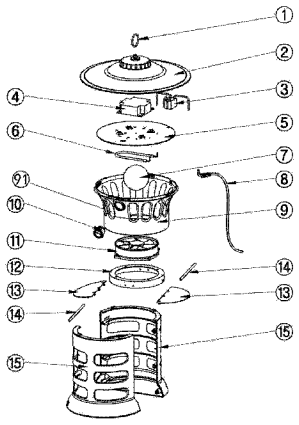

CN 204443825 U

1.一种无公害带空气净化灭蚊虫灯，包含铁环(1)、顶盖(2)、负离子发生器(3)、线路板(4)、绝缘板(5)、 诱蚊灯管(6)、诱蚊球(7)、电源线(8)、本体(9)、进蚊窗(91)、电源开关(10)、吸风扇(11)、风扇座(12)、单向门(13)、配重杆(14)、集蚊桶 (15)，其特征在于，所述的铁环(1)固定在顶盖(2)的上端，绝缘板(5)固定在顶盖(2)的下方，本体(9)与顶盖(2)连接，绝缘板(5)的上面设置有负离子发生器(3)、线路板(4)，绝缘板(5)下端固定有诱蚊灯管(6)、诱蚊球(7)，本体(9)的一侧设置有开关(10)，开关(10)连接电源线(8)和线路板(4)及负离子发生器(3)，本体(9)下端设置有吸风扇(11)、风扇座(12)，吸风扇(11)固定在风扇座(12)的上方，所述风扇座(12)的下方连接设置有一对左右对称的单向门(13)，所述单向门(13)的上面分别设置有配重杆(14)，本体(9)下方设置有集蚊桶(15)。

2.根据权利要求1所述的一种无公害带空气净化灭蚊虫灯，其特征在于所述的集蚊桶(15)由2个半圆形桶合成。

一种无公害带空气净化灭蚊虫灯

技术领域

[0001] 本发明涉及家用灭蚊设备技术领域，具体涉及一种无公害带空气净化灭蚊虫灯。

背景技术

[0002] 灭蚊灯是不需要采用任何化学灭蚊物质的灭蚊设备，是吸收国外先进技术再进行多项技术改良的新一代高效环保捕杀蚊器械。利用蚊子趋光、随气流而动、对温度敏感、喜群聚，特别是追逐二氧化碳气息和觅性信息素而至的习性研制出的一种环保无污染的高效捕杀工具。灭蚊灯可以分为电子灭蚊灯、粘捕式灭蚊灯、气流吸蚊灯三种。由于在使用时，不需要采用任何化学灭蚊物质，是一种相对环保的灭蚊方式。

[0003] 但是现有的灭蚊灯功能单一、效果不明显、采用的日光灯管或 LED 小灯泡引诱苍蝇、蚊子，效果差，而且蚊虫积累到一定的数量，装置不易拆装和清理，影响使用效果。

发明内容

[0004] 本发明主要解决的技术问题是提供一种无公害带空气净化灭蚊虫灯，通过简单结构的安装，采用诱蚊灯管和诱蚊球的设置既可以发出不同颜色的诱蚊灯光，还能增大光源面积，增强捕蚊效果；通过单向门的设置可以在断电时防止蚊虫飞走。

[0005] 为解决上述技术问题，本发明采用的一个技术方案是：包含铁环、顶盖、负离子发生器、线路板、绝缘板、 诱蚊灯管、诱蚊球、电源线、本体、进蚊窗、电源开关、吸风扇、风扇座、单向门、配重杆、集蚊桶，所述的铁环固定在顶盖的上端，绝缘板固定在顶盖的下方，本体与顶盖连接，绝缘板的上面设置有负离子发生器、线路板，绝缘板下端固定有诱蚊灯管、诱蚊球，本体的一侧设置有开关，开关连接电源线和线路板及负离子发生器，本体下端设置有吸风扇、风扇座，吸风扇固定在风扇座的上方，所述风扇座的下方连接设置有一对左右对称的单向门，所述单向门的上面分别设置有配重杆，本体下方设置有集蚊桶；所述的集蚊桶由 2 个半圆形桶合成，且集蚊桶的外窗设置有不绣钢丝网，使装置的内部整体空气形成对流，而且能防止蚊虫逃窜。

[0006] 本发明在实际使用时，通过蚊虫的趋光性原理，采用多组混合灯光引诱蚊虫，进入进蚊窗时，先碰到光滑诱蚊球圆弧上，滑入风扇口，在吸风扇的吸力作用下，蚊虫就会被吸进集蚊桶，在吸风扇的持续作用下蚊虫很难逃出集蚊桶，同时在不使用或者断电情况下，单向门会自动关闭，有效阻止蚊虫的逃脱。同时集蚊桶和本体可分开独立，当蚊虫积累到一定数量后方便拆卸，易清理。

[0007] 本发明具有以下有益效果：

[0008] 一、它具有不同颜色的诱蚊灯管、诱蚊球，二者相互配合增强吸引力度，提高诱引蚊虫的效率，单向门在本产品切断电源时自动关闭，防止蚊虫回逃。同时集蚊桶和本体可分开独立，当蚊虫积累到一定数量后方便拆卸，易清理。

[0009] 二、在室内使用时，负离子发生器也发生作用，能源源不断增加室内空气中负离子的含量，起到净化空气、去除异味、增加人体健康的作用。

附图说明

[0010] 图 1 是本发明的爆炸图；

[0011] 图 2 是本发明的正面图；

[0012] 图 3 是本发明的剖面图。

具体实施方式

[0013] 参看图 1-3，本具体实施方式采用以下技术方案：包含铁环 1、顶盖 2、负离子发生器 3、线路板 4、绝缘板 5、诱蚊灯管 6、诱蚊球 7、电源线 8、本体 9、进蚊窗 91、电源开关 10、吸风扇 11、风扇座 12、单向门 13、配重杆 14、集蚊桶 15，所述的铁环 1 固定在顶盖 2 的上端，绝缘板 5 固定在顶盖 2 的下方，本体 9 与顶盖 2 连接，绝缘板 5 的上面设置有负离子发生器 3、线路板 4，绝缘板 5 下端固定有诱蚊灯管 6、诱蚊球 7，本体 9 的一侧设置有开关 10，开关 10 连接电源线 8 和线路板 4 及负离子发生器 3，本体 9 下端设置有吸风扇 11、风扇座 12，吸风扇 11 固定在风扇座 12 的上方，所述风扇座 12 的下方连接设置有一对左右对称的单向门 13，所述单向门 13 的上面分别设置有配重杆 14，本体 9 下方设置有集蚊桶 15；所述的集蚊桶 15 由 2 个半圆形桶合成，且集蚊桶的外窗设置有不绣钢丝网，使装置的内部整体形成对流，而且能防止蚊虫逃窜；

[0014] 所述的单向门 13 固定于风扇座 12 的下方位置，作用是当断电或者不使用时，单向门自动关闭吸蚊装置，有效地防治蚊虫的逃窜，有效增加了捕杀蚊虫的效果。

[0015] 本具体实施方式在实际使用时，通过蚊虫的趋光性原理，采用多组混合灯光和诱蚊球引诱蚊虫，进入进蚊窗时，先碰到光滑诱蚊球圆弧上，滑入风扇口，在吸风扇的吸力作用下，蚊虫就会被吸进集蚊桶，在吸风扇的持续作用下蚊虫很难逃出集蚊桶，同时在不使用或者断电情况下，单向门会自动关闭，有效阻止蚊虫的逃脱。同时集蚊桶为独立设置，当蚊虫积累到一定数量后方便拆卸，易清理。

[0016] 本具体实施方式设计新颖、结构独特，它具有不同颜色的诱蚊灯管、诱蚊球，二者相互配合增强吸引力度，提高诱引蚊虫的效率，单向门在本产品切断电源时自动关闭，防止蚊虫回逃。集蚊桶为独立设置，当蚊虫积累到一定数量后方便拆卸，易清理，适用场所非常广泛。

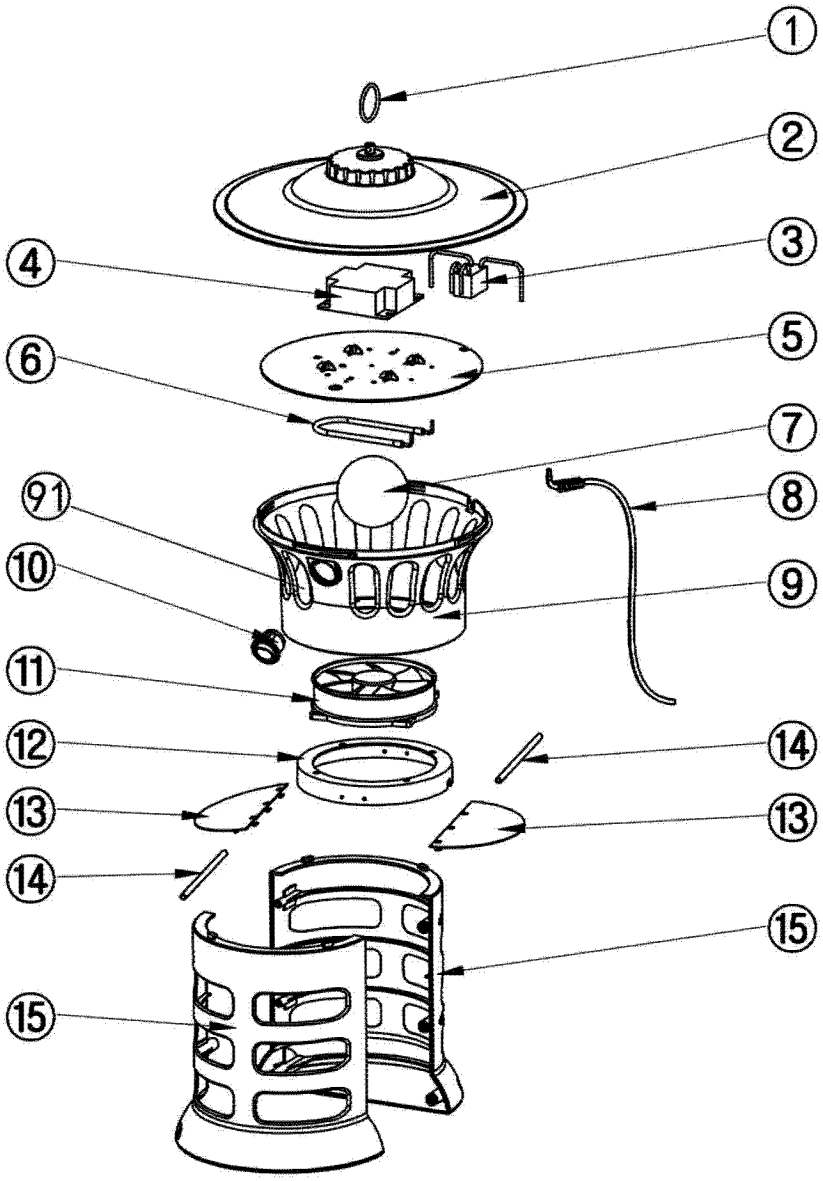

图 1

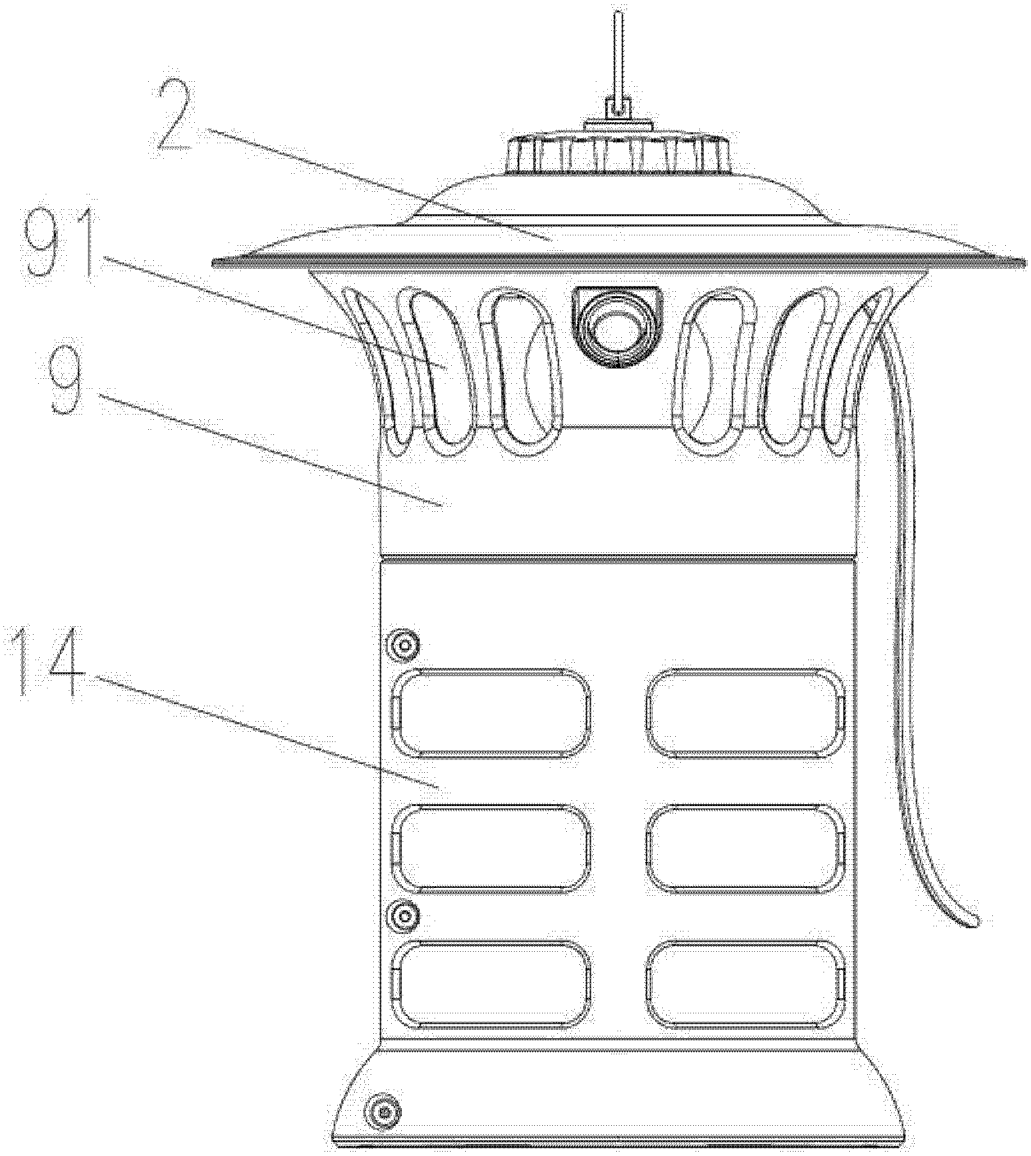

图 2

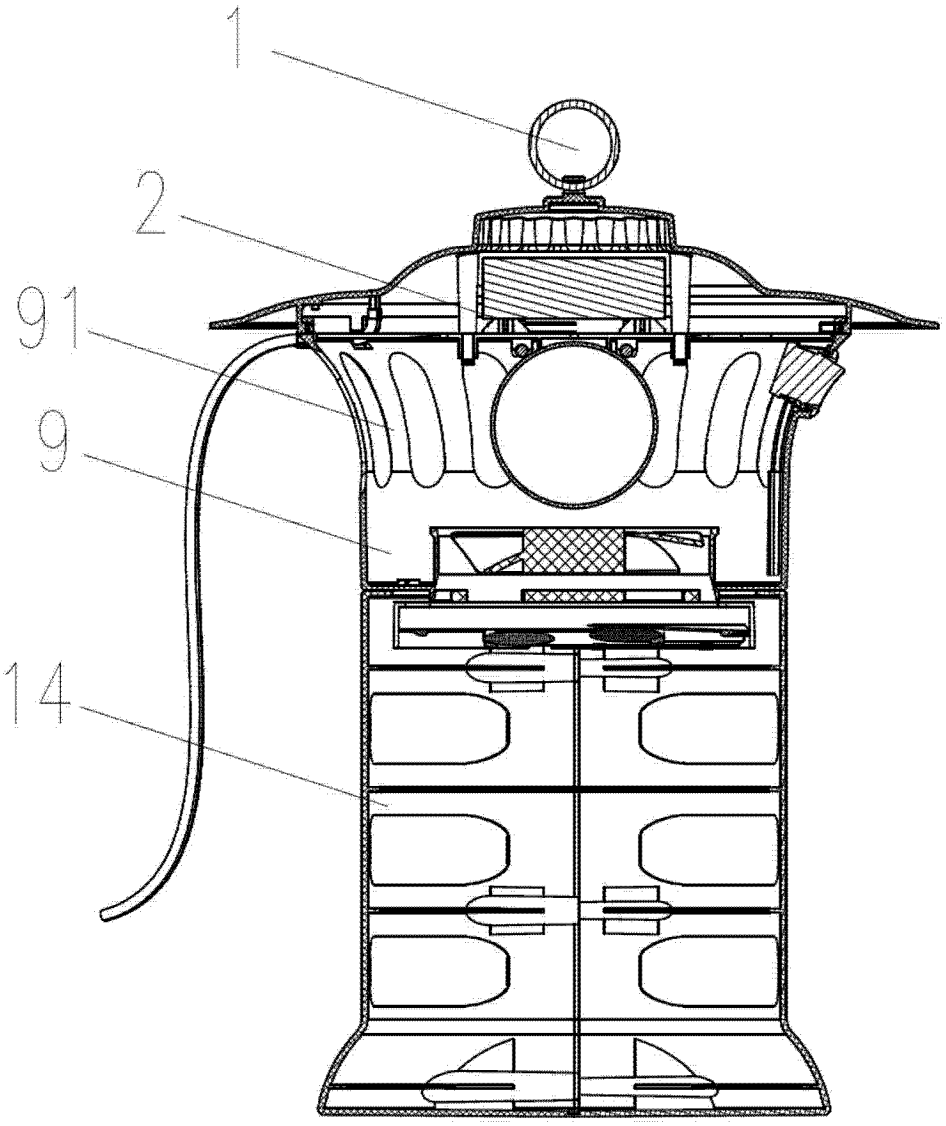

图 3