(19)中华人民共和国国家知识产权局

(12)实用新型专利

(10)授权公告号 CN 202129038 U
(45)授权公告日 2012.02.01

(21)申请号 201120229463.7

(22)申请日 2011.07.01

(73)专利权人 江阴同创体育机械有限公司
地址 214411 江苏省无锡市江阴市长泾镇蔡巷上 1-2 号

(72)发明人 张毓红

(74)专利代理机构 江阴市同盛专利事务所 32210
代理人 唐纫兰 沈国安

(51)Int.Cl.
B01F 7/18(2006.01)

权利要求书 1 页 说明书 1 页 附图 1 页

(54)实用新型名称

轻便型简易搅拌机

(57)摘要

本实用新型涉及一种轻便型简易搅拌机，所述搅拌机包含有支架(1)和搅拌筒(2)，所述搅拌筒(2)架设于支架(1)上，所述搅拌筒(2)内竖向安装有搅拌轴(3)，所述搅拌筒(2)筒体底部设置有电机(4)，所述电机(4)的输出轴与搅拌轴(3)相连，所述搅拌筒(2)底部开有一出料口，该出料口处安装有一挡板(7)，所述搅拌筒(2)的外侧壁上设置有支撑件(5)，所述支撑件(5)上穿接有一手柄(6)，所述手柄(6)底部与挡板(7)相连。

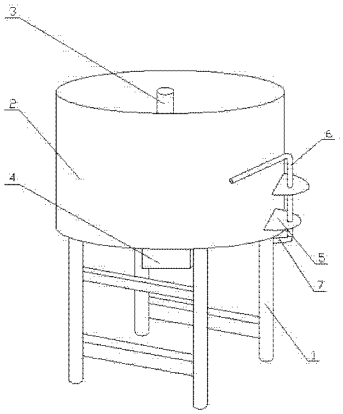

CN 202129038 U

1. 一种轻便型简易搅拌机，其特征在于：所述搅拌机包含有支架（1）和搅拌筒（2），所述搅拌筒（2）架设于支架（1）上，所述搅拌筒（2）内竖向安装有搅拌轴（3），所述搅拌筒（2）筒体底部设置有电机（4），所述电机（4）的输出轴与搅拌轴（3）相连，所述搅拌筒（2）底部开有一出料口，该出料口处安装有一挡板（7），所述搅拌筒（2）的外侧壁上设置有支撑件（5），所述支撑件（5）上穿接有一手柄（6），所述手柄（6）底部与挡板（7）相连。

轻便型简易搅拌机

技术领域

[0001] 本实用新型涉及一种轻便型简易搅拌机。

背景技术

[0002] 目前，在进行铺设塑胶跑道等作业时，通常采用人工拌料的方式对胶料进行搅拌，但是，此类方式不但需要耗费大量的人力和时间，搅拌效率低下，而且无法进行充分搅拌，搅拌效果较差。

发明内容

[0003] 本实用新型的目的在于克服上述不足，提供一种能够有效提高搅拌效率且搅拌效果好的轻便型简易搅拌机。

[0004] 本实用新型的目的是这样实现的：一种轻便型简易搅拌机，所述搅拌机包含有支架和搅拌筒，所述搅拌筒架设于支架上，所述搅拌筒内竖向安装有搅拌轴，所述搅拌筒筒体底部设置有电机，所述电机的输出轴与搅拌轴相连，所述搅拌筒底部开有一出料口，该出料口处安装有一挡板，所述搅拌筒的外侧壁上设置有支撑件，所述支撑件上穿接有一手柄，所述手柄底部与挡板相连。

[0005] 与现有技术相比，本实用新型的有益效果是：

[0006] 本实用新型采用机械搅拌方式代替原来的人工搅拌，大大提高了搅拌效率，且在搅拌过程中，能够使得胶料搅拌更为均匀。

附图说明

[0007] 图 1 为本实用新型轻便型简易搅拌机的结构示意图。

[0008] 其中：

[0009] 支架 1、搅拌筒 2、搅拌轴 3、电机 4、支撑件 5、手柄 6、挡板 7。

具体实施方式

[0010] 参见图 1，本实用新型涉及的一种轻便型简易搅拌机，所述搅拌机包含有支架 1 和搅拌筒 2，所述搅拌筒 2 架设于支架 1 上，所述搅拌筒 2 内竖向安装有搅拌轴 3，所述搅拌轴 3 上套装有若干搅拌桨叶，所述搅拌筒 2 筒体底部设置有电机 4，所述电机 4 的输出轴与搅拌轴 3 相连，所述搅拌筒 2 底部开有一出料口，该出料口处安装有一挡板 7，所述搅拌筒 2 的外侧壁上设置有支撑件 5，所述支撑件 5 上穿接有一手柄 6，所述手柄 6 底部与挡板 7 相连。

[0011] 使用时，将胶料放入搅拌筒 2，利用电机 4 带动搅拌轴 3 对胶料进行充分搅拌；搅拌完成后，旋转手柄 6 进行旋转，从而带动挡板 7 移动使得出料口能够进行正常出料。

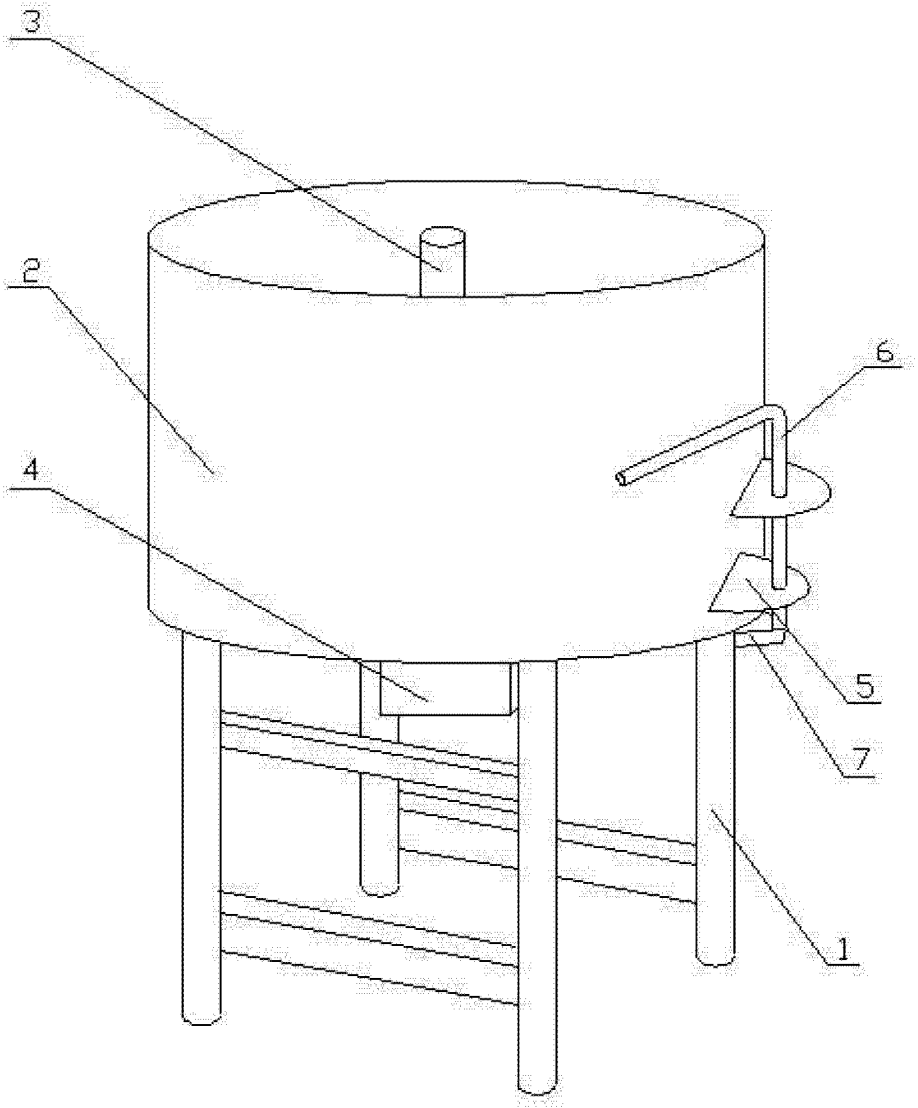

图 1