(19)中华人民共和国国家知识产权局

(12)实用新型专利

(10)授权公告号 CN 207364598 U
(45)授权公告日 2018.05.15

(21)申请号 201721286098.7

(22)申请日 2017.10.08

(73)专利权人 李胜伏
地址 314500 浙江省桐乡市中山西路13号
桐乡市凤栖自来水有限公司

(72)发明人 李胜伏

(51)Int.Cl.
F16M 13/02(2006.01)
F16M 11/12(2006.01)

权利要求书1页 说明书3页 附图3页

(54)实用新型名称

一种计算机用折叠支架

(57)摘要

本实用新型提供了一种计算机用折叠支架，属于教学设施领域，包括依次相连的底座、第一连接头、第一连杆、第二连接头、第二连杆及第三连接头；所述第一连接头转动连接所述底座；所述第一连杆转动连接所述第一连接头；所述第二连接头转动连接所述第一连杆；所述第二连杆转动连接所述第二连接头；所述第三连接头转动连接所述第二连杆；所述第二连杆的侧部铰接有支撑杆，所述支撑杆能够绕水平的轴线转动；所述支撑杆的端部设置有卡槽，所述第一连杆上设置有与所述卡槽相适配的卡块。这种支架能够在竖直面内及水平面内大幅度地转动，以使显示器具有更广泛的调节角度。

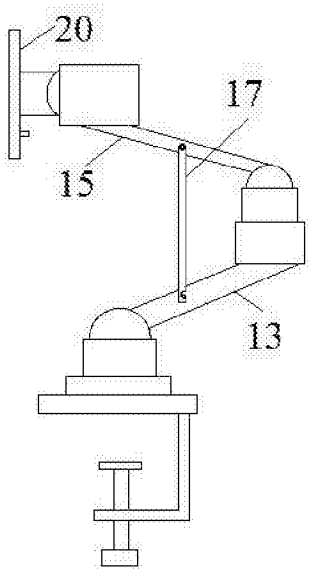

CN 207364598 U

1.一种计算机用折叠支架，其特征在于，包括依次相连的底座、第一连接头、第一连杆、第二连接头、第二连杆及第三连接头；所述第一连接头转动连接所述底座使得所述第一连接头能够绕竖直轴线转动；所述第一连杆转动连接所述第一连接头使得所述第一连杆能够绕水平轴线转动；所述第二连接头转动连接所述第一连杆使得所述第二连接头能够绕竖直的轴线转动；所述第二连杆转动连接所述第二连接头使得所述第二连杆能够绕水平轴线转动；所述第三连接头转动连接所述第二连杆使得第三连接头能够绕水平的轴线转动；所述第二连杆的侧部铰接有支撑杆，所述支撑杆能够绕水平的轴线转动；所述支撑杆的端部设置有卡槽，所述第一连杆上设置有与所述卡槽相适配的卡块。

2.根据权利要求1所述的计算机用折叠支架，其特征在于，所述第三连接头的端部设置有连接板，所述连接板的背部设置有连接环，所述支撑杆的卡槽能够卡入所述连接环。

3.根据权利要求2所述的计算机用折叠支架，其特征在于，所述卡槽的开口处设置有阻挡片，使得所述卡槽开口处的宽度小于卡槽内部的宽度。

4.根据权利要求1所述的计算机用折叠支架，其特征在于，所述底座的下方连接有L形的支撑板，所述支撑板上设有与底座相垂直的连接螺栓。

5.根据权利要求4所述的计算机用折叠支架，其特征在于，所述连接螺栓远离所述底座的一端设置有调节头。

一种计算机用折叠支架

技术领域

[0001] 本实用新型涉及教学设施领域，具体而言，涉及一种计算机用折叠支架。

背景技术

[0002] 目前计算机是广为应用的设备设施之一，计算机一般主要由主机及显示器组成，显示器放置在桌面上，一般调节起来较为不便，在使用时不能够轻松快捷地对其角度进行调整。

[0003] 现在有一些计算机显示器支架，用来连接显示器，通过支架上一些结构件的设置，使得显示器的角度能够较为轻松地被调整。这些支架在使用时，折叠效果不够好，使显示器在高度方向上不能够更灵活地被调整。

实用新型内容

[0004] 本实用新型提供了一种计算机用折叠支架，旨在解决上述问题。

[0005] 本实用新型是这样实现的：

[0006] 一种计算机用折叠支架，包括依次相连的底座、第一连接头、第一连杆、第二连接头、第二连杆及第三连接头；所述第一连接头转动连接所述底座使得所述第一连接头能够绕竖直轴线转动；所述第一连杆转动连接所述第一连接头使得所述第一连杆能够绕水平轴线转动；所述第二连接头转动连接所述第一连杆使得所述第二连接头能够绕竖直的轴线转动；所述第二连杆转动连接所述第二连接头使得所述第二连杆能够绕水平轴线转动；所述第三连接头转动连接所述第二连杆使得第三连接头能够绕水平的轴线转动；所述第二连杆的侧部铰接有支撑杆，所述支撑杆能够绕水平的轴线转动；所述支撑杆的端部设置有卡槽，所述第一连杆上设置有与所述卡槽相适配的卡块。

[0007] 优选地，所述第三连接头的端部设置有连接板，所述连接板的背部设置有连接环，所述支撑杆的卡槽能够卡入所述连接环。

[0008] 优选地，所述卡槽的开口处设置有阻挡片，使得所述卡槽开口处的宽度小于卡槽内部的宽度。

[0009] 优选地，所述底座的下方连接有L形的支撑板，所述支撑板上设有与底座相垂直的连接螺栓。

[0010] 优选地，所述连接螺栓远离所述底座的一端设置有调节头。

[0011] 本实用新型的有益效果是：本实用新型通过上述设计得到的计算机用折叠支架，具有结构设计合理的特点，能够在竖直面内及水平面内大幅度地转动，以使显示器具有更广泛的调节角度。

附图说明

[0012] 图1是本实用新型提供的计算机用折叠支架第一种状态下的结构示意图；

[0013] 图2是本实用新型提供的计算机用折叠支架第二种状态下的结构示意图；

[0014] 图3是本实用新型提供的计算机用折叠支架中支撑杆端部与卡块连接的结构示意图；

[0015] 图4是本实用新型提供的计算机用折叠支架中连接板的结构示意图。

[0016] 附图标记汇总：底座11；第一连接头12；第一连杆13；第二连接头14；第二连杆15；第三连接头16；支撑杆17；卡槽18；卡块19；连接板20；连接环21；阻挡片22；支撑板23；连接螺栓24；调节头25。

具体实施方式

[0017] 为了使本领域的技术人员更好地理解本发明的技术方案，下面结合附图和实施方式对本发明作进一步的详细说明。

[0018] 实施例，请参阅图1-图4。

[0019] 本实施例提供了一种计算机用折叠支架，这种支架具有结构设计合理的特点，能够在竖直面内及水平面内大幅度地转动，以使显示器具有更广泛的调节角度。

[0020] 计算机用折叠支架，包括依次相连的底座11、第一连接头12、第一连杆13、第二连接头14、第二连杆15及第三连接头16；第一连接头12转动连接底座11使得第一连接头12能够绕竖直轴线转动；第一连杆13转动连接第一连接头12使得第一连杆13能够绕水平轴线转动；第二连接头14转动连接第一连杆13使得第二连接头14能够绕竖直的轴线转动；第二连杆15转动连接第二连接头14使得第二连杆15能够绕水平轴线转动；第三连接头16转动连接第二连杆15使得第三连接头16能够绕水平的轴线转动；

[0021] 如图1所示，底座11是支架的底部结构件，用来将支架放置及固定在桌面上。第一连接头12绕竖直轴转动、第一连杆13绕水平轴转动、第二连接头14绕竖直轴转动、第二连杆15绕水平轴转动、第三连接头16绕水平轴转动，通过这样的方式，使得支架的多处均能够转动，能够很方便地调节。使显示器在高度方向上、以及水平方向上均能够方便地调节，使用起来十分灵活。

[0022] 第二连杆15的侧部铰接有支撑杆17，支撑杆17能够绕水平的轴线转动；支撑杆17的端部设置有卡槽18，第一连杆13上设置有与卡槽18相适配的卡块19。

[0023] 如图2所示，在第二连杆15上设置有支撑杆17，支撑杆17的端部具有卡槽18，第一连杆13上设置有卡块19。通过将卡槽18卡入卡块19的方式使得第二连杆15及第一连杆13之间的角度暂时不能够被调节。在显示器使用过程中，一些情况下会不需要进行调节，此时使用者希望能够显示器能够有稳定的状态，不会转动或晃动。

[0024] 目前显示器支架各结构件之间由于材质及工艺的问题，使用一段时间会均会松动，这样使得支架上各部件在不人为调整时也会自己移动，使得显示器处于不稳定的状态，给使用者带来麻烦。

[0025] 通过支撑杆17及卡块19的设置，通过支撑杆17卡入卡块19的方式，使得支架在一定状态下不能够被调节，以此确保显示器能够稳定地处于某一状态。

[0026] 因此可见，这种结构的显示器支架，不仅方便显示器的调节，使显示器能够有多角度、广范围的调节，且在一定情况下显示器能够稳定地处于其所在的状态，给使用者提供稳定的使用环境。

[0027] 第三连接头16的端部设置有连接板20，连接板20的背部设置有连接环21，支撑杆

17的卡槽18能够卡入连接环21。如图1所示，板状结构的连接板20用来连接显示器，在连接板20的背部具有连接环21，支撑杆17的卡槽18卡入连接环21之后连接板20与第二连杆15之间的角度即不能够被灵活调整，通过这样的方式使得显示器支架在该状态下也不能够被调整，使得该状态下显示器能够保持稳定状态。

[0028] 卡槽18的开口处设置有阻挡片22，使得卡槽18开口处的宽度小于卡槽18内部的宽度。如图3所示，卡槽18开口处设置的阻挡片22具有阻挡卡块19从卡槽18内滑出的作用，使卡块19能够稳定地与卡槽18相连。

[0029] 底座11的下方连接有L形的支撑板23，支撑板23上设有与底座11相垂直的连接螺栓24。如图1所示，通过支撑板23及连接螺栓24的设置，使底座11能够稳定地连接于桌面。

[0030] 连接螺栓24远离底座11的一端设置有调节头25。通过调节头25的设置使使用者能够方便地对连接螺栓24进行调整。

[0031] 对所公开的实施例的上述说明，使本领域专业技术人员能够实现或使用本发明。对这些实施例的多种修改对本领域的专业技术人员来说将是显而易见的，本文中所定义的一般原理可以在不脱离本发明的精神或范围的情况下，在其它实施例中实现。因此，本发明将不会被限制于本文所示的这些实施例，而是要符合与本文所公开的原理和新颖特点相一致的最宽的范围。

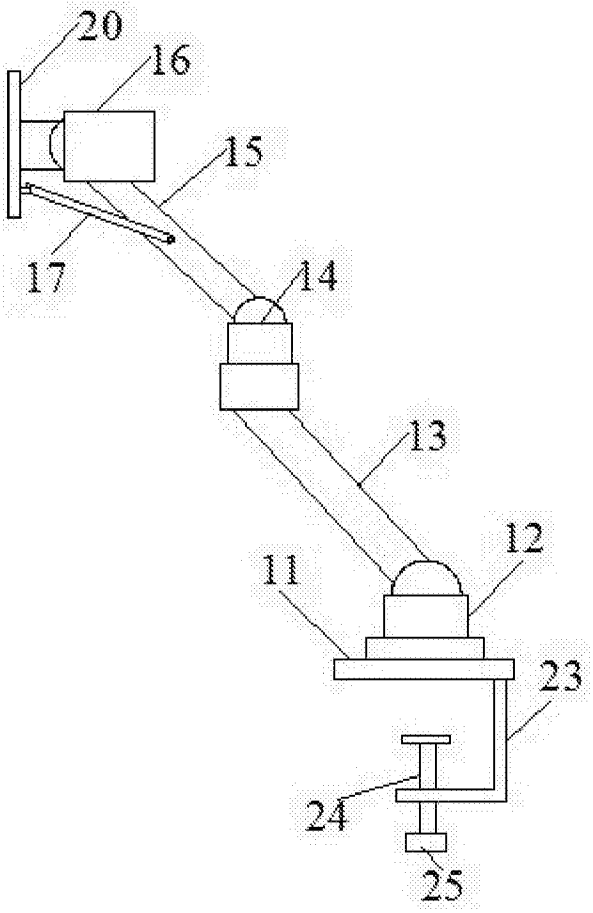

图 1

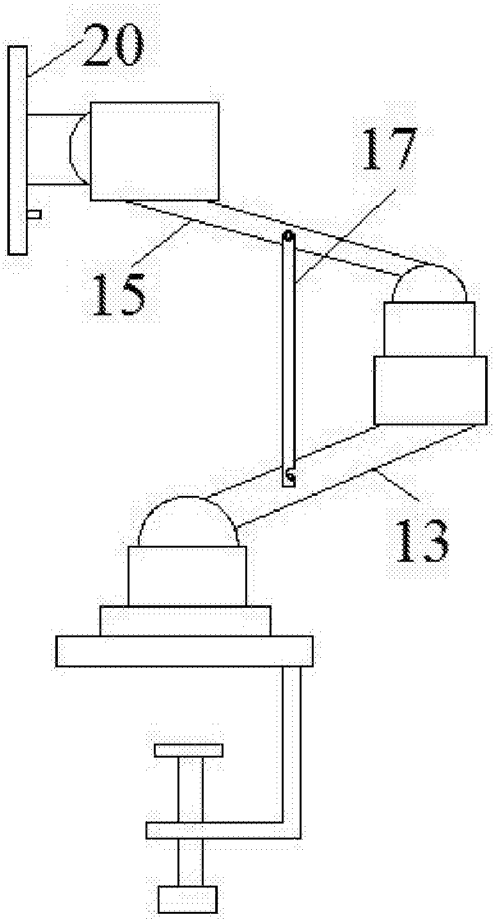

图 2

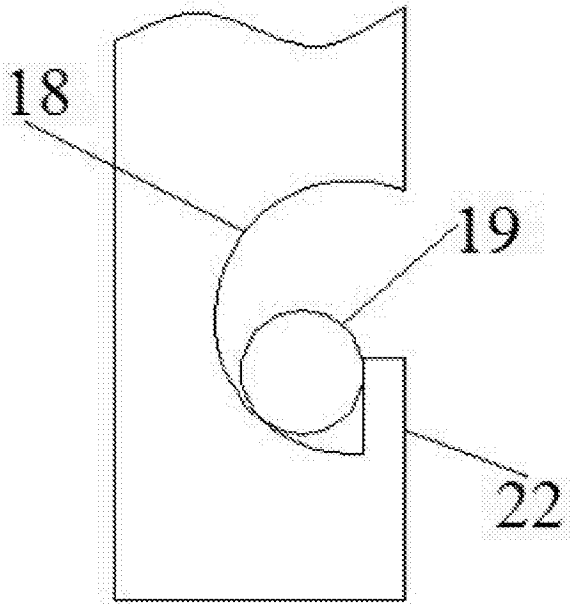

图 3

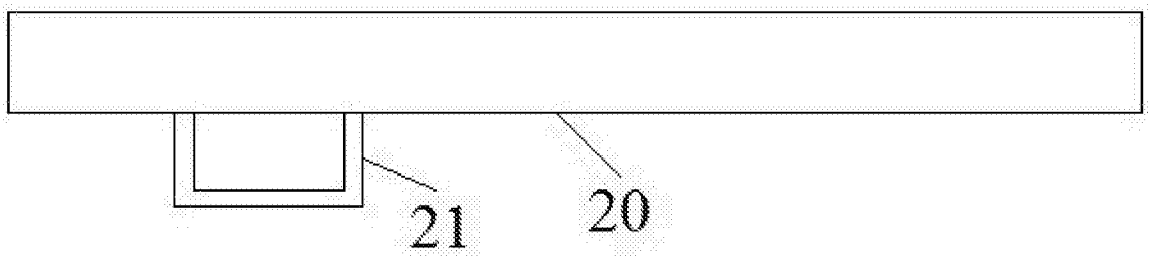

图 4