(19)中华人民共和国国家知识产权局

(12)实用新型专利

(10)授权公告号 CN 207445202 U
(45)授权公告日 2018.06.05

(21)申请号 201720390455.8

(22)申请日 2017.04.14

(73)专利权人 张瑞芹
地址 272100 山东省济宁市任城区孙家街五交化宿舍

(72)发明人 张瑞芹

(74)专利代理机构 济宁众城专利事务所 37106
代理人 杜言垒

(51)Int.Cl.
A61H 35/00(2006.01)
A61M 3/02(2006.01)
A61M 31/00(2006.01)
A61M 35/00(2006.01)

权利要求书1页 说明书2页 附图1页

(54)实用新型名称

妇女阴部清洁护理装置

(57)摘要

一种妇女阴部清洁护理装置，包括清洗头和连接柄，清洗头的内部设有储液腔，清洗头的侧壁上设有与储液腔相连通的出液孔，清洗头的外侧套置一擦拭套，所述连接柄呈圆管状，连接柄内设置有输液管和进水管，所述输液管和进水管分别与储液腔相连通，连接柄的上端还设有挤压囊和储液瓶，挤压囊和储液瓶的连接管上均设有单向阀，所述连接柄靠近清洗头处设置一擦拭套固定装置，连接柄上还设有控制进水管的出水开关。本实用新型既可以擦拭妇女的阴道，也可以插入妇女的阴道进行擦拭，通用性强，利用清洗头对阴部进行清洗消毒，保持清洁卫生，有效提高了清洗效果，所述擦拭套可以方便的取下和安装上，便于清洁。

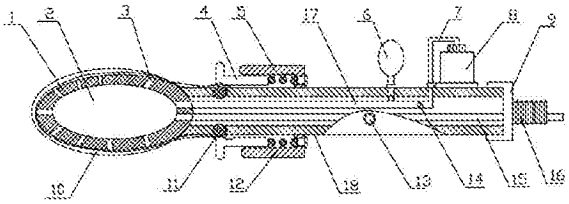

CN 207445202 U

1.妇女阴部清洁护理装置，包括清洗头(1)和连接柄(18)，所述清洗头(1)呈前端细后端粗的锥头状，且前部圆润，后部与连接柄(18)固定连接，其特征在于：清洗头(1)的内部设有储液腔(2)，清洗头(1)的侧壁上设有与储液腔(2)相连通的出液孔(3)，清洗头(1)的外侧套置一擦拭套(10)，所述连接柄(18)呈圆管状，连接柄(18)内设置有输液管(17)和进水管(15)，所述输液管(17)和进水管(15)分别与储液腔(2)相连通，连接柄(18)的后端敞口处设有尾盖(9)，尾盖上连接一空心的螺纹接头(16)，该螺纹接头(16)与尾盖上预留的管口相连通，连接柄(18)的上端还设有挤压囊(6)和储液瓶(8)，所述挤压囊(6)和储液瓶(8)分别通过连接管与所述输液管(17)相连通，挤压囊(6)和储液瓶(8)的连接管上均设有单向阀(14)，所述连接柄(18)靠近清洗头(1)处设置一擦拭套固定装置，连接柄(18)上还设有控制进水管(15)的出水开关(13)。

2.根据权利要求1所述的妇女阴部清洁护理装置，其特征在于：所述擦拭套固定装置包括钢珠(11)、滑套(4)和固定在连接柄(18)上的套座(5)，滑套(4)套置在所述套座(5)中，并可沿套座(5)的内侧壁前后移动，滑套(4)的前端设有向外凸起的外缘边，所述滑套与套座(5)的后端面之间连接有弹簧(12)，滑套(4)的前端内侧壁上设有弧形槽，钢珠(11)嵌置在套座前端的连接柄(18)上，擦拭套(10)的敞口端套置在所述钢珠(11)上，钢珠凸出连接柄(18)的一端与弧形槽的大小相适配。

3.根据权利要求1所述的妇女阴部清洁护理装置，其特征在于：所述擦拭套(10)包括带有渗水孔的套体，套体的外表面上设有无纺布擦拭棉层。

妇女阴部清洁护理装置

[0001] 技术领域：

[0002] 本实用新型属于医学护理技术领域，尤其涉及一种妇女阴部清洁护理装置。

[0003] 背景技术：

[0004] 妇女的阴部是一个比较容易受病菌感染的敏感部位，如不注意阴部卫生，易患多种疾病，如外阴瘙痒、阴道炎、宫颈炎、子宫糜烂等，给患病女性带来了痛苦，为预防和治疗上述疾病，需要定期清洗阴部；目前，妇女保持和清洗阴部的办法是采用水盆倒上温开水或消毒液定期清洗，在清洗过程中容易弄湿衣裤，而对于阴道的清洗，通常采用喷射的方式进行冲洗；此外一人操作，不但清洗效果差，还造成了药液的浪费。

[0005] 实用新型内容：

[0006] 本实用新型的目的是为了克服上述现有技术存在的不足之处，而提供一种妇女阴部清洁护理装置，其解决了阴部清洗不便、易弄湿衣裤的技术问题，而且清洗效果好。

[0007] 为了解决背景技术所存在的问题，本实用新型采用如下技术方案：妇女阴部清洁护理装置，包括清洗头和连接柄，所述清洗头呈前端细后端粗的锥头状，且前部圆润，后部与连接柄固定连接，清洗头的内部设有储液腔，清洗头的侧壁上设有与储液腔相连通的出液孔，清洗头的外侧套置一擦拭套，所述连接柄呈圆管状，连接柄内设置有输液管和进水管，所述输液管和进水管分别与储液腔相连通，连接柄的后端敞口处设有尾盖，尾盖上连接一空心的螺纹接头，该螺纹接头与尾盖上预留的管口相连通，连接柄的上端还设有挤压囊和储液瓶，所述挤压囊和储液瓶分别通过连接管与所述输液管相连通，挤压囊和储液瓶的连接管上均设有单向阀，所述连接柄靠近清洗头处设置一擦拭套固定装置，连接柄上还设有控制进水管的出水开关。

[0008] 所述擦拭套固定装置包括钢珠、滑套和固定在连接柄上的套座，滑套套置在所述套座中，并可沿套座的内侧壁前后移动，滑套的前端设有向外凸起的外缘边，所述滑套与套座的后端面之间连接有弹簧，滑套的前端内侧壁上设有弧形槽，钢珠嵌置在套座前端的连接柄上，擦拭套的敞口端套置在所述钢珠上，钢珠凸出连接柄的一端与弧形槽的大小相适配。

[0009] 所述擦拭套包括带有渗水孔的套体，套体的外表面上设有无纺布擦拭棉层。

[0010] 本实用新型既可以擦拭妇女的外阴，也可以插入妇女的阴道进行擦拭，通用性强，管状的连接柄内设有输液管和进水管，清洗头内设有储液腔，使用时既可以单独打开进水管，利用温开水定期清洗阴部，也可以在打开进水管的同时，按压挤压囊，使消毒液和清水在储液腔内混合后，经出液孔渗透到无纺布擦拭棉层，利用清洗头对阴部进行清洗消毒，保持清洁卫生，有效提高了清洗效果，所述擦拭套可以方便的取下和安装上，便于清洁。

[0011] 附图说明：

[0012] 图1是本实用新型的结构示意图。

[0013] 图中：清洗头，2.储液腔，3.出液孔，4.滑套，5.套座，6.挤压囊，7.连接管，8.储液瓶，9.尾盖，10.擦拭套，11.钢珠，12.弹簧，13.出水开关，14.单向阀，15.进水管，16.螺纹接头，17.输液管，18.连接柄。

[0014] 具体实施方式：

[0015] 参照图1，妇女阴部清洁护理装置，包括清洗头1和连接柄18，所述清洗头1呈前端细后端粗的锥头状，且前部圆润，后部与连接柄18固定连接，清洗头1的内部设有储液腔2，清洗头1的侧壁上设有与储液腔2相连通的出液孔3，清洗头1的外侧套置一擦拭套10，所述擦拭套10包括带有渗水孔的套体，套体的外表面上设有无纺布擦拭棉层，本实用新型的清洗头1可以擦拭妇女的外阴，也可以插入妇女的阴道进行擦拭，有效提高了清洗效果，所述连接柄18呈圆管状，连接柄18内设置有输液管17和进水管15，所述输液管17和进水管15分别与储液腔2相连通，连接柄的18后端敞口处设有尾盖9，尾盖上连接一空心的螺纹接头16，该螺纹接头16与尾盖上预留的管口相连通，连接柄18的上端还设有挤压囊6和储液瓶8，所述挤压囊6和储液瓶8分别通过连接管与所述输液管17相连通，储液瓶8中装有消毒液，其可以安装在连接柄18上，不用时可以拆卸下来。

[0016] 连接柄18上还设有控制进水管15的出水开关13，使用时既可以单独打开进水管15，使用温开水定期清洗阴部，也可以在打开进水管15的同时，按压挤压囊6，使消毒液和清水在储液腔2内混合后，经出液孔3渗透到无纺布擦拭棉层，利用清洗头1对阴道内部进行杀菌消毒，保持清洁卫生。挤压囊6和储液瓶8的连接管上均设有单向阀14。

[0017] 所述连接柄18靠近清洗头1处设置一擦拭套固定装置，所述擦拭套固定装置包括钢珠11、滑套4和固定在连接柄18上的套座5，滑套4套置在所述套座5中，并可沿套座5的内侧壁前后移动，滑套5的前端设有向外凸起的外缘边，所述滑套与套座5的后端面之间连接有弹簧12，滑套4的前端内侧壁上设有弧形槽，钢珠11嵌置在套座前端的连接柄18上，擦拭套10的敞口端套置在所述钢珠11上，钢珠凸出连接柄18的一端与弧形槽的大小相适配，当对阴道护理清洗后，可以向后推压套筒4，使钢珠11的上端裸露，将擦拭套10从清洗头1上脱退下来即可；下次使用时，套上新的擦拭套10即可使用。

[0018] 本实用新型既可以擦拭妇女的外阴，也可以插入妇女的阴道进行擦拭，通用性强，管状的连接柄18内设有输液管17和进水管15，清洗头内设有储液腔2，使用时既可以单独打开进水管15，利用温开水定期清洗阴部，也可以在打开进水管15的同时，按压挤压囊6，使消毒液和清水在储液腔内混合后，经出液孔3渗透到无纺布擦拭棉层，利用清洗头1对阴部进行清洗消毒，保持清洁卫生，有效提高了清洗效果，所述擦拭套10可以方便的取下和安装上，便于清洁。

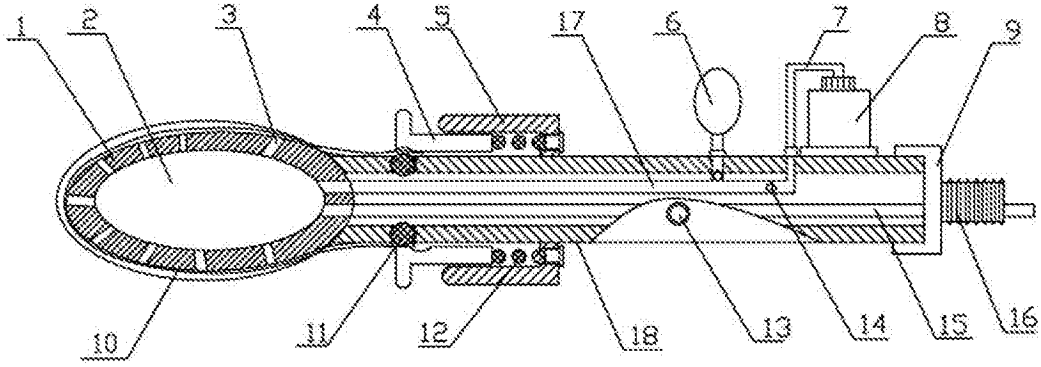

图1