[19] 中华人民共和国国家知识产权局

[51] Int. Cl.
B65D 55/00 (2006.01)

[12] 实用新型专利说明书

专利号 ZL 200520074126.X

[45] 授权公告日 2007 年 2 月 7 日

[11] 授权公告号 CN 2866369Y

[22] 申请日 2005.7.27

[21] 申请号 200520074126.X

[73] 专利权人 王九辉

地址 223001 江苏省淮安市清河区淮海北路 44 号新华印刷厂彩印部

[72] 设计人 王九辉

[74] 专利代理机构 淮安市科翔专利商标事务所

代理人 韩晓斌

权利要求书 1 页 说明书 3 页 附图 1 页

[54] 实用新型名称

带运动挂扣的饮料瓶盖

[57] 摘要

本实用新型公开了带运动挂扣的饮料瓶盖，在饮料瓶盖(1)上设挂孔(2)，挂扣(3)连接在挂孔(2)上，或饮料瓶盖(1)通过连接在挂孔(2)上的短绳(4)间接连接挂扣(3)。饮料瓶盖旋接在瓶口上，通过挂扣方便的将瓶锁扣在书包、旅行包、休闲包、裤扣或腰带上，将提着或背着的直接携带方式转换为挂扣在其它物体上的间接携带方式。

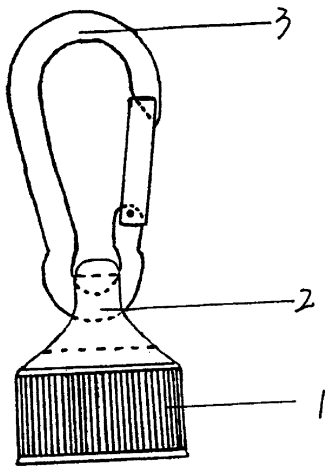

1．带运动挂扣的饮料瓶盖，其特征在于：在饮料瓶盖（1）上设挂孔（2），挂孔（2）上连接挂扣（3）。

2．根据权利要求 1 所述的带运动挂扣的饮料瓶盖，其特征在于：饮料瓶盖（1）的挂孔（2）上连接短绳（4）。

3．根据权利要求 1 所述的带运动挂扣的饮料瓶盖，其特征在于：饮料瓶盖（1）上的挂孔（2）上连接短绳（4），短绳（4）上连接挂扣（3）。

带运动挂扣的饮料瓶盖

所属技术领域

本实用新型涉及饮料瓶盖，具体涉及带运动挂扣的饮料瓶盖。

背景技术

在书包、旅行包、休闲包的背带或肩带上越来越多的添加挂扣或为挂扣连接预留了相应的位置，以方便悬挂一些经常使用的物品，其中包括运动水壶。目前，饮料瓶盖一般在卫生、方便、防伪和低成本通用上作相应设计，但很少考虑如何使瓶更容易携带。过去有的在瓶盖上设计一个提把，或瓶盖侧面上设计一个配背带的挂钩，瓶盖上设提把适用于大口径瓶子，对饮料瓶来说口径较小不适合设计提把，瓶盖配背带设计只限于背带穿过直接用于背在肩上，没有锁扣装置，挂钩在运动中很容易脱落，又影响手对瓶盖的抓握。

发明内容

本实用新型的目的在于：提供一种带运动挂扣的饮料瓶盖，瓶盖旋紧在瓶口上，通过该瓶盖方便的将瓶锁扣在书包、旅行包、休闲包、裤扣或腰带上，变直接携带的提着或背着为

间接挂扣在包上的间接携带。

本实用新型的技术解决方案是：在饮料瓶盖上设挂孔，挂扣连接在挂孔上。使用时，瓶盖旋接在瓶体上，通过挂扣将瓶锁扣在包或带上。

本实用新型的挂孔可以设计为各种造型孔，整体瓶盖还可以作为单件钥匙扣或小饰物悬挂在包上。

本实用新型具有以下优点：①通过瓶盖上挂扣使瓶更适合携带，饮料喝完后还可以利用空瓶作挂壶使用，有利于人们养成废物利用的习惯；②瓶盖还适用于口径相同的其它饮料瓶，使其它饮料瓶成为运动挂壶，减少资源浪费，减轻各种空塑料瓶对环境的污染；③饮料瓶采用挂扣连接，适合连接在不同的物体上，实用性更强；④卡通造型的挂扣瓶盖还可起装饰瓶子的作用。

附图说明

图 1 为本实用新型结构示意图

图 2 为图 1 的侧视图

图 3 为本实用新型另一种实施方式示意图

图中：1 饮料瓶盖、2 挂孔、3 挂扣、4 短绳

具体实施方式

如图 1、2 所示，在饮料瓶盖 1 上设挂孔 2，挂扣 3 连接在挂孔 2 上。

如图 1 所示，饮料瓶盖 1 上挂孔 2 的孔径、位置、方向在

瓶盖上不限，当挂孔 2 较大时，挂扣 3 直接连接挂孔 2 上。

如图 3 所示，当挂孔 2 较小时，瓶盖 1 通过连接在挂孔 2 上的短绳 4 间接与挂扣 3 连接，短绳 4 起辅助挂孔 2 与挂扣 3 连接作用。

现有在瓶上作提把设计或配背带设计都只限于将瓶子提着或背着的直接携带方式，而带运动挂扣的饮料瓶盖旋接在瓶上后与其它包、带、扣相连达到间接携带的目的，是本实用新型有别于以往设计的一个重要区别。

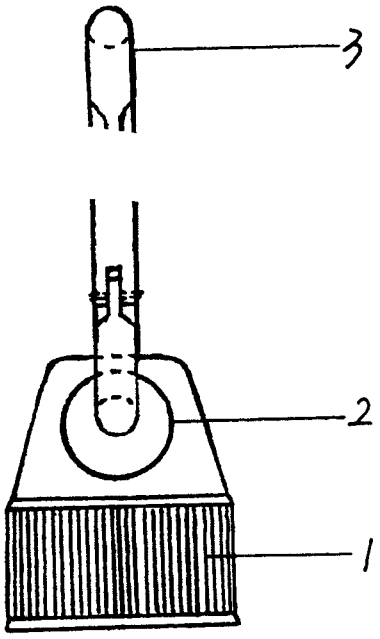

图 2

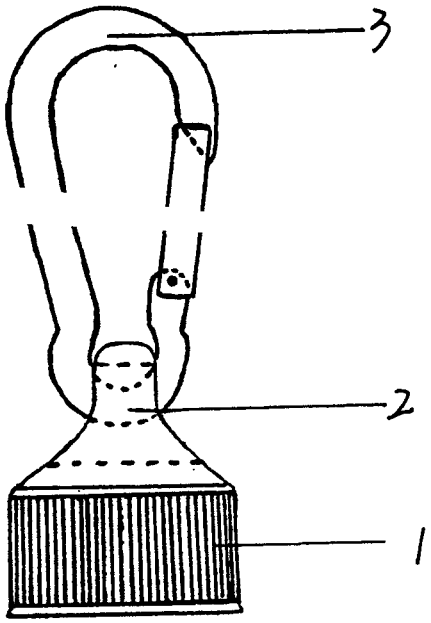

图 1

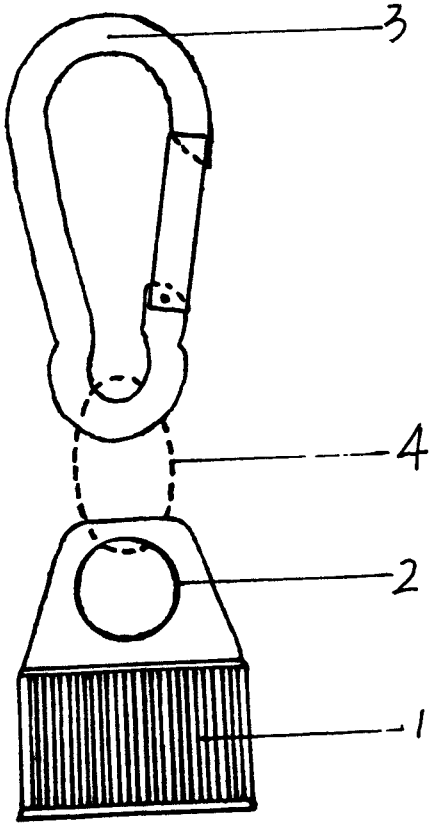

图 3