(19)国家知识产权局

(12)实用新型专利

(10)授权公告号 CN 217080989 U
(45)授权公告日 2022.07.29

(21)申请号 202122857513.2

(22)申请日 2022.06.13

(73)专利权人 徐州美邦木业有限公司
地址 221700 江苏省徐州市丰县宋楼镇工业园区

(72)发明人 陈帅帅

(74)专利代理机构 北京华际知识产权代理有限公司 11676
专利代理师 刘秀颖

(51)Int.Cl.
F16B 5/00(2006.01)
F16B 5/10(2006.01)

权利要求书1页 说明书3页 附图6页

(54)实用新型名称

一种拼装式的胶合板

(57)摘要

本实用新型公开了一种拼装式的胶合板，属于家具建材技术领域。本实用新型包括一号胶合板、二号胶合板、固定框和固定杆，两个所述一号胶合板的其中两侧外壁均开有两个一号卡槽，两个所述二号胶合板的两侧外壁均固定连接有两个连接块，本实用新型通过设置有一号卡槽、二号卡槽、连接块、一号卡块和二号弹簧，在对胶合板进行拼装时，将二号胶合板上的二号弹簧上的一号卡块对准二号卡槽插入，然后将一号胶合板上的一号卡槽对准二号胶合板上的连接块插入，同时通过按压二号弹簧使一号胶合板上的一号卡块插入二号卡槽里，可以减少安装的时间，增加了生产效率，当其中一块胶合板在使用过程中出现损坏，可以对其损坏的胶合板进行更换，减少维修的成本。

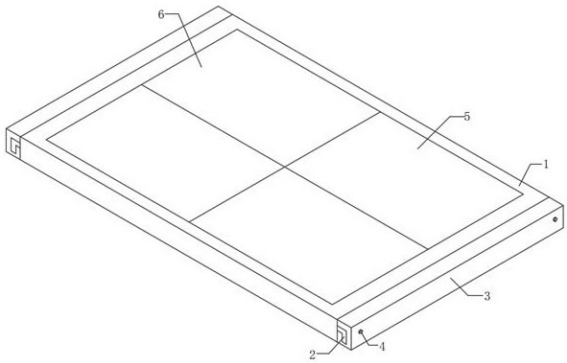

CN 217080989 U

1.一种拼装式的胶合板，包括一号胶合板(5)、二号胶合板(6)、固定框(1)和固定杆(3)，其特征在于，两个所述一号胶合板(5)的其中两侧外壁均开有两个一号卡槽(8)，两个所述二号胶合板(6)的两侧外壁均固定连接有两个连接块(9)，连接块(9)的外壁与一号卡槽(8)的内壁相连接，每个所述一号胶合板(5)和二号胶合板(6)的两侧外壁均固定连接有二号弹簧(15)，且每个二号弹簧(15)的外壁均固定连接有一号卡块(7)，所述固定框(1)的四侧外壁等距离开有二号卡槽(10)，一号卡块(7)的外壁与二号卡槽(10)的内壁相连接。

2.根据权利要求1所述的一种拼装式的胶合板，其特征在于，两个所述固定杆(3)的一侧外壁开有滑槽，且两个滑槽的内壁均固定连接有滑杆(2)。

3.根据权利要求2所述的一种拼装式的胶合板，其特征在于，两个所述固定杆(3)的一侧外壁均开有圆孔，两个滑杆(2)的底部外壁均固定连接有一号弹簧(14)，两个一号弹簧(14)的外壁均固定连接有二号卡块(13)，二号卡块(13)处于圆孔的内部。

4.根据权利要求1所述的一种拼装式的胶合板，其特征在于，所述固定框(1)的两侧外壁等距离固定连接有横向支撑杆(12)。

5.根据权利要求1所述的一种拼装式的胶合板，其特征在于，所述固定框(1)的两侧外壁等距离固定连接有纵向支撑杆(11)。

6.根据权利要求1所述的一种拼装式的胶合板，其特征在于，两个所述固定杆(3)的一侧外壁等距离开有安装孔，且每个安装孔的内壁都旋入有螺钉(4)。

7.根据权利要求1所述的一种拼装式的胶合板，其特征在于，所述固定框(1)的底部外壁固定连接有连接板(16)。

一种拼装式的胶合板

技术领域

[0001] 本实用新型涉及家具建材技术领域，尤其涉及一种拼装式的胶合板。

背景技术

[0002] 胶合板是家具常用材料之一，为人造板三大板之一，亦可供飞机、船舶、火车、汽车、建筑和包装箱等作用材。在生产柜体家具时，需要对胶合板进行组装，从而达到柜体家具的整体性，所以需要一种拼装式的胶合板。

[0003] 现有的拼装式的胶合板在使用过程中存在不足之处：在生产柜体家具时，需要对胶合板进行拼装，现有的拼装技术是通过对两个胶合板打上螺孔，在通过螺钉旋入两个胶合板的螺孔使两个胶合板达到合并，当其中一块胶合板损坏时，需要对全部胶合板进行更换，导致维修成本增高，同时，现有的拼装技术安装效率慢，降低整个生产的进度。

实用新型内容

[0004] 本实用新型的目的是为了解决现有技术中不足，故此提出。

[0005] 为了实现上述目的，本实用新型采用了如下技术方案：

[0006] 一种拼装式的胶合板，包括一号胶合板、二号胶合板、固定框和固定杆，两个所述一号胶合板的其中两侧外壁均开有两个一号卡槽，两个所述二号胶合板的两侧外壁均固定连接有两个连接块，连接块的外壁与一号卡槽的内壁相连接，每个所述一号胶合板和二号胶合板的两侧外壁均固定连接有二号弹簧，且每个二号弹簧的外壁均固定连接有一号卡块，所述固定框的四侧外壁等距离开有二号卡槽，一号卡块的外壁与二号卡槽的内壁相连接。

[0007] 优选地，两个所述固定杆的一侧外壁开有滑槽，且两个滑槽的内壁均固定连接有滑杆。

[0008] 优选地，两个所述固定杆的一侧外壁均开有圆孔，两个滑杆的底部外壁均固定连接有一号弹簧，两个一号弹簧的外壁均固定连接有二号卡块，二号卡块处于圆孔的内部。

[0009] 优选地，所述固定框的两侧外壁等距离固定连接有横向支撑杆。

[0010] 优选地，所述固定框的两侧外壁等距离固定连接有纵向支撑杆。

[0011] 优选地，两个所述固定杆的一侧外壁等距离开有安装孔，且每个安装孔的内壁都旋入有螺钉。

[0012] 优选地，所述固定框的底部外壁固定连接有连接板。

[0013] 与现有技术相比，本实用新型具备以下有益效果：

[0014] 1、通过设置有一号卡槽、二号卡槽、连接块、一号卡块和二号弹簧，在对胶合板进行拼装时，将二号胶合板上的二号弹簧上的一号卡块对准二号卡槽插入，然后将一号胶合板上的一号卡槽对准二号胶合板上的连接块插入，同时通过按压二号弹簧使一号胶合板上的一号卡块插入二号卡槽里，可以减少安装的时间，增加了生产效率，当其中一块胶合板在使用过程中出现损坏，可以对其损坏的胶合板进行更换，减少维修的成本；

[0015] 2、通过设置有滑杆、固定杆、二号卡块和一号弹簧，在对胶合板进行安装时，固定杆的一侧外壁开有滑槽，固定杆的一侧外壁开有圆孔，推动固定杆滑槽里的滑杆使组装好的胶合板进入指定位置，而后滑杆上的一号弹簧使二号卡块进入圆孔，对组装好的胶合板进行固定，当组装好的胶合板出现损坏时，将二号卡块顶出圆孔同时抽出滑杆，可以增强组装好的胶合板稳定性的同时，加快对组装好出现损坏胶合板的维修时间；

[0016] 3、通过设置有纵向支撑杆和横向支撑杆，纵向支撑杆和横向支撑杆对组装好的胶合板起到稳定支撑的作用，防止较重的物品造成安装好的胶合板出现坍塌。

附图说明

[0017] 图1为本实用新型提出的一种拼装式的胶合板的结构示意图；

[0018] 图2为本实用新型提出的一种拼装式的胶合板的一号胶合板结构示意图；

[0019] 图3为本实用新型提出的一种拼装式的胶合板的二号胶合板结构示意图；

[0020] 图4为本实用新型提出的一种拼装式的胶合板的支撑组件结构示意图；

[0021] 图5为本实用新型提出的一种拼装式的胶合板的加固组件结构示意图；

[0022] 图6为本实用新型提出的一种拼装式的胶合板的连接组件结构示意图。

[0023] 附图中：1、固定框；2、滑杆；3、固定杆；4、螺钉；5、一号胶合板；6、二号胶合板；7、一号卡块；8、一号卡槽；9、连接块；10、二号卡槽；11、纵向支撑杆；12、横向支撑杆；13、二号卡块；14、一号弹簧；15、二号弹簧；16、连接板。

具体实施方式

[0024] 下面将结合本实用新型实施例中的附图，对本实用新型实施例中的技术方案进行清楚、完整地描述，显然，所描述的实施例仅仅是本实用新型一部分实施例，而不是全部的实施例。

[0025] 在本实用新型的描述中，需要理解的是，术语“上”、“下”、“前”、“后”、“左”、“右”、“顶”、“底”、“内”、“外”等指示的方位或位置关系为基于附图所示的方位或位置关系，仅是为了便于描述本实用新型和简化描述，而不是指示或暗示所指的装置或元件必须具有特定的方位、以特定的方位构造和操作，因此不能理解为对本实用新型的限制。

[0026] 参照图1-6，一种拼装式的胶合板，包括一号胶合板5、二号胶合板6、固定框1和固定杆3，两个一号胶合板5的其中两侧外壁均开有两个一号卡槽8，两个二号胶合板6的两侧外壁均固定连接有两个连接块9，连接块9的外壁与一号卡槽8的内壁相连接，每个一号胶合板5和二号胶合板6的两侧外壁均固定连接有二号弹簧15，且每个二号弹簧15的外壁均固定连接有一号卡块7，固定框1的四侧外壁等距离开有二号卡槽10，一号卡块7的外壁与二号卡槽 10的内壁相连接，通过设置有一号卡槽8、二号卡槽10、连接块9、一号卡块7和二号弹簧15，在对胶合板进行拼装时，将二号胶合板6上的二号弹簧15上的一号卡块7对准二号卡槽10插入，然后将一号胶合板5上的一号卡槽 8对准二号胶合板6上的连接块9插入，同时通过按压二号弹簧15使一号胶合板5上的一号卡块7插入二号卡槽10里，可以减少安装的时间，增加了生产效率，当其中一块胶合板在使用过程中出现损坏，可以对其损坏的胶合板进行更换，减少维修的成本。

[0027] 本实用新型中，两个固定杆3的一侧外壁开有滑槽，且两个滑槽的内壁均固定连接

有滑杆2。

[0028] 本实用新型中，两个固定杆3的一侧外壁均开有圆孔，两个滑杆2的底部外壁均固定连接有一号弹簧14，两个一号弹簧14的外壁均固定连接有二号卡块13，二号卡块13处于圆孔的内部，通过设置有滑杆2、固定杆3、二号卡块13和一号弹簧14，在对胶合板进行安装时，固定杆3的一侧外壁开有滑槽，固定杆3的一侧外壁开有圆孔，推动固定杆3滑槽里的滑杆2使组装好的胶合板进入指定位置，而后滑杆2上的一号弹簧14使二号卡块13进入圆孔，对组装好的胶合板进行固定，当组装好的胶合板出现损坏时，将二号卡块13 顶出圆孔同时抽出滑杆2，可以增强组装好的胶合板稳定性的同时，加快对组装好出现损坏胶合板的维修时间。

[0029] 本实用新型中，固定框1的两侧外壁等距离固定连接有横向支撑杆12。

[0030] 本实用新型中，固定框1的两侧外壁等距离固定连接有纵向支撑杆11，通过设置有纵向支撑杆11和横向支撑杆12，纵向支撑杆11和横向支撑杆12对组装好的胶合板起到稳定支撑的作用，防止较重的物品造成安装好的胶合板出现坍塌。

[0031] 本实用新型中，两个固定杆3的一侧外壁等距离开有安装孔，且每个安装孔的内壁都旋入有螺钉4。

[0032] 本实用新型中，固定框1的底部外壁固定连接有连接板16。

[0033] 工作原理：使用时，固定杆3的一侧外壁开有滑槽，固定杆3的一侧外壁开有圆孔，将二号胶合板6上的二号弹簧15上的一号卡块7对准二号卡槽10 插入，然后将一号胶合板5上的一号卡槽8对准二号胶合板6上的连接块9 插入，同时通过按压二号弹簧15使一号胶合板5上的一号卡块7插入二号卡槽10里，然后推动固定杆3滑槽里的滑杆2使组装好的胶合板进入指定位置，而后滑杆2上的一号弹簧14使二号卡块13进入圆孔，对组装好的胶合板进行固定，当组装好的胶合板出现损坏时，将二号卡块13顶出圆孔同时抽出滑杆2，可以增强对组装好的胶合板稳定性的同时，加快对组装好出现损坏胶合板的维修时间，纵向支撑杆11和横向支撑杆12对组装好的胶合板起到稳定牢固的作用。

[0034] 以上所述，仅为本实用新型较佳的具体实施方式，但本实用新型的保护范围并不局限于此。所述替代可以是部分结构、器件、方法步骤的替代，也可以是完整的技术方案。根据本实用新型的技术方案及其实用新型构思加以等同替换或改变，都应涵盖在本实用新型的保护范围之内。

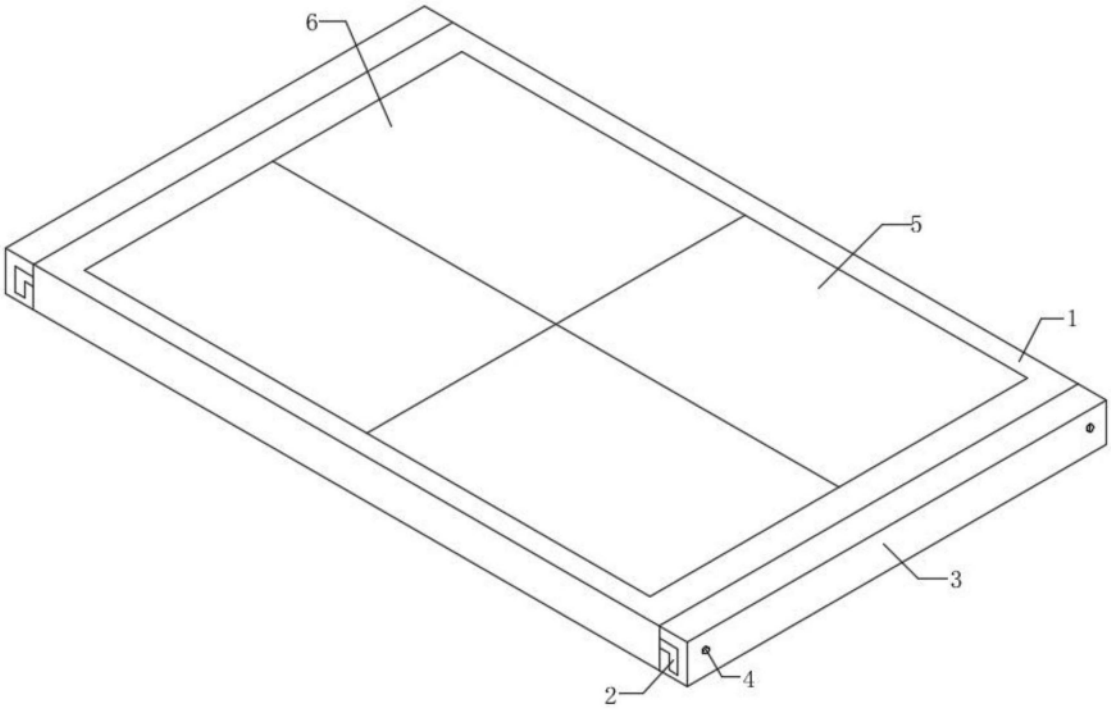

图1

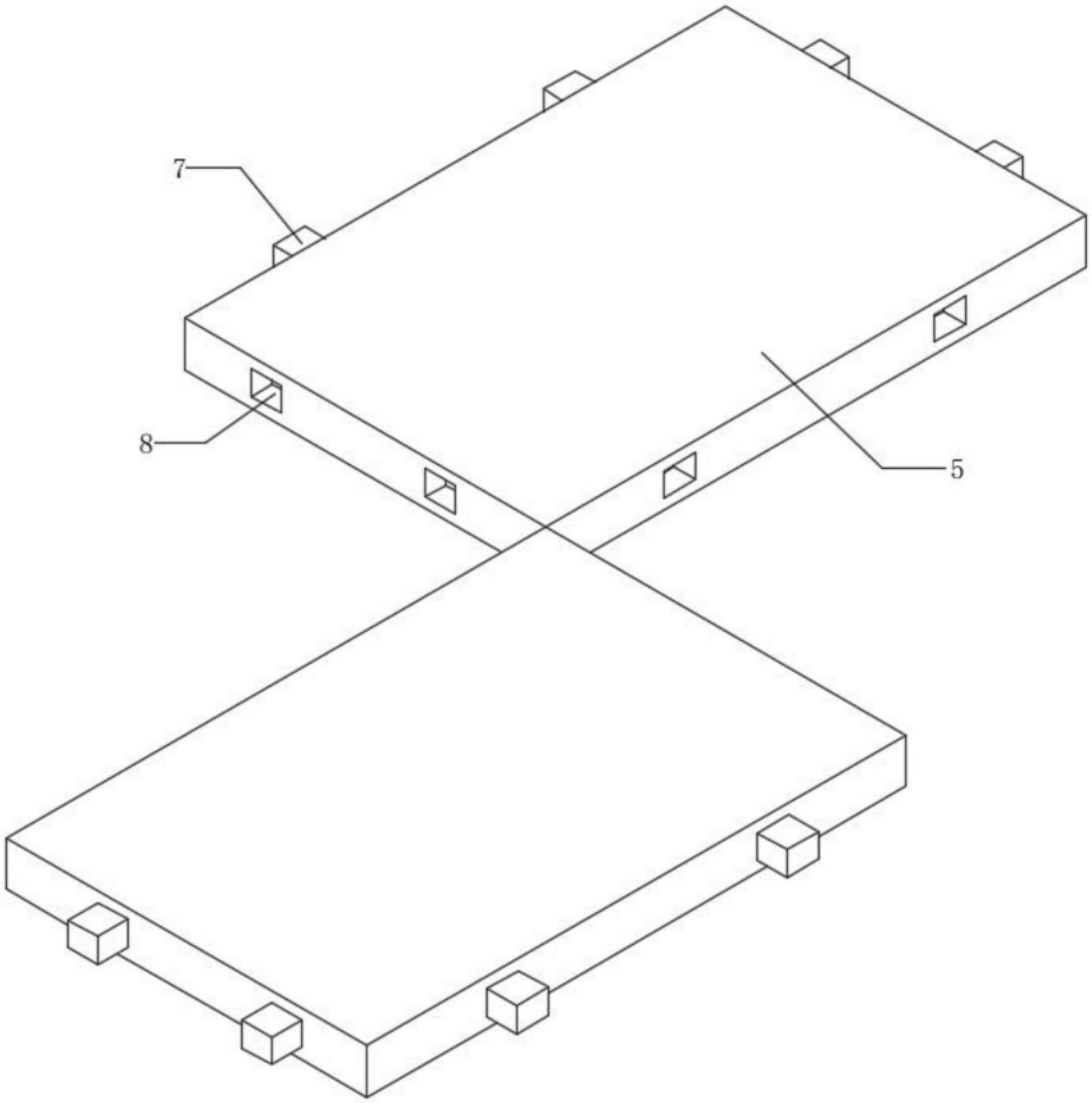

图2

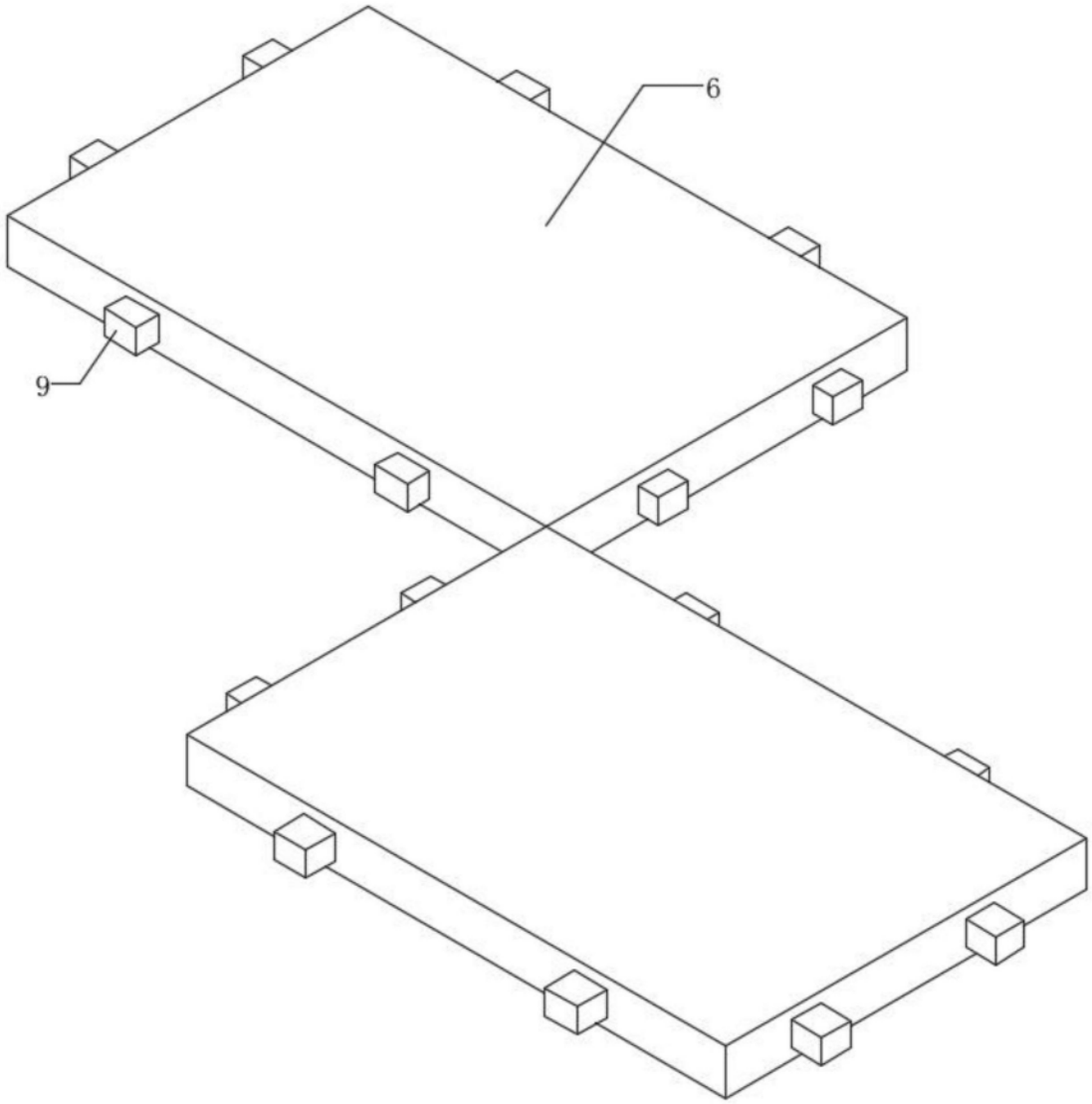

图3

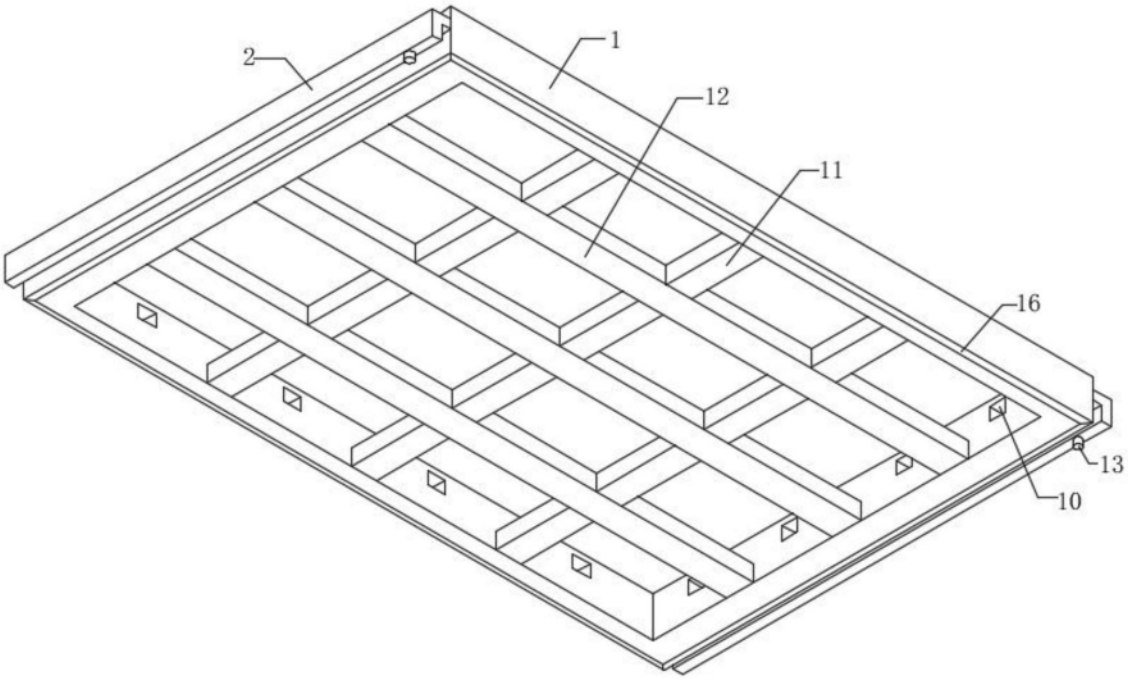

图4

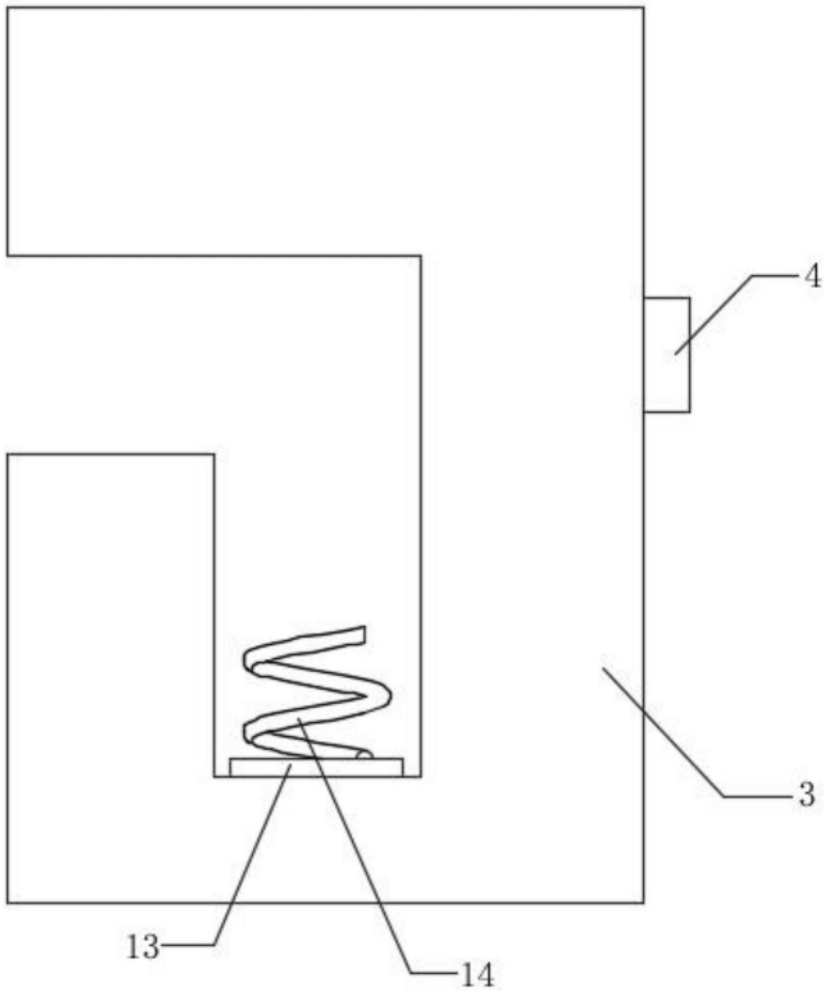

图5

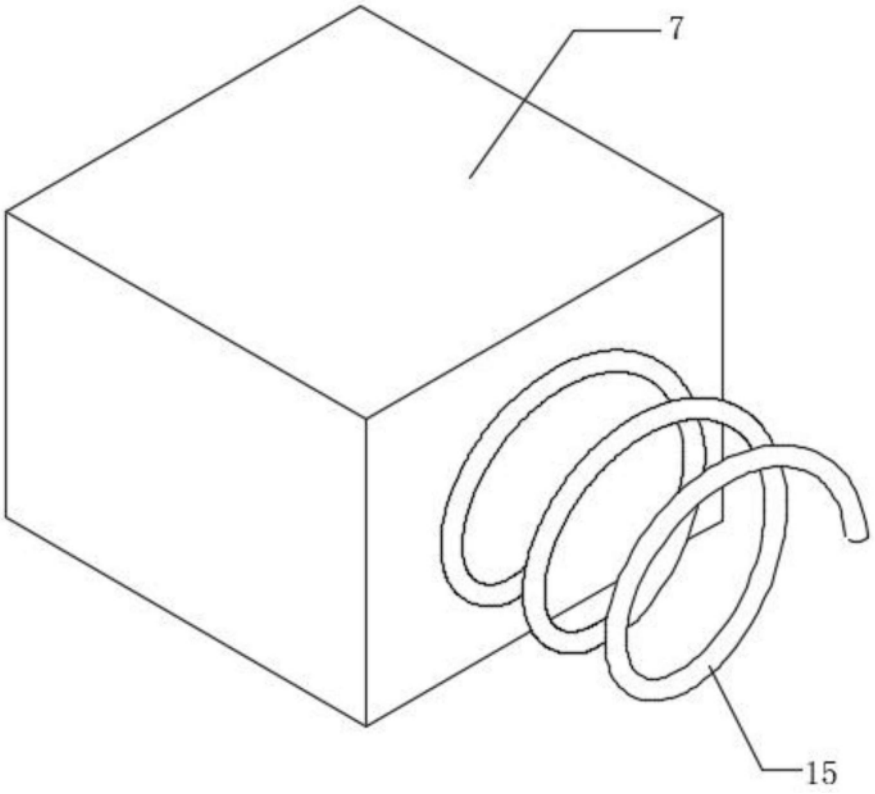

图6