(19)中华人民共和国国家知识产权局

(12)实用新型专利

(10)授权公告号 CN 211397192 U
(45)授权公告日 2020.09.01

(21)申请号 201922457394.4

(22)申请日 2019.12.31

(73)专利权人 广东圣堡罗门业有限公司
地址 528322 广东省佛山市顺德区勒流镇西华工业区

(72)发明人 吴国洪

(74)专利代理机构 广州海心联合专利代理事务所(普通合伙) 44295
代理人 黄为 黄修远

(51)Int.Cl.
E06B 3/36(2006.01)
E06B 3/263(2006.01)
E06B 3/66(2006.01)
E06B 3/58(2006.01)
E06B 1/70(2006.01)
E06B 9/52(2006.01)
E06B 7/22(2006.01)

权利要求书1页 说明书3页 附图4页

(54)实用新型名称

一种平开玻璃门结构

(57)摘要

本实用新型公开了一种平开玻璃门结构，涉及家居建筑领域。针对现有技术中平开玻璃窗结构转用不合理的问题提出本方案。包括设置在上方的上框，上框下设有平开的中空玻璃，还包括设置在下方的门框组件，上框和门框组件两端分别通过侧框连接；中空玻璃通过合页安装于一侧框上；门框组件包括同相延伸并行设置的第一门槛料、隔热胶条和第二门槛料；第一门槛料、隔热胶条和第二门槛料侧面依次扣接；第二门槛料远离隔热胶条的一端与窗扇料下部连接。优点在于，门框组件的结构简单，更加平薄。同时窗扇料下方离地距离得到减小，有利于美观。在保持室内室外密封性的同时，降低出行阻碍。而且隔热胶条的存在可以有效降低温度传递，保温效果更好。

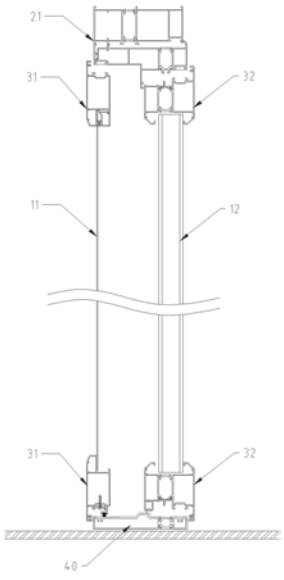

CN 211397192 U

1.一种平开玻璃门结构,包括设置在上方的上框(21),上框(21)下设有平开的中空玻璃(12),所述的中空玻璃(12)边缘包覆有窗扇料(32),所述的上框(21)和窗扇料(32)上部连接;其特征在于,还包括设置在下方的门框组件(40),所述的上框(21)和门框组件(40)两端分别通过侧框连接;所述的中空玻璃(12)通过合页安装于一侧框上;所述的门框组件(40)包括同相延伸并行设置的第一门槛料(41)、隔热胶条(42)和第二门槛料(43);所述的第一门槛料(41)、隔热胶条(42)和第二门槛料(43)侧面依次扣接;所述的第二门槛料(43)远离隔热胶条(42)的一端与窗扇料(32)下部连接。

2.根据权利要求1所述平开玻璃门结构,其特征在于,所述第一门槛料(41)的横截面为中空结构;第一门槛料(41)内设有至少一第一定位槽(45),所述的第一定位槽(45)延伸方向与第一门槛料(41)相同。

3.根据权利要求1所述平开玻璃门结构,其特征在于,所述第二门槛料(43)的横截面为中空结构;第二门槛料(43)内设有至少一第二定位槽(46),所述的第二定位槽(46)延伸方向与第二门槛料(43)相同。

4.根据权利要求1所述平开玻璃门结构,其特征在于,所述隔热胶条(42)的横截面为中空结构。

5.根据权利要求1所述平开玻璃门结构,其特征在于,所述的第一门槛料(41)靠近隔热胶条(42)的上端面还设有一凸台(44),所述的凸台(44)延伸方向与第一门槛料(41)相同;所述的凸台(44)与窗扇料(32)下部内侧密封连接。

6.根据权利要求1-5任一所述平开玻璃门结构,其特征在于,还包括设置在上框(21)下方的金刚纱网(11),所述的金刚纱网(11)边缘包覆有纱扇料(31),所述的金刚纱网(11)平开方向与所述的中空玻璃(12)相背,通过合页安装于一侧框上;所述的上框(21)和纱扇料(31)上部连接,纱扇料(31)下部与第一门槛料(41)远离隔热胶条(42)的一端连接。

7.根据权利要求6所述平开玻璃门结构,其特征在于,所述纱扇料(31)下部和第一门槛料(41)之间还设有一毛条;所述的毛条上端可拆卸式安装于纱扇料(31)下部、下端与第一门槛料(41)上端面连接。

一种平开玻璃门结构

技术领域

[0001] 本实用新型涉及家居建筑领域，尤其涉及一种平开玻璃门结构。

背景技术

[0002] 现有技术中将平开玻璃窗结构转用到平开玻璃门的时候，会出现原有的平开玻璃窗窗框结构影响用户美观。同时，窗框为了实现滑撑而结构复杂、垂直高度较高，放置于地面的时候阻碍用户通行。平开玻璃门直接转用平开玻璃窗结构如图1-2所示，包括位于上方的上框21和位于地面的下框22，上框21和下框22之间设有双向背对平开的金刚纱网11和中空玻璃12。所示的上框21和下框22两端通过侧框连接。所述的金刚纱网11侧边包覆有纱扇料31，所述的中空玻璃12侧边包覆有窗扇料32。所述的纱扇料31、窗扇料32分别与所述的上框21、下框22密封连接。虽然有的平开玻璃门通过合页的方式固定，省去了地面的窗框，但是纱扇料31和窗扇料32会与地面形成空隙，漏水透风，不适用于室内室外的隔绝门体。

实用新型内容

[0003] 为了解决上述现有技术存在的问题，本实用新型目的在于提供一种平开玻璃门结构。

[0004] 本实用新型所述的一种平开玻璃门结构，包括设置在上方的上框，上框下设有平开的中空玻璃，所述的中空玻璃边缘包覆有窗扇料，所述的上框和窗扇料上部连接；还包括设置在下方的门框组件，所述的上框和门框组件两端分别通过侧框连接；所述的中空玻璃通过合页安装于一侧框上；所述的门框组件包括同相延伸并行设置的第一门槛料、隔热胶条和第二门槛料；所述的第一门槛料、隔热胶条和第二门槛料侧面依次扣接；所述的第二门槛料远离隔热胶条的一端与窗扇料下部连接。

[0005] 本实用新型所述的一种平开玻璃门结构，其优点在于，门框组件的结构简单，没有滑撑结构，可以做得更加平薄，离地高度得到更多的下降空间。同时窗扇料下方离地距离得到减小，有利于美观。在保持室内室外密封性的同时，降低出行阻碍。而且隔热胶条的存在可以有效降低温度传递，保温效果更好。

[0006] 所述第一门槛料的横截面为中空结构；第一门槛料内设有至少一第一定位槽，所述的第一定位槽延伸方向与第一门槛料相同。便于门框组件的安装固定。

[0007] 所述第二门槛料的横截面为中空结构；第二门槛料内设有至少一第二定位槽，所述的第二定位槽延伸方向与第二门槛料相同。便于门框组件的安装固定。

[0008] 所述隔热胶条的横截面为中空结构。提高温度隔绝效果。

[0009] 所述的第一门槛料靠近隔热胶条的上端面还设有一凸台，所述的凸台延伸方向与第一门槛料相同；所述的凸台与窗扇料下部内侧密封连接。提高门框组件的防水性。

[0010] 还包括设置在上框下方的金刚纱网，所述的金刚纱网边缘包覆有纱扇料，所述的金刚纱网平开方向与所述的中空玻璃相背，通过合页安装于一侧框上；所述的上框和纱扇料上部连接，纱扇料下部与第一门槛料远离隔热胶条的一端连接。提供一种拓展性使用结

构。

[0011] 所述纱扇料下部和第一门槛料之间还设有一毛条;所述的毛条上端可拆卸式安装于纱扇料下部、下端与第一门槛料上端面连接。提高防尘效果。

附图说明

[0012] 图1是现有技术所述平开玻璃门结构的结构示意图;

[0013] 图2是图1中所述平开玻璃门结构下部的局部放大示意图。

[0014] 图3是本实用新型所述平开玻璃门结构的结构示意图;

[0015] 图4是图3中所述平开玻璃门结构下部的局部放大示意图;

[0016] 图5是本实用新型所述门槛组件的结构示意图。

[0017] 附图标记:11-金刚纱网、12-中空玻璃;21-上框、22-下框;31-纱扇料、32-窗扇料;40-门槛组件、41-第一门槛料、42-隔热胶条、43-第二门槛料、44-凸台、45-第一定位槽、46-第二定位槽。

具体实施方式

[0018] 如图3-5所示,本实用新型所述的一种平开玻璃门结构包括设置在上方的上框21,上框21下设有平开的中空玻璃12。所述的中空玻璃12边缘包覆有窗扇料32,所述的上框21和窗扇料32上部连接。还包括设置在下方的门框组件40,所述的上框21和门框组件40两端分别通过侧框连接。所述的中空玻璃12通过合页安装于一侧框上。所述的门框组件40包括同相延伸并行设置的第一门槛料41、隔热胶条42和第二门槛料43。所述的第一门槛料41靠近中空玻璃12的侧面与隔热胶条42的一侧面扣接,第一门槛料41远离中空玻璃12的侧面向内自由延伸。隔热胶条42另一侧面与第二门槛料43一侧面扣接,第二门槛料43另一侧面向外自由延伸。所述的第二门槛料43远离隔热胶条42的一端与窗扇料32下部通过一密封防撞胶条密封连接,可以防尘防风防水。

[0019] 所述第一门槛料41的横截面为中空结构。第一门槛料41内设有至少一第一定位槽45,所述的第一定位槽45延伸方向与第一门槛料41相同。所述第二门槛料43的横截面为中空结构。第二门槛料43内设有至少一第二定位槽46,所述的第二定位槽46延伸方向与第二门槛料43相同。

[0020] 门框组件40通过第一定位槽45和/或第二定位槽46固定安装:在侧框与第一定位槽45或第二定位槽46对应的位置将螺丝横向穿过侧框后再插入对应定位槽,即可实现侧框和第一定位槽45或第二定位槽46之间的固定。同时还可以在门框组件40底部与地面之间打胶固定,也起到防水防尘的效果。

[0021] 所述隔热胶条42的横截面为中空结构。

[0022] 所述的第一门槛料41靠近隔热胶条42的上端面还设有一凸台44,所述的凸台44延伸方向与第一门槛料41相同。所述的凸台44靠近隔热胶条42的一侧与窗扇料32下部内侧通过一密封防撞胶条密封连接。

[0023] 还包括设置在上框21下方的金刚纱网11,所述的金刚纱网11边缘包覆有纱扇料31,所述的金刚纱网11平开方向与所述的中空玻璃12相背,通过合页安装于一侧框上。所述的上框21和纱扇料31上部连接,纱扇料31下部与第一门槛料41远离隔热胶条42的一端通过

一密封防撞胶条密封连接。所述纱扇料31下部和第一门槛料41之间还设有一毛条。所述的毛条上端可拆卸式安装于纱扇料31下部、下端向下自由延伸并与第一门槛料41上端面连接。毛条的水平延伸方向与门框组件40相同。

[0024] 对于本领域的技术人员来说，可根据以上描述的技术方案以及构思，做出其它各种相应的改变以及形变，而所有的这些改变以及形变都应该属于本实用新型权利要求的保护范围之内。

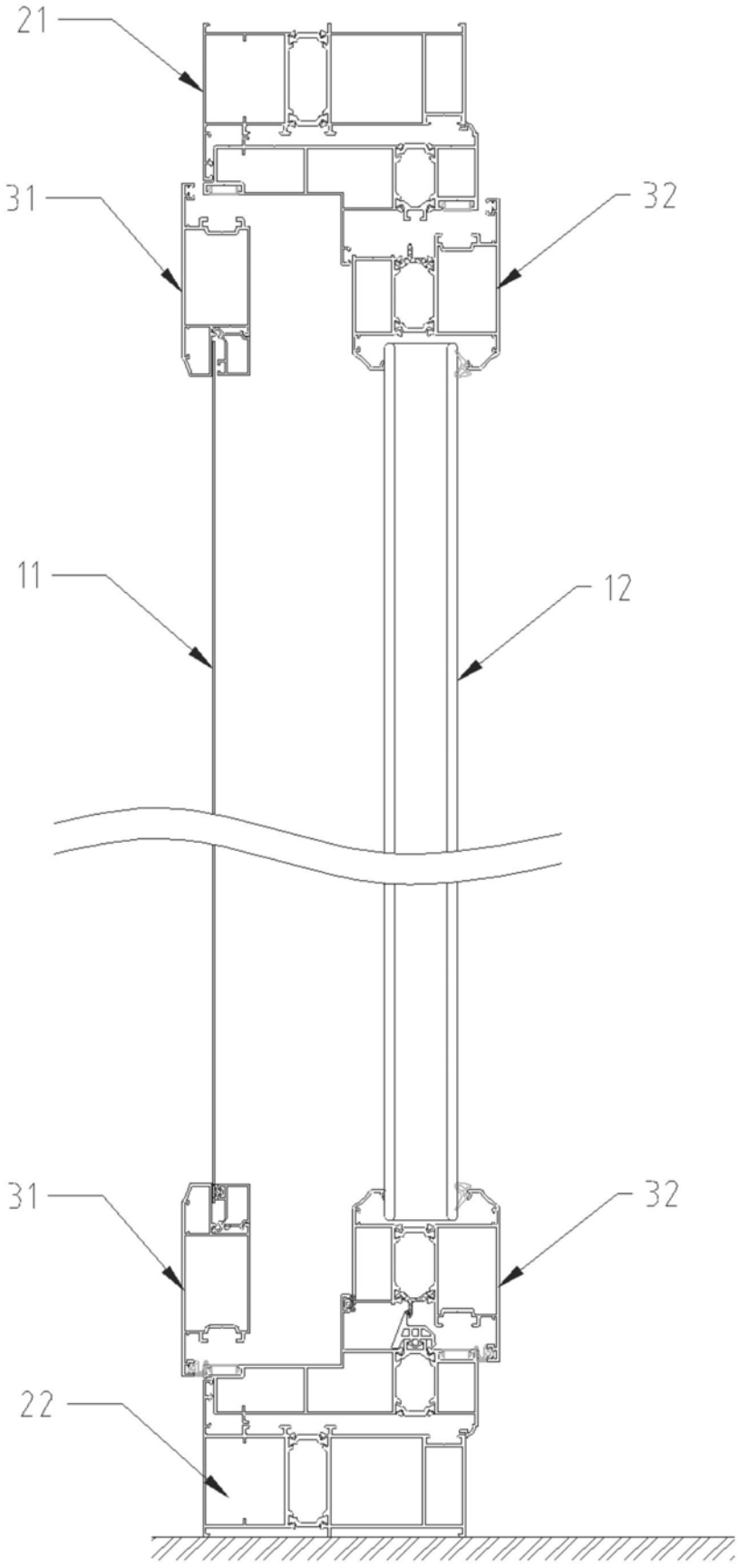

图1

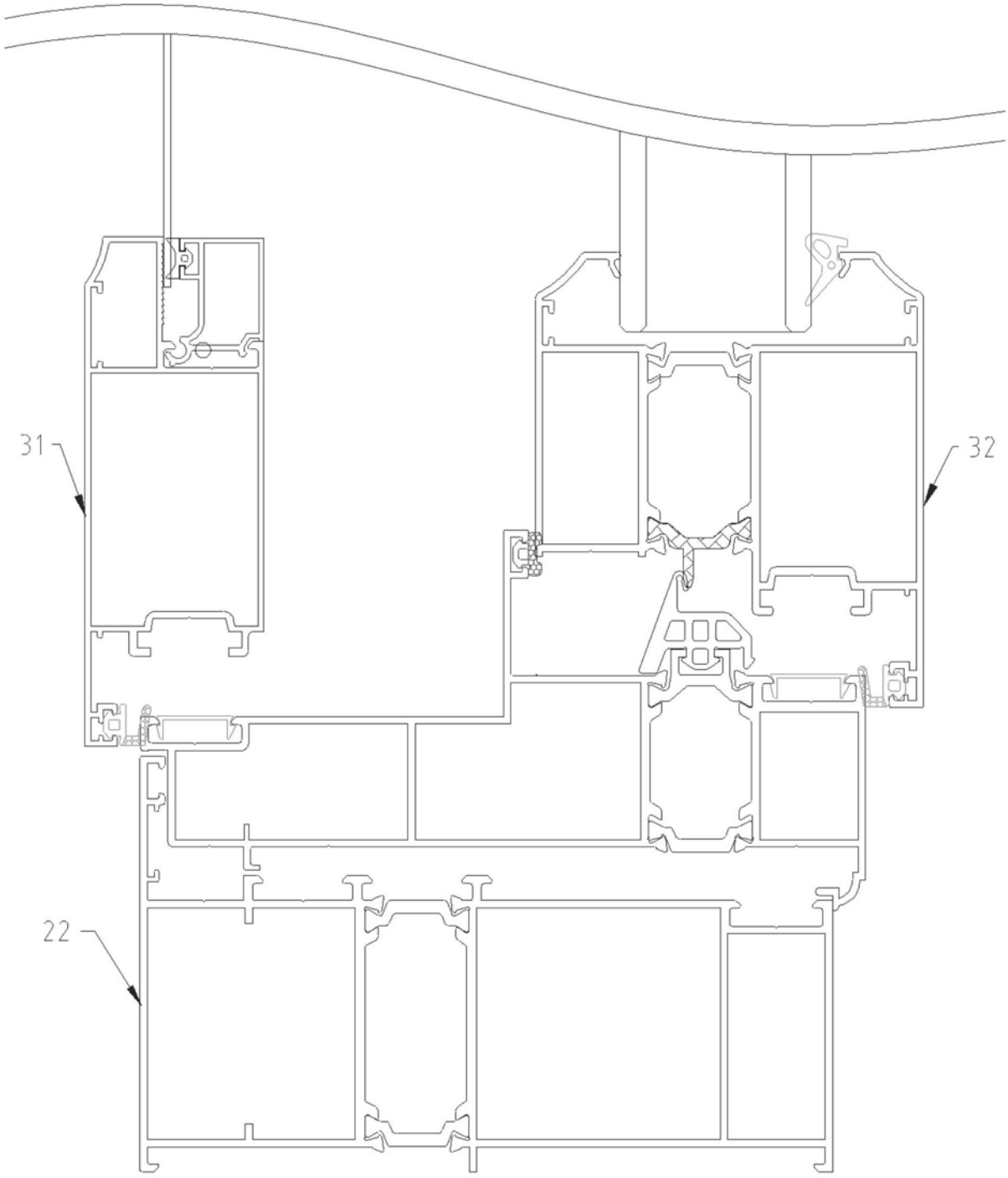

图2

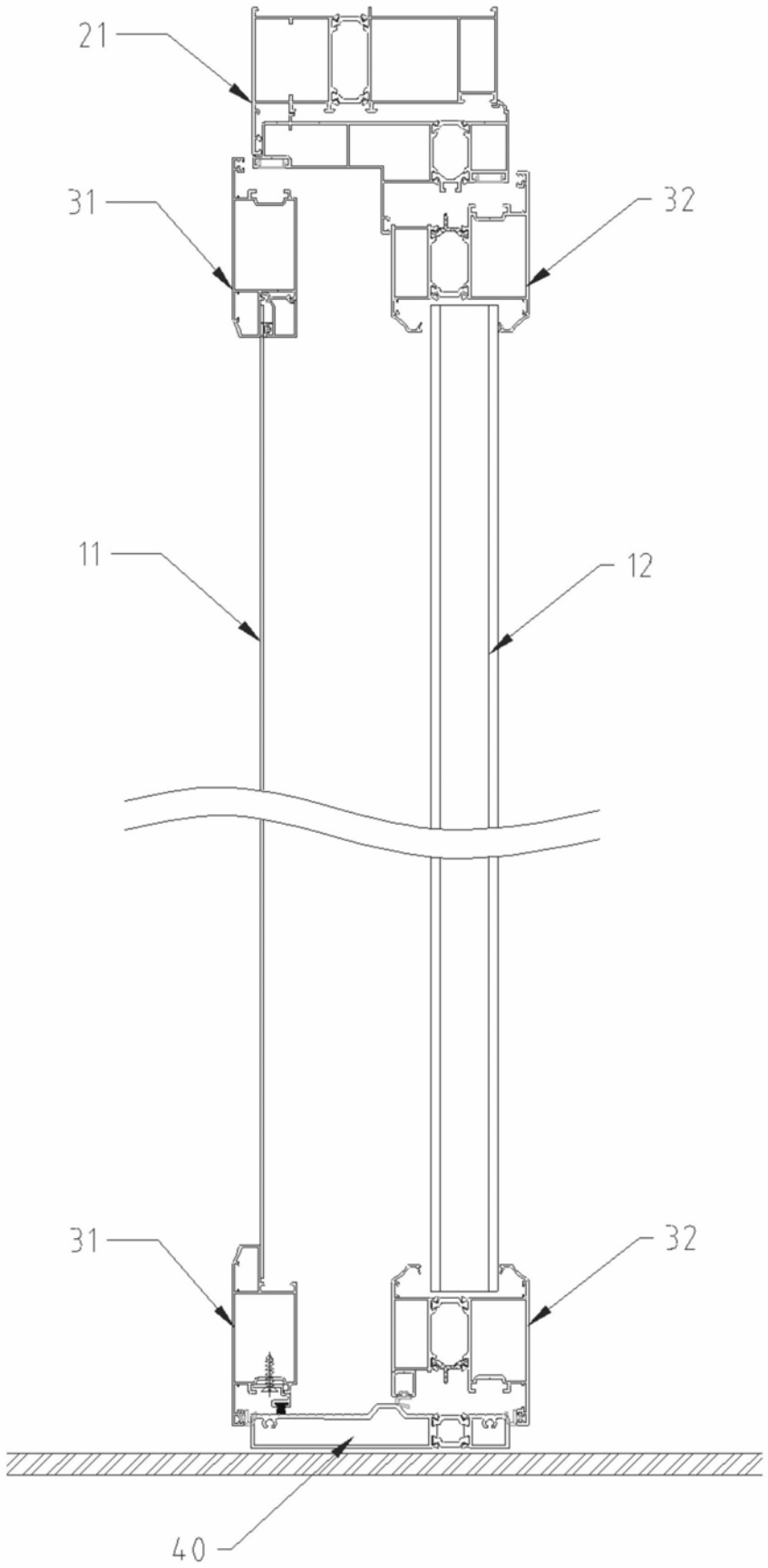

图3

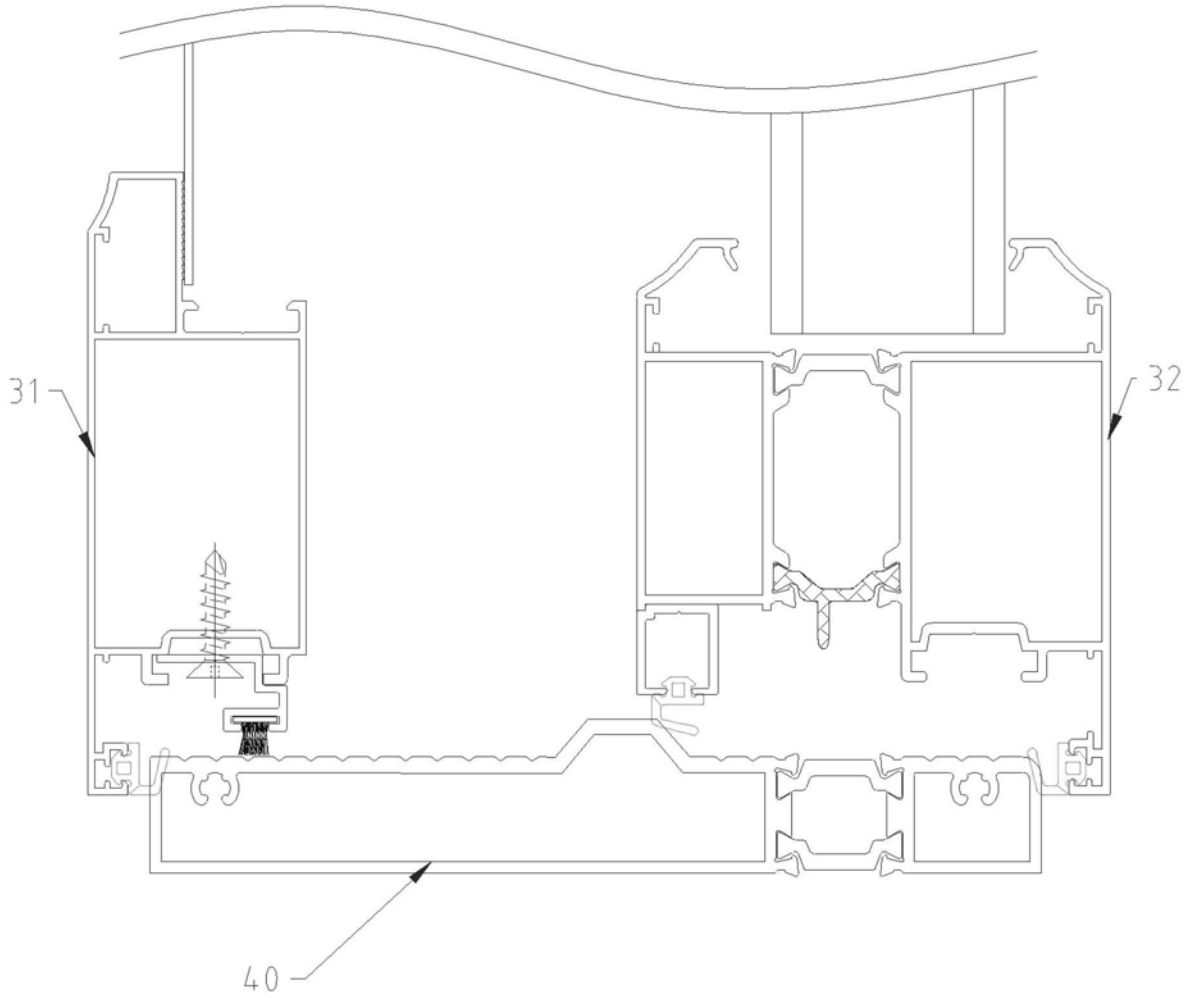

图4

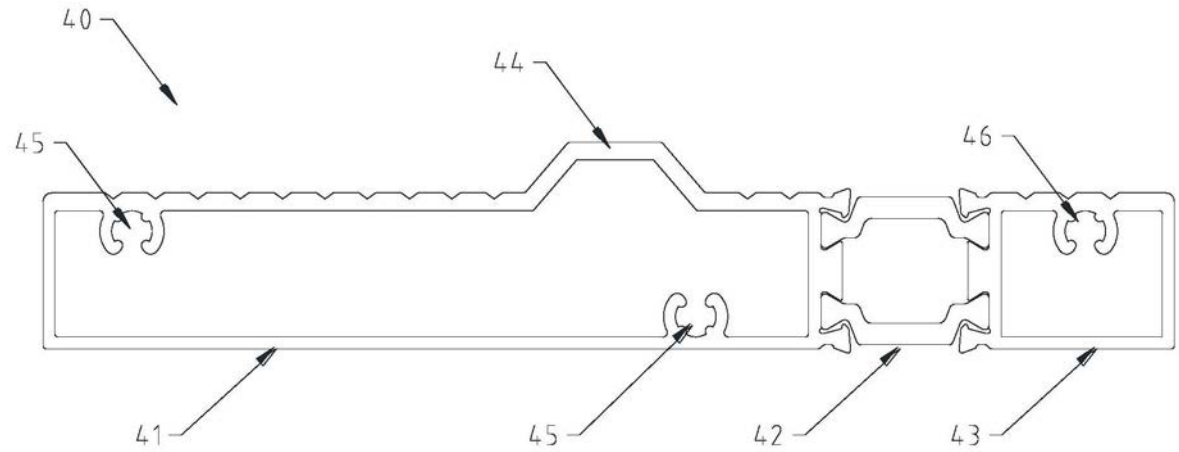

图5