(19)中华人民共和国国家知识产权局

(12)实用新型专利

(10)授权公告号 CN 215689298 U
(45)授权公告日 2022.02.01

(21)申请号 202122047540.3

(22)申请日 2021.08.28

(73)专利权人 嘉兴市妇幼保健院
地址 314001 浙江省嘉兴市南湖区东栅街道中环东路2468号

(72)发明人 田冬娟

(74)专利代理机构 嘉兴启帆专利代理事务所(普通合伙) 33253
代理人 王大国

(51)Int.Cl.
*A61G 7/05*(2006.01)

权利要求书1页 说明书4页 附图4页

(54)实用新型名称

一种可收纳、可调节的支被架

(57)摘要

本实用新型公开了一种可收纳、可调节的支被架，包括被面和支被架本体，被面铺设于支被架本体上且展开时形成伞状的结构，支被架本体包括顶帽、第一支骨和第二支骨，第一支骨和第二支骨活动配合连接，第一支骨用于支撑被面；还包括安装于顶帽下端的上蜂巢和下蜂巢，上蜂巢与下蜂巢之间通过杆件相连接，上蜂巢与第一支骨铰接，下蜂巢与第二支骨铰接；第一支骨上还设有伸缩部和限位部，伸缩部与限位部活动连接，限位部包括安装套管以及限位件。本实用新型将支被架设计成为类似伞状结构，通过第一支骨、第二支骨、上蜂巢以及下蜂巢的相互活动配合连接，以实现支被架的打开与收拢，还使用伸缩杆和限位部，可调整支被架本体的高度和大小，适用于儿童。

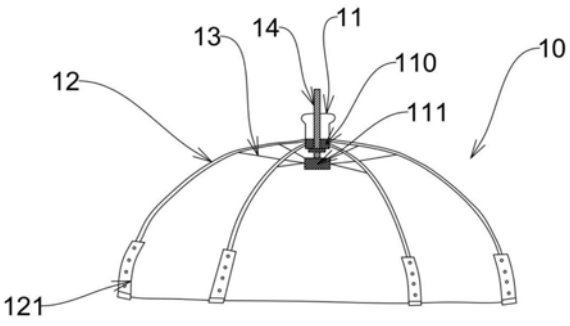


CN 215689298 U

1.一种可收纳、可调节的支被架，其特征在于：包括被面和支被架本体，所述被面铺设于所述支被架本体上且展开时形成伞状的结构，所述支被架本体包括顶帽、第一支骨和第二支骨，所述第一支骨和所述第二支骨活动配合连接，所述第一支骨用于支撑所述被面；还包括安装于所述顶帽下端的上蜂巢和下蜂巢，所述上蜂巢与所述下蜂巢之间通过杆件相连接，所述上蜂巢与所述第一支骨铰接，所述下蜂巢与所述第二支骨铰接；所述第一支骨上还设有伸缩部和限位部，所述伸缩部与所述限位部活动连接，所述限位部包括安装套管以及限位件。

2.根据权利要求1所述的一种可收纳、可调节的支被架，其特征在于：所述被面的中心位置开设有与所述顶帽直径大小的孔洞，所述被面上还设有拉链，以便于打开或闭合所述被面。

3.根据权利要求2所述的一种可收纳、可调节的支被架，其特征在于：所述顶帽旋接于所述上蜂巢的上端，所述上蜂巢上开设有与所述杆件活动插接的通孔。

4.根据权利要求1所述的一种可收纳、可调节的支被架，其特征在于：所述伸缩部包括伸缩杆，所述伸缩杆上开设有第一限位孔，所述伸缩杆与所述安装套管连接，所述安装套管上开设有多个不同高度的第二限位孔，所述第一限位孔能与任意一个所述的第二限位孔相对。

5.根据权利要求4所述的一种可收纳、可调节的支被架，其特征在于：所述限位件通过限位弹性件设置于所述伸缩杆的内部空间内，所述限位件经所述第一限位孔，伸出所述伸缩杆时，卡持于所述第二限位孔内。

6.根据权利要求5所述的一种可收纳、可调节的支被架，其特征在于：所述安装套管的底部固定安装有支撑平台。

7.根据权利要求4所述的一种可收纳、可调节的支被架，其特征在于：所述伸缩杆由玻璃纤维材料制成。

# 一种可收纳、可调节的支被架

## 技术领域

[0001] 本实用新型涉及一种医疗器械，具体涉及一种可收纳、可调节的支被架。

## 背景技术

[0002] 病人入院后医护人员不仅要为患者诊治医疗，还要对其安全负责。在护理工作中常会遇到意识模糊、躁动、行动不便等具有潜在安全隐患的患者。那么对于这类的患者医护人员就需要通过一些保护器具来保障患者的安全。临床中常用的保护具有床档、约束带以及支被架。其中支被架主要用于烧伤、肢体瘫痪或极度衰弱的患者，防止盖被压迫肢体而造成不舒适或足下垂等并发症。

[0003] 现有的支被架通常包括横梁和拱形梁，横梁与拱形梁连接形成中部拱起的框架，被子搭在支被架上，即可避免与患者接触。但是，现有的支被架也存在一些不足之处：

[0004] (1)现有的支被架一般是直接放置在床面上的，无法进行收缩，占用空间大，不便于收纳和取用。

[0005] (2)现有的支被架大小固定，无法进行调节，特别是将支被架用于儿童手术后时，不能根据患儿的身体尺寸进行大小的调节，造成了诸多不便。

[0006] 因此，本实用新型提供了一种便于收纳、调节，且适用于儿童术后的支被架。

## 实用新型内容

[0007] 本实用新型的主要目的在于提供一种可收纳、可调节的支被架。

[0008] 为实现上述目的，本实用新型提供如下技术方案：一种可收纳、可调节的支被架，包括被面和支被架本体，所述被面铺设于所述支被架本体上且展开时形成伞状的结构，所述支被架本体包括顶帽、第一支骨和第二支骨，所述第一支骨和所述第二支骨活动配合连接，所述第一支骨用于支撑所述被面；还包括安装于所述顶帽下端的上蜂巢和下蜂巢，所述上蜂巢与所述下蜂巢之间通过杆件相连接，所述上蜂巢与所述第一支骨铰接，所述下蜂巢与所述第二支骨铰接；所述第一支骨上还设有伸缩部和限位部，所述伸缩部与所述限位部活动连接，所述限位部包括安装套管以及限位件。

[0009] 在上述方案的基础上并作为上述方案的优选方案：所述被面的中心位置开设有与所述顶帽直径大小的孔洞，所述被面上还设有拉链，以便于打开或闭合所述被面。

[0010] 在上述方案的基础上并作为上述方案的优选方案：所述顶帽旋接于所述上蜂巢的上端，所述上蜂巢上开设有与所述杆件活动插接的通孔。

[0011] 在上述方案的基础上并作为上述方案的优选方案：所述伸缩部包括伸缩杆，所述伸缩杆上开设有第一限位孔，所述伸缩杆与所述安装套管连接，所述安装套管上开设有多个不同高度的第二限位孔，所述第一限位孔能与任意一个所述的第二限位孔相对。

[0012] 在上述方案的基础上并作为上述方案的优选方案：所述限位件通过限位弹性件设置于所述伸缩杆的内部空间内，所述限位件经所述第一限位孔，伸出所述伸缩杆时，卡持于所述第二限位孔内。

[0013] 在上述方案的基础上并作为上述方案的优选方案:述安装套管的底部固定安装有支撑平台。

[0014] 在上述方案的基础上并作为上述方案的优选方案:所述伸缩杆由玻璃纤维材料制成。

[0015] 本实用新型的有益效果如下:

[0016] (1)本实用新型将支被架设计成为类似伞状结构,通过第一支骨、第二支骨、上蜂巢以及下蜂巢的相互活动配合连接,以实现支被架的打开与收拢。

[0017] (2)本实用新型在第一支骨上设置伸缩杆和限位部,可调整支被架的高度和大小,方便实用。

[0018] (3)本实用新型适用于儿童,能将术后的儿童完全罩住,与外界隔离。

## 附图说明

[0019] 图1是本实用新型的整体结构示意图;

[0020] 图2是本实用新型第一支骨伸缩部和限位部的结构示意图;

[0021] 图3是本实用新型限位件的部分剖面图;

[0022] 图4是本实用新型的被面结构示意图。

[0023] 附图标记包括:10-支被架本体、11-顶帽、110-上蜂巢、111-下蜂巢、12-第一支骨、120-伸缩杆、1200-第一限位孔、121-安装套管、1210-第二限位孔、13-第二支骨、14-杆件、15-限位件、150-限位弹性件、16-支撑平台、20-被面、200-孔洞、201-拉链。

## 具体实施方式

[0024] 为使本申请的目的、技术方案和优点更加清楚,下面将结合实施例中的附图,对实施例中的技术方案进行清楚、完整地描述,然而,以下描述的具体实施方式和实施例仅是说明的目的,而不是对本实用新型的限制。

[0025] 在本实用新型的描述中,需要理解的是,术语“中心”、“纵向”、“横向”、“长度”、“宽度”、“厚度”、“上”、“下”、“前”、“后”、“左”、“右”、“竖直”、“水平”、“顶”、“底”“内”、“外”、“顺时针”、“逆时针”、“轴向”、“径向”、“周向”等指示的方位或位置关系为基于附图所示的方位或位置关系,仅是为了便于描述本实用新型和简化描述,而不是指示或暗示所指的装置或元件必须具有特定的方位、以特定的方位构造和操作,因此不能理解为对本实用新型的限制。

[0026] 此外,术语“第一”、“第二”仅用于描述目的,而不能理解为指示或暗示相对重要性或者隐含指明所指示的技术特征的数量。由此,限定有“第一”、“第二”的特征可以明示或者隐含地包括至少一个该特征。在本实用新型的描述中,“多个”的含义是至少两个,例如两个,三个等,除非另有明确具体的限定。

[0027] 在本实用新型中,除非另有明确的规定和限定,术语“安装”、“相连”、“连接”、“固定”等术语应做广义理解,例如,可以是固定连接,也可以是可拆卸连接,或成一体;可以是机械连接,也可以是电连接;可以是直接相连,也可以通过中间媒介间接相连,可以是两个元件内部的连通或两个元件的相互作用关系,除非另有明确的限定。对于本领域的普通技术人员而言,可以根据具体情况理解上述术语在本实用新型中的具体含义。

[0028] 在本实用新型中，除非另有明确的规定和限定，第一特征在第二特征“上”或“下”可以是第一和第二特征直接接触，或第一和第二特征通过中间媒介间接接触。而且，第一特征在第二特征“之上”、“上方”和“上面”可是第一特征在第二特征正上方或斜上方，或仅仅表示第一特征水平高度高于第二特征。第一特征在第二特征“之下”、“下方”和“下面”可以是第一特征在第二特征正下方或斜下方，或仅仅表示第一特征水平高度小于第二特征。

[0029] 参见附图的图1至图4，本实施例中的一种可收纳、可调节的支被架，包括被面20和支被架本体10，被面20铺设于支被架本体10上且展开时形成伞状的结构，支被架本体10包括顶帽11、第一支骨12和第二支骨13，本实施方式中第一支骨12和第二支骨13的数量均为6根，第一支骨12和第二支骨13活动配合连接，第一支骨12用于支撑被面20；还包括安装于顶帽11下端的上蜂巢110和下蜂巢111，上蜂巢110与下蜂巢111之间通过杆件14相连接，上蜂巢110与第一支骨12铰接，下蜂巢111与第二支骨13铰接；事实上，第一支骨12、第二支骨13、上蜂巢110和下蜂巢111相互配合活动连接形成的结构为类似伞骨的结构，第一支骨12的长度较长，类似于伞的长骨架，而第二支骨13类似于伞的撑骨，该结构视为现有技术，本实施方式中不再赘述，顶帽11为伞帽状，顶帽11旋接于上蜂巢110的上端，上蜂巢110上开设有与杆件14活动插接的通孔，本实施方中杆件14与下蜂巢111是一体成型的，当用手向上推压下蜂巢111时，杆件14会插入上蜂巢110的通孔中，此时被面20会被撑开呈伞面状结构，当下压杆件14时，上蜂巢110与下蜂巢111相互脱离，便可以收拢支被架本体10；第一支骨12上还设有伸缩部和限位部，伸缩部与限位部活动连接，限位部包括安装套管121以及限位件15，限位部安装于远离第一支骨12与上蜂巢110铰接的一端。其中，被面20的中心位置开设有与顶帽11直径大小的孔洞200，以便于医护人员将被面20固定铺设于支被架本体10上，被面20上还设有拉链201，以便于被面20的打开或闭合，医护人员可以通过拉链201打开被面20，对支被架本体10进行调整或观察里面患儿的情况，另外，该被面20采用透气的材料制成，有利于空气的流通。

[0030] 为了能根据患儿的身体尺寸大小对支被架本体10进行调节，本实施方式优选伸缩部包括伸缩杆120，伸缩杆120上开设有第一限位孔1200，伸缩杆120与安装套管121通过套装的方式连接，安装套管121上开设有多个不同高度的第二限位孔1210，第一限位孔1200能与任意一个第二限位孔1210相对，而限位件15通过限位弹性件150设置于伸缩杆120的内部空间内，需要说明的是，限位件15与限位弹性件150均视为现有技术，两者之间如何配合使用本实施方式不再详细说明，限位件15能够由第一限位孔1200伸出或缩入伸缩杆120，且限位件15能够在伸出伸缩杆120时卡持于第二限位孔1210内，进而限制伸缩杆120沿安装套管121运动，以实现调节支被架本体10高度的功能。更具体地说，在使用时，可通过按压限位件15，使其缩入伸缩杆120内，这样便取消了与对应的第二限位孔1210的卡持，而后再使伸缩杆120沿安装套管121运动，调整好想要达到的高度，第一限位孔1200会与距离较近的第二限位孔1210相对，此时限位件15会伸出伸缩杆120，以卡持于对应的第二限位孔1210内形成固定。

[0031] 为了保证伸缩杆120的强度、弹性、韧性，本实施方式优选由玻璃纤维材料制成伸缩杆120，故而第一支骨12撑开时可弯曲而形成一定的弧度，进一步增加了支被架本体10内部的使用空间，由玻璃纤维材料制成的伸缩杆120坚固耐用，具有较好的弹性和韧性，能承受的拉力压力更强，且价格相对比较便宜，方便实用。

[0032] 还需要说明的是，为了保证支被架本体10的稳定性，本实施方式在安装套管121的底部固定安装有支撑平台16。

[0033] 本实用新型的工作原理：通过被面20中心位置的孔洞200，将被面20铺设于支被架本体10上，当用手向上推压下蜂巢111时，杆件14会插入上蜂巢110的通孔中，此时被面20会被第一支骨12撑开形成伞面状结构，当下压杆件14时，上蜂巢110与下蜂巢111相互脱离，便可以收拢支被架本体10；当需要调节支被架本体10高度时，通过按压限位件15，使其缩入伸缩杆120内，这样便取消了与对应的第二限位孔1210的卡持，而后再使伸缩杆120沿安装套管121运动，调整好想要达到的高度，第一限位孔1200会与距离较近的第二限位孔1210相对，此时限位件15会伸出伸缩杆120，以卡持于对应的第二限位孔1210内形成固定。

[0034] 上述实施例仅为本实用新型的较佳实施例，并非依此限制本实用新型的保护范围，故：凡依本实用新型的结构、形状、原理所做的等效变化，均应涵盖于本实用新型的保护范围之内。

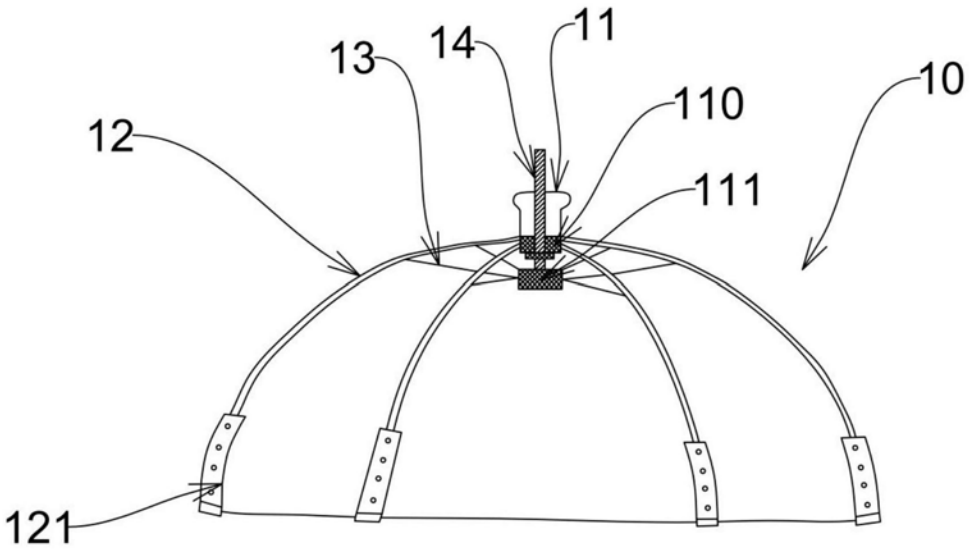


图1

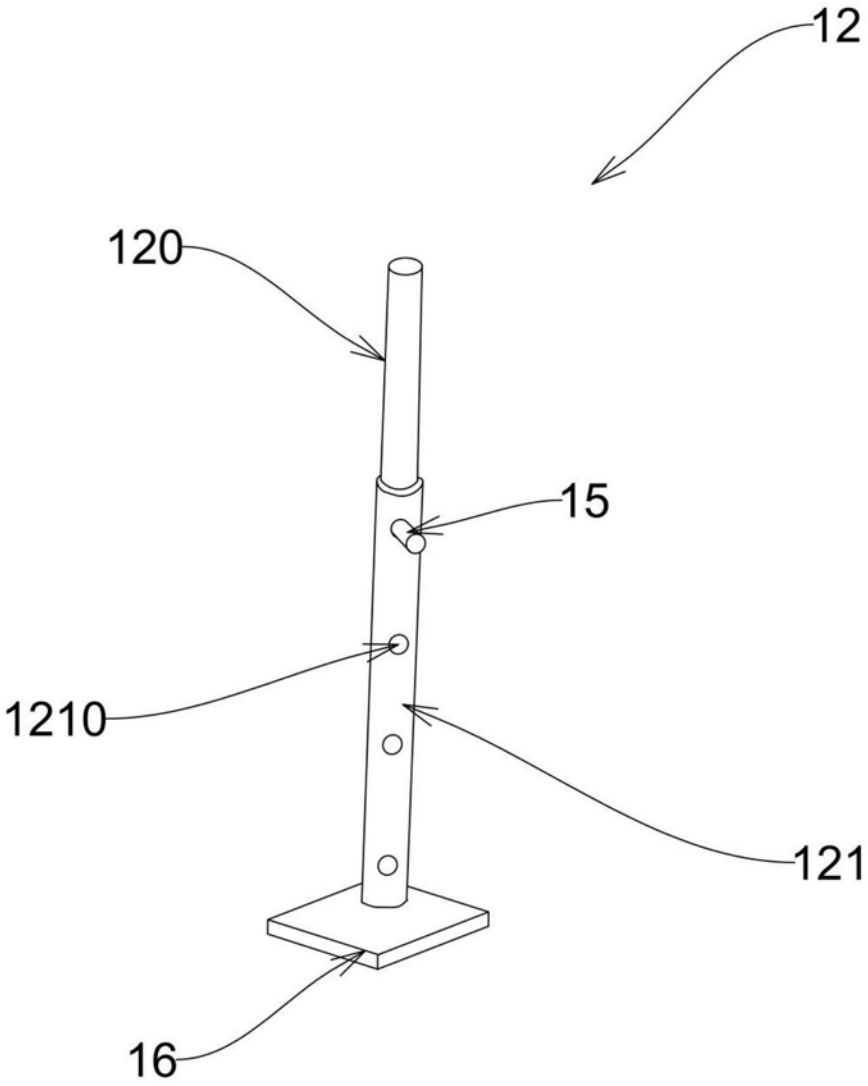


图2

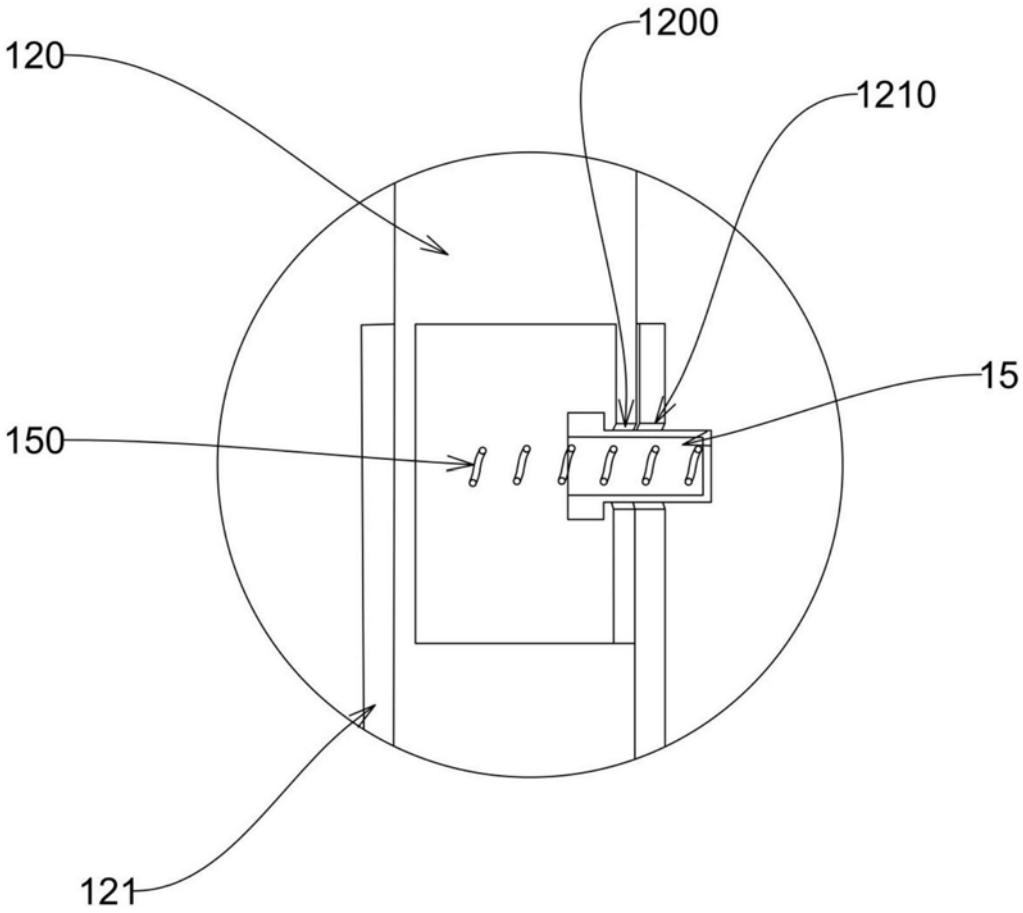


图3

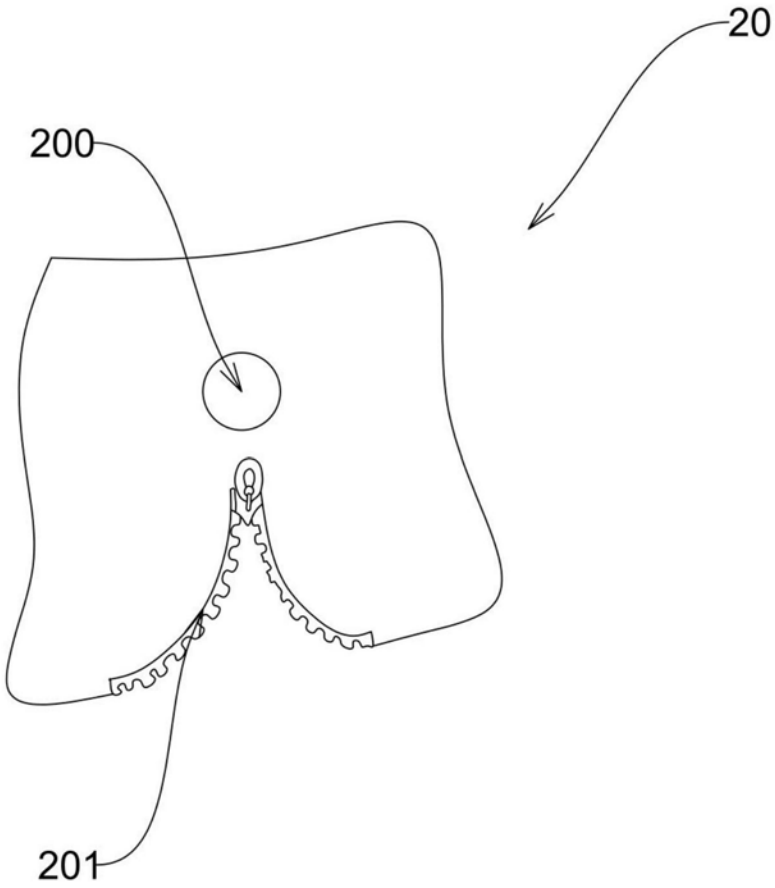


图4