(19)中华人民共和国国家知识产权局

(12)发明专利申请

(10)申请公布号 CN 105108975 A
(43)申请公布日 2015.12.02

(21)申请号 201510628342.2

(22)申请日 2015.09.29

(71)申请人 苏州庄吉模塑科技有限公司
地址 215100 江苏省苏州市相城区北桥街道灵峰村

(72)发明人 黄江

(74)专利代理机构 苏州广正知识产权代理有限公司 32234
代理人 孙德荣

(51)Int.Cl.
B29C 45/26(2006.01)
B29C 33/30(2006.01)

权利要求书1页 说明书2页 附图1页

(54)发明名称

一种可拆卸注塑模具

(57)摘要

本发明公开了一种可拆卸注塑模具，包括模具本体，所述模具本体由左侧模具体及右侧模具体组成，所述左侧模具体由固定块及沿固定块竖直方向设置的模腔组成，所述模腔内部设置有镶块，所述右侧模具体内部设有一半圆型模腔，并且半圆型模腔通过螺栓与左侧模具固定块相连接。通过上述方式，本发明一种可拆卸注塑模具，可在不改变模具结构的基础上，增大或减小模具型腔尺寸，对于结构相同、尺寸不同的零件，只需要一套模具，即可完成多种规格尺寸的零件，有效的节约了模具的投入量，间接提高了产品的经济效益。

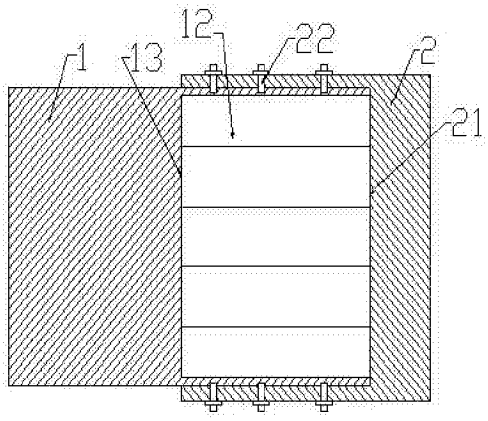

CN 105108975 A

1. 一种可拆卸注塑模具，其特征在于，包括模具本体，所述模具本体由左侧模具体及右侧模具体组成，所述左侧模具体由固定块及沿固定块竖直方向设置的模腔组成，所述模腔内部设置有镶块，所述右侧模具体内部设有一半圆型模腔，并且半圆型模腔通过螺栓与左侧模具固定块相连接。

2. 根据权利要求 1 所述的可拆卸注塑模具，其特征在于，所述镶块为半圆型结构，并且镶块设置有数个，沿模腔竖直方向排列。

3. 根据权利要求 1 所述的可拆卸注塑模具，其特征在于，所述镶块之间通过粘胶层相连接。

4. 根据权利要求 1 所述的可拆卸注塑模具，其特征在于，所述固定块为弧形结构。

一种可拆卸注塑模具

[0001]

技术领域

[0002] 本发明涉及注塑模具，特别是涉及一种可拆卸注塑模具。

背景技术

[0003] 随着塑料产品在人们生活中的应用越来越多。注塑模具的发展及制作也随之增长。注塑模具由动模和定模两部分组成，动模安装在注射成型机的移动模板上，定模安装在注射成型机的固定模板上。在注射成型时动模与定模闭合构成浇注系统和型腔，开模时动模和定模分离以便取出塑料制品。

[0004] 一般情况下，一种规格性好的塑料制品就需要一套相对应的生产模具，因此，某些高价格的塑料制品，由于其模具经济投入过高，导致塑料制品价格也比较高，市场竞争力下降，影响了企业产品的销售收入。

发明内容

[0005] 本发明主要解决的技术问题是提供一种可拆卸注塑模具，可在不改变模具结构的基础上，增大或减小模具型腔尺寸，对于结构相同、尺寸不同的零件，只需要一套模具，即可完成多种规格尺寸的零件，有效的节约了模具的投入量，间接提高了产品的经济效益。

[0006] 为解决上述技术问题，本发明采用的一个技术方案是：提供一种可拆卸注塑模具，包括模具本体，所述模具本体由左侧模具体及右侧模具体组成，所述左侧模具体由固定块及沿固定块竖直方向设置的模腔组成，所述模腔内部设置有镶块，所述右侧模具体内部设有一半圆型模腔，并且半圆型模腔通过螺栓与左侧模具固定块相连接。

[0007] 在本发明一个较佳实例中，所述镶块为半圆型结构，并且镶块设置有数个，沿模腔竖直方向排列。

[0008] 在本发明一个较佳实例中，所述镶块之间通过粘胶层相连接。

[0009] 在本发明一个较佳实例中，所述固定块为弧形结构。

[0010] 本发明的有益效果是：本发明一种可拆卸注塑模具，可在不改变模具结构的基础上，增大或减小模具型腔尺寸，对于结构相同、尺寸不同的零件，只需要一套模具，即可完成多种规格尺寸的零件，有效的节约了模具的投入量，间接提高了产品的经济效益。

附图说明

[0011] 为了更清楚地说明本发明实施例中的技术方案，下面将对实施例描述中所需要使用的附图作简单地介绍，显而易见地，下面描述中的附图仅仅是本发明的一些实施例，对于本领域普通技术人员来讲，在不付出创造性劳动的前提下，还可以根据这些附图获得其它的附图，其中：

图 1 是本发明的一种可拆卸注塑模具一较佳实施例的结构示意图。

具体实施方式

[0012] 下面将对本发明实施例中的技术方案进行清楚、完整地描述，显然，所描述的实施例仅是本发明的一部分实施例，而不是全部的实施例。基于本发明中的实施例，本领域普通技术人员在没有做出创造性劳动前提下所获得的所有其它实施例，都属于本发明保护的范围。

[0013] 请参阅图 1，本发明实施例包括：

一种可拆卸注塑模具，包括模具本体，所述模具本体由左侧模具体 1 及右侧模具体 2 组成，所述左侧模具体 1 由固定块 11 及沿固定块竖直方向设置的模腔 12 组成，所述模腔 12 内部设置有镶块 13，所述右侧模具体 2 内部设有一半圆型模腔 21，并且半圆型模腔 21 通过螺栓 22 与左侧模具固定块 11 相连接。

[0014] 进一步，所述镶块 13 为半圆型结构，并且镶块 13 设置有数个，沿模腔竖直方向排列，通过添加和拆镶块 13 可改变模腔体积，从而改变铸造产品的大小尺寸。

[0015] 进一步，所述镶块 13 之间通过粘胶层（图中未示出）相连接。

[0016] 进一步，所述固定块 11 为弧形结构。

[0017] 本发明的有益效果是：本发明一种可拆卸注塑模具，可在不改变模具结构的基础上，增大或减小模具型腔尺寸，对于结构相同、尺寸不同的零件，只需要一套模具，即可完成多种规格尺寸的零件，有效的节约了模具的投入量，间接提高了产品的经济效益。

[0018] 以上所述仅为本发明的实施例，并非因此限制本发明的专利范围，凡是利用本发明说明书内容所作的等效结构或等效流程变换，或直接或间接运用在其它相关的技术领域，均同理包括在本发明的专利保护范围内。

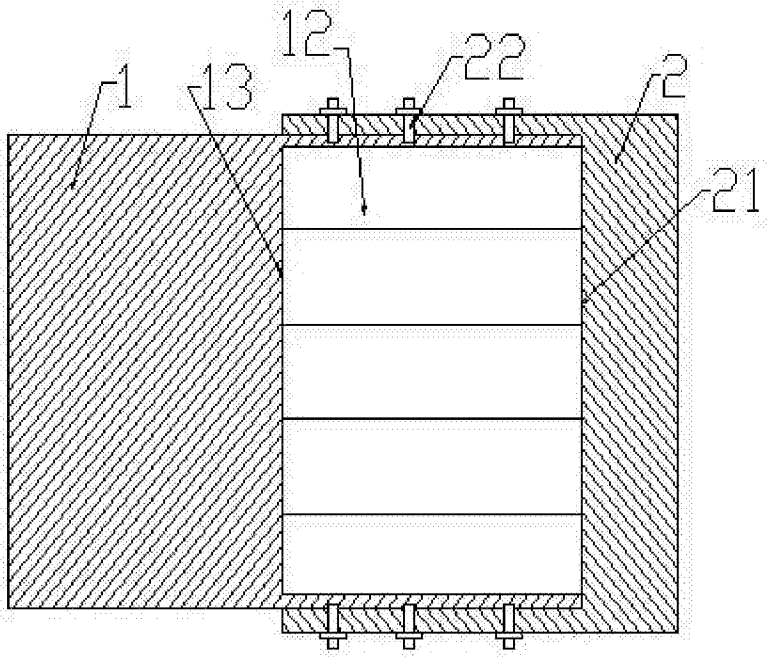

图 1