(19)中华人民共和国国家知识产权局

(12)实用新型专利

(10)授权公告号 CN 202751285 U
(45)授权公告日 2013.02.27

(21)申请号 201220385840.0

(22)申请日 2012.08.06

(73)专利权人 淄博鼎峰轻工制品有限公司
地址 255000 山东省淄博市张店区共青团西路 121 甲 1 号 8 号楼蓝钻国际 406 室

(72)发明人 李伟

(74)专利代理机构 淄博佳和专利代理事务所 37223
代理人 孙爱华

(51)Int.Cl.
A47J 47/16(2006.01)

权利要求书 1 页 说明书 2 页 附图 2 页

(54)实用新型名称

调料瓶架

(57)摘要

调料瓶架，属于日常生活用品领域，具体涉及一种厨房用的盛放调料瓶的支架。包括托盘(1)，其特征在于：所述的托盘(1)支撑在底座(2)上方，托盘(1)圆周均布多个可以盛放调料瓶的调料瓶座(3)，托盘(1)中心位置固定竖直朝上的手提支架(4)，托盘(1)和调料瓶座(3)可以与底座(2)实现相对转动。该调料瓶架方便提起移动并且可以旋转，方便使用。

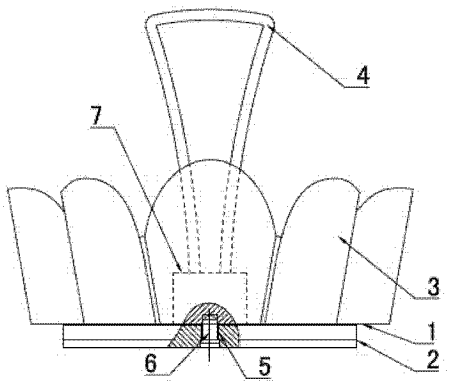

CN 202751285 U

1. 调料瓶架，包括托盘（1），其特征在于：所述的托盘（1）支撑在底座（2）上方，托盘（1）上方圆周均布多个可以盛放调料瓶的调料瓶座（3），托盘（1）中心位置固定竖直朝上的手提支架（4），托盘（1）和调料瓶座（3）可以与底座（2）实现相对转动。

2. 根据权利要求 1 所述的调料瓶架，其特征在于：所述的底座（2）为圆盘状，上平面中心位置设有向上凸起的空心支柱（5），托盘（1）底面可旋转的支撑在空心支柱（5）上端，空心支柱（5）中穿入定位螺栓（6）将底座（2）和托盘（1）活动连接在一起。

3. 根据权利要求 1 所述的调料瓶架，其特征在于：所述的底座（2）为圆盘状，底座（2）圆周设有一圈向上凸起的支撑环（8），托盘（1）底面开有一圈与支撑环（8）相适应的凹槽，支撑环（8）嵌入凹槽内并支撑托盘（1），底座（2）和托盘（1）通过中间位置的定位螺栓（6）活动连接在一起。

4. 根据权利要求 1-3 任一项所述的调料瓶架，其特征在于：所述的托盘（1）上端中心位置设有凸台（7），手提支架（4）支撑在凸台（7）上端。

5. 根据权利要求 1 所述的调料瓶架，其特征在于：所述的调料瓶座（3）内部空间大小与调料瓶下端相适应，使调料瓶下端可伸入调料瓶座（3）中，调料瓶座（3）圆周均布 3-10 个。

6. 根据权利要求 1 所述的调料瓶架，其特征在于：所述的手提支架（4）通过圆管折弯而成。

调料瓶架

技术领域

[0001] 调料瓶架，属于日常生活用品领域，具体涉及一种厨房用的盛放调料瓶的支架。

背景技术

[0002] 在日常生活中，调料瓶是一种极其常见的厨房小器具，多用来盛装烹调用的各种形态的调味料，包括粉状的、块状的、颗粒状的等等。在实际使用中，各种调料瓶随意堆放，占用较多空间，而且显得比较复杂凌乱，用时不易翻找，所以各种调料瓶架也出现在日常生活中，然而其中大都是箱式瓶架或者板式瓶架，使用不方便，而且放置在桌台上后移动、搬运不方便。

发明内容

[0003] 本实用新型要解决的技术问题是：克服现有技术的不足，提供一种方便提起、可旋转、方便使用的调料瓶架。

[0004] 本实用新型解决其技术问题所采用的技术方案是：该调料瓶架，包括托盘，其特征在于：所述的托盘支撑在底座上方，托盘上方圆周均布多个可以盛放调料瓶的调料瓶座，托盘中心位置固定竖直朝上的手提支架，托盘和调料瓶座可以与底座实现相对转动。多个调料瓶可以盛放在调料瓶座上，并可以跟随托盘和调料瓶座旋转，方便挑选各种调料，而且可以通过手提支架提起调料瓶架，方便移动。

[0005] 所述的底座为圆盘状，上平面中心位置设有向上凸起的空心支柱，托盘底面可旋转的支撑在空心支柱上端，空心支柱中穿入定位螺栓将底座和托盘活动连接在一起。托盘可以支撑在空心支柱上方并旋转。

[0006] 所述的底座为圆盘状，底座圆周设有一圈向上凸起的支撑环，托盘底面开有一圈与支撑环相适应的凹槽，支撑环嵌入凹槽内并支撑托盘，底座和托盘通过中间位置的定位螺栓活动连接在一起。

[0007] 所述的托盘上端中心位置设有凸台，手提支架支撑在凸台上端。

[0008] 所述的调料瓶座内部空间大小与调料瓶下端相适应，使调料瓶下端可伸入调料瓶座中，调料瓶座圆周均布 3-10 个。

[0009] 所述的手提支架通过圆管折弯而成。

[0010] 与现有技术相比，本实用新型所具有的有益效果是：使用方便，多个调料瓶可以盛放在调料瓶座上，并可以跟随托盘和调料瓶座旋转，方便挑选各种调料，而且可以通过手提支架提起调料瓶架，方便移动。

附图说明

[0011] 图 1 是本实用新型实施例 1 主视及局部剖视图。

[0012] 图 2 是本实用新型俯视图。

[0013] 图 3 是本实用新型实施例 2 主视及局部剖视图。

[0014] 其中：1、托盘 2、底座 3、调料瓶座 4、手提支架 5、空心支柱 6、定位螺栓 7、凸台 8、支撑环。

具体实施方式

[0015] 图 1~2 是本实用新型的最佳实施例，下面结合附图 1~3 对本实用新型做进一步说明。

[0016] 实施例 1

[0017] 参照附图 1~2：该调料瓶架，包括托盘 1、底座 2、调料瓶座 3 和手提支架 4。托盘 1 支撑在底座 2 上方，托盘 1 上方圆周均布多个可以盛放调料瓶的调料瓶座 3，托盘 1 中心位置固定竖直朝上的手提支架 4，托盘 1 和调料瓶座 3 可以与底座 2 实现相对转动。

[0018] 底座 2 为圆盘状，上平面中心位置设有向上凸起的空心支柱 5，托盘 1 底面可旋转的支撑在空心支柱 5 上端，空心支柱 5 中穿入定位螺栓 6 将底座 2 和托盘 1 活动连接在一起。托盘 1 上端中心位置设有凸台 7，通过圆管折弯而成的手提支架 4 支撑在凸台 7 上端。调料瓶座 3 内部空间大小与调料瓶下端相适应，使调料瓶下端可伸入调料瓶座 3 中，调料瓶座 3 圆周均布 3-10 个。

[0019] 使用时，盛放有不同调料的多个调料瓶可以放在调料瓶座 3 上，并可以跟随托盘 1 和调料瓶座 3 旋转，方便挑选各种调料，而且可以通过手提支架 4 提起调料瓶架，方便移动。

[0020] 实施例 2

[0021] 参照附图 2、3：底座 2 为圆盘状，底座 2 圆周设有一圈向上凸起的支撑环 8，托盘 1 底面开有一圈与支撑环 8 相适应的凹槽，支撑环 8 嵌入凹槽内并支撑托盘 1，底座 2 和托盘 1 通过中间位置的定位螺栓 6 活动连接在一起，其余设置和工作原理与实施例 1 相同。

[0022] 以上所述，仅是本实用新型的较佳实施例而已，并非是对本实用新型作其它形式的限制，任何熟悉本专业的技术人员可能利用上述揭示的技术内容加以变更或改型为等同变化的等效实施例。但是凡是未脱离本实用新型技术方案内容，依据本实用新型的技术实质对以上实施例所作的任何简单修改、等同变化与改型，仍属于本实用新型技术方案的保护范围。

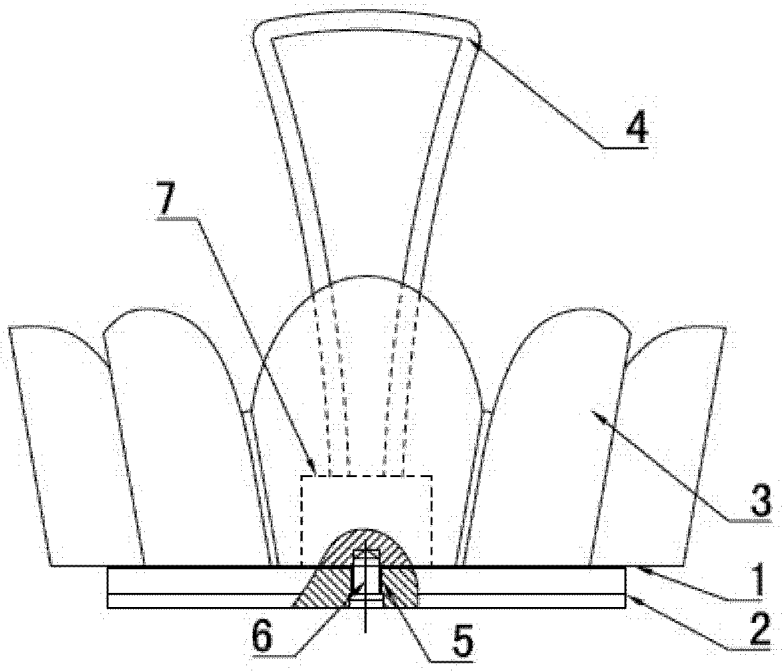

图 1

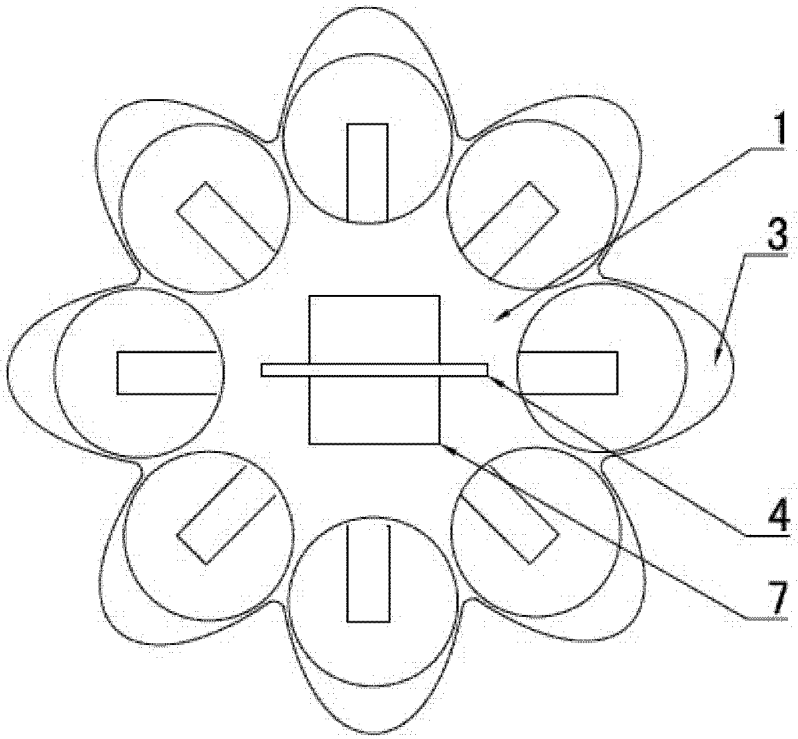

图 2

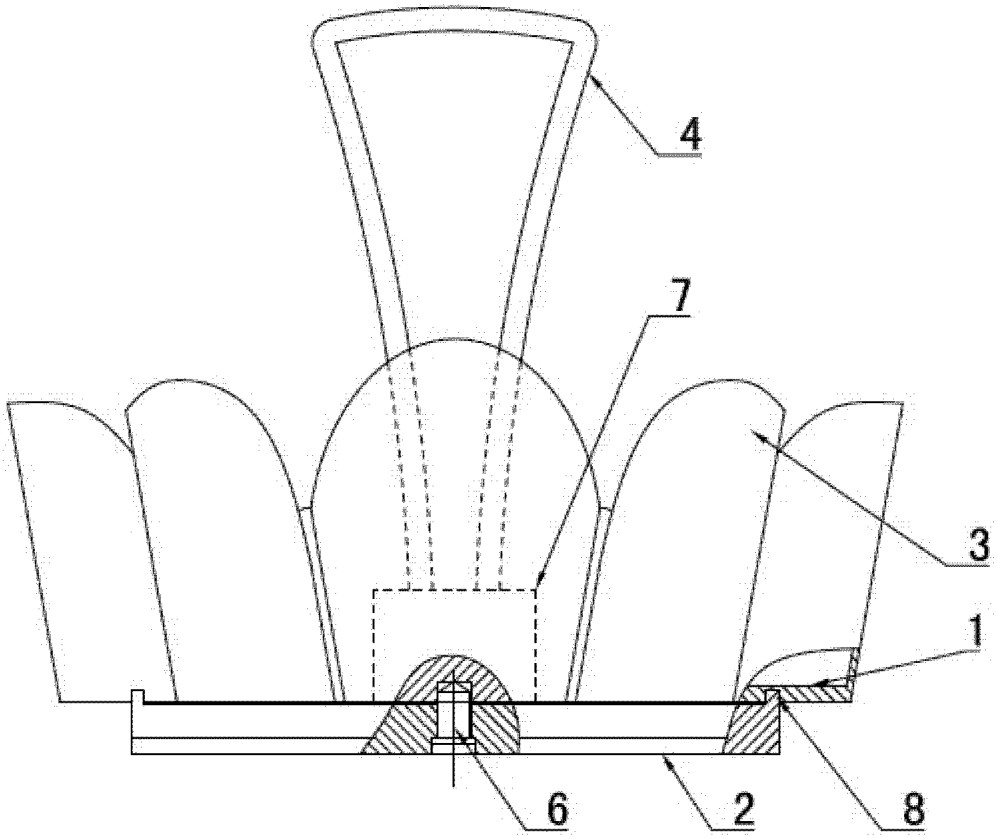

图 3