[19] 中华人民共和国国家知识产权局

[51] Int. Cl.
B26D 1/09 (2006.01)

[12] 实用新型专利说明书

专利号 ZL 200620130958.3

[45] 授权公告日 2007 年 8 月 1 日

[11] 授权公告号 CN 2928417Y

[22] 申请日 2006.7.20

[21] 申请号 200620130958.3

[73] 专利权人 深圳市比克电池有限公司

地址 518119 广东省深圳市龙岗区葵涌街道比克工业园

[72] 设计人 黄 东

权利要求书 1 页 说明书 3 页 附图 2 页

[54] 实用新型名称

一种裁板刀

[57] 摘要

本实用新型提供一种裁板刀，包含有刀座，刀片和把手，刀片分为固定刀片和活动刀片，固定刀片固定在刀座上，活动刀片一端与固定刀片相连，另一端设置一把手，其固定刀片刀口面和刀座面之间有高度差，且固定刀片靠近刀座一面设置有一凹槽。 通过改进，切边操作的定位是根据实际的预留边的宽度进行绝对定位。 生产过程中电池宽度的不一致将不会对切边的结果产生影响，切出来的边尺寸很准确，并且改进后的裁板刀可以裁切双坑膜电池。

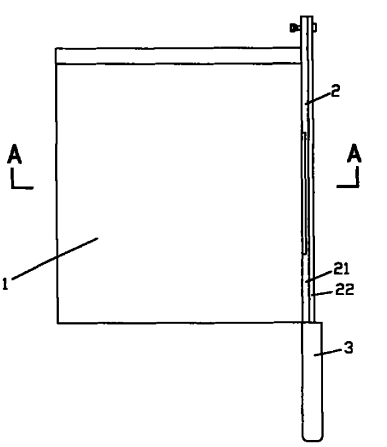

1、 一种裁板刀，包含有刀座，刀片和把手，刀片分为固定刀片和活动刀片，固定刀片固定在刀座上，活动刀片一端与固定刀片相连，另一端设置一把手，其特征在于：固定刀片刀口面和刀座面之间存在高度差，且固定刀片刀口面比刀座面高，固定刀片靠近刀座一面还设置有一凹槽。

2、 根据权利要求 1 所述的裁板刀，其特征在于：所述凹槽处于固定刀片中间位置。

一种裁板刀

技术领域

本实用新型涉及一种裁板刀，属五金刀具类制造领域。

技术背景

裁板刀是比较常用的一种切割刀具，一般用于纸张、布料、塑料等材料的裁切，现有技术的裁板刀如图 1 所示，一般由刀座、刀片、把手所组成，刀片由活动片和固定片组成，固定片设置在刀座侧边，活动片一端固定在设置有固定片的刀座上，活动片另一端设置有把手。操作时把手带动活动片与固定片作用将待裁切的材料裁切。这种结构的裁板刀，结构简单，但是操作也较方便，但是只能裁切较薄的平面材料，不能精确裁切立体材料，如，在聚合物锂离子电池生产中，在铝塑膜冲压成型后，需要将多余的铝塑膜裁切掉，由于冲压后的铝塑膜不在同一个平面上，而裁板刀和刀座面处于同一个平面，致使不能很好的定位，裁切不准确。

实用新型内容

本实用新型的目的在于针对目前技术的不足提出一种能裁切立体材料的裁板刀。

为实现上述技术目的，本实用新型采用以下技术方案:

一种裁板刀，包含有刀座，刀片和把手，刀片分为固定刀片和活动刀片，固定刀片固定在刀座上，活动刀片一端与固定刀片相连，另一端设置一把手，其特征在于：固定刀片刀口面和刀座面之间有高度差，且固定刀片刀口面比刀座面高，固定刀片靠近刀座一面还设置有一凹槽。

该技术方案进一步改进在于：所述凹槽处于固定刀片中间位置。

采用上述技术方案，与现有技术相比产生的有益技术效果在于：改进前，切边操作的定位是电池的宽度加上预留边的宽度进行相对定位。在生产过程中电池的宽度会产生一定程度的不一致，所以切出来的边将不一致，而且改进前的裁板刀只能切单坑膜电池。改进后，切边操作的定位是根据实际的预留边的宽度进行绝对定位。生产过程中电池宽度的不一致将不会对切边的结果产生影响，切出来的边尺寸很准确，并且改进后的裁板刀可以裁切双坑膜电池。

附图说明

图 1 是现有裁板刀示意图；

图 2 是图 1 中 A-A 剖面图；

图 3 是图 2 中 B 局部放大图；

图 4 是本实用新型裁板刀示意图；

图 5 是图 4 中 A-A 剖面图；

图 6 是图 5 中 C 局部放大图。

具体实施方式

本实用新型公开一种裁板刀，如图 4 所示，其包括有刀座 1，刀片 2 和把手 3，刀片分为固定刀片 21 和活动刀片 22，固定刀片固定在刀座上，活动刀片一端与固定刀片相连，另一端设置一把手。固定刀片刀口面和刀座面之间有高度差(如图 6 所示)，且固定刀片靠近刀座一面设置有一凹槽(如图 4 中 23 所示)，该凹槽处于固定刀片中间位置。

改进前，如图 2 及图 3 所示，固定刀刀口面和刀座面处于同一平面，

所切边操作的定位是电池的宽度加上预留边的宽度进行相对定位。在生产过程中电池的宽度会产生一定程度的不一致，所以切出来的边将不一致，而且改进前的裁板刀只能切单坑膜电池。改进后，切边操作的定位是将根据实际的预留边的宽度进行绝对定位。生产过程中电池宽度的不一致将不会对切边的结果产生影响，切出来的边尺寸很准确，并且改进后的裁板刀可以裁切双坑膜电池。

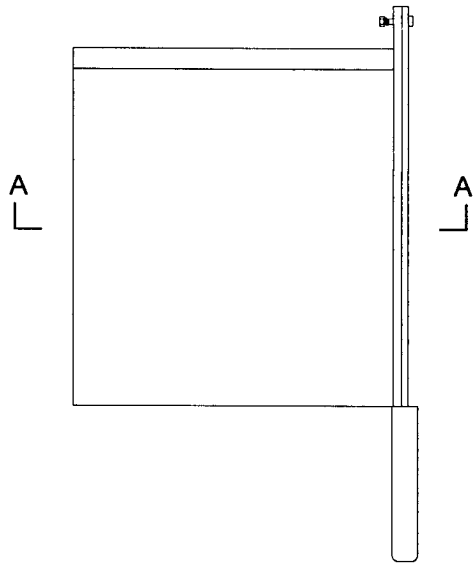

图 1

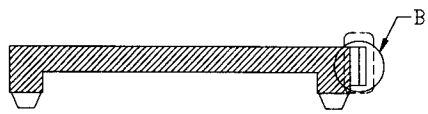

图 2

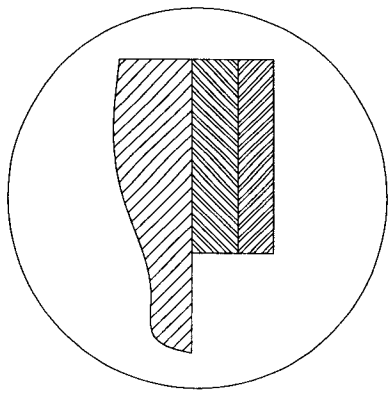

图 3

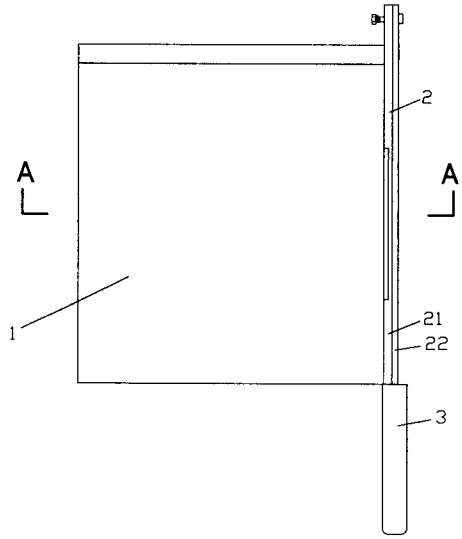

图 4

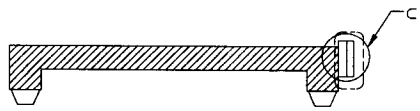

图 5

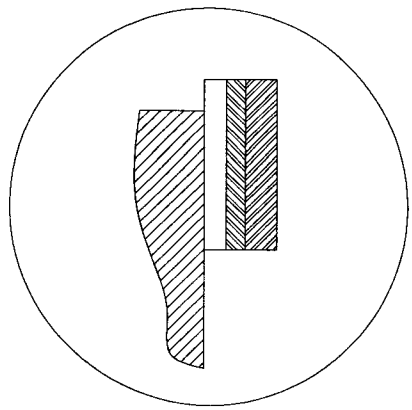

图 6