(19) 대한민국특허청(KR)
(12) 실용신안공보(Y1)

(51) Int. Cl.[4]
H01M 2/10

(45) 공고일자 1989년03월06일
(11) 공고번호 실1989-0000168

(21) 출원번호	실1983-0006069	(65) 공개번호	실1985-0000865
(22) 출원일자	1983년07월11일	(43) 공개일자	1985년03월30일
(30) 우선권주장	58-82914 1983년06월21일 일본(JP)		

(72) 고안자 스미따 까오루
일본국 도오꾜도 시나가와꾸 기다시나가와 6죠메 7반 35고 소니 가부시끼 가이샤 나이
(74) 대리인 이병호

심사관 : 김창달 (책자공보 제985호)

(54) 배터리 케이스

요약

내용 없음.

대표도

도1

명세서

[고안의 명칭]

배터리 케이스

[도면의 간단한 설명]

제1도는 종래의 배터리 케이스의 사시도.

제2a도 및 제2b도와 제3a도는 본 고안의 일실시예의 케이스 본체와 홀더 본체를 나타내며, 제2a도 제3a도는 배면도, 제2b도 제3b도는 사시도.

제4a도, 제4b도 및 제4c도는 부착 설명도.

* 도면의 주요부분에 대한 부호의 설명

B : 배터리 케이스 S : 숄더 벨트

11 : 케이스 본체 14L,14R 및 17L,17R : 구멍

15L,15R,18L,18R,27L,27R : 리브 20 : 공간

21 : 홀더 본체 22 : 보유편

24L,24R 및 26L,26R : 보유편

[실용신안의 상세한 설명]

본 고안은 휴대용 전기제품에 전원을 공급하는 배터리 케이스에 관한 것이다.

최근, 휴대용 전기제품, 예컨대 테이프 레코더, 라디오등을 동작시키기 위한 전지를 배터리 케이스에 넣어서 본체로 부터 분리시켜 전기제품 본체를 보다 소형화 하는 경향에 있다.

제1도는 이와같은 전기 제품에 사용하는 종래의 배터리 케이스의 사시도이며 배터리 케이스(B)는 케이스 본체(1)와, 케이스 본체(1)에 결합되어 있는 뚜껑(2)과, 케이스본체(1)에 일체로 형성된 보유편(3)및 코드(4)의 선단에 설치한 플러그(5)로 구성되어 있다. 또한 케이스 본체(1)와 보유편(3)은 별개의 부재로서 나사등으로 부착하여도 좋다.

종래의 배터리 케이스(B)는 상기와 같이 구성되어 있으므로 보유편(3)을 붙인 의복등, 예컨대 밸트, 상의의 포켓등에 계지시켜서 휴대할 수가 있다. 그러나 보유편(3)에 의해 배터리 케이스(B)를 계지하는 장소가 특정되므로 전기제품 본체를 숄더 벨트로 어께에서 늘어뜨린 경우 배터리 케이스(B)와 본체 사이를 연락하는 코드(4)는 필연적으로 긴 것이 요구된다. 또 배터리 케이스(B)를 상의의 포켓에 계지하면 베터

리 케이스(B)와 그에 내장된 전지의 무게로 포켓의 형태가 망가지는 등의 문제가 있었다.

본 고안은 상기 점을 감안하여 이루어진 것이며, 숄더 벨트등에도 간단히 계지할 수 있고 또한 전기제품의 본체에 가까운 위치로 이동시킬 수가 있는 배터리 케이스를 제공하는 것이다.

본 고안은 상기 소기의 목적을 달성하기 위하여 배터리 케이스를 형성하는 케이스 본체와 홀더 본체를 착탈가능한 구성으로 함과 동시에 케이스 본체와 홀더 본체의 사이에 숄더 벨트등을 협지하는 공간이 형성되도록 한 것이다.

제2a도 및 제2b도와 제3a도 및 제3b도는 본 고안의 일실시예의 케이스 본체와 홀더본체를 나타내며, 제2a도 제3a도는 배면도, 제2b도 제3b도는 사시도이고, 제4a도 4b도 및 4c도는 부착 설명도이다. 또한 제2a도, 2b도에서 코드, 플러그는 도시를 생략하였다. 제2도에 있어서, 11은 배터리 케이스(B)의 일부가 되는 케이스 본체이며, 전면에는 케이스 본체(11)에 힌지 결합되어 있는 뚜껑(12)과 뚜껑(12)을 계지하는 돌기(13)가 설치되어 있다.

또 배면에는 좌우 대칭으로 후술하는 홀더본체(21)를 계합시키기 위한 구멍(14L,14R 및 17L,17R)이 설치되어 있다. 그리고 구멍(14L,14R)에는 일부에 중앙에서 외측으로 돌출함과 동시에 케이스 본체(11)로 부터 소정길이 즉, 후술하는 숄더벨트(S)의 두께 정도로 돌출된 리브(15L,15R)와, 마찬가지로 일부에 중앙으로부터 외측으로 돌출하는 돌기(16L,16R)가 설치되어 있다.

또 구멍(17L,17R)에는 중앙으로 외측으로 돌출함과 동시에 케이스 본체(11)에서 소정길이, 즉 숄더벨트(S)의 두께 정도로 돌출된 리브(18L,18R)가 설치되어 있고 이 리브(18L,18R)는 구멍(14L,14R)이 있는 지점까지 연장되어 있다. 그리고 이 리브(18L,18R)의 외측에 홈(19L,19R)이 설치되어 있다. 또한 20은 상기 케이스 본체(11)의 리브(15L,15R 및 18L,18R)로 형성한 공간이며 구멍(17L,17R)은 케이스 본체(11)의 하단까지 연통하고 있다.

제3a도 및 제3b도에 있어서 21은 상기 배터리 케이스(B)의 일부가 되는 홀더 본체이며 전면에는 보유편(22)이 설치되어 있다. 또, 배면의 중앙에는 약간 돌출된 돌기(23)의 좌우대칭으로 L자형으로 돌출된 두쌍의 계지편(24L,24R 및 26L,26R)이 설치되어 있고 그 상편부분은 내측으로 향하여 대향하고 계지편(24L,24R)의 내측에 요부(25L,25R)가 대향하여 설치되어 있다.

또한(27L,27R)는 상기 돌기(23)와 대략 동일한 높이로 계지편(24L,26R 및 24R,26R)에 연통하는 리브이고, 홀더 본체(21)을 보강하는 것이며, 홀더 본체(21)로 부터 계지편(24L,24R 및 26L,26R)의 상편부분까지는 리브(15L,15R 및 18L,18R)의 높이와 대략 동일하다.

제4a도, 제4b도, 제4c도에 있어서 S는 숄더벨트이며 케이스 본체(11)에 홀더본체(21)을 부착한때에 양자로 협지된다.

또, 케이스 본체(11)의 구멍(14L,14R)의 간격과 계지편(24L,24R)의 간격은 대략 동일하게 되어있고, 마찬가지로 구멍(18L,18R)과 계지편(26L,26R)의 간격도 대략 동일하게 되어있다.

그리고 돌기(16L,16R)의 크기와 요부(25L,25R)의 크기로 대응되어 있다.

다음에 케이스 본체(11)에 홀더본체(21)를 부착하는 조작에 대하여 설명한다. 또한, 이하의 설명에서 필요한 것 이외는 부호 다음의 L,R은 생략한다.

우선 단지 케이스 본체(11)의 홀더 본체(21)를 부착하는 경우는 제4a도와 같이 케이스 본체(11)와 홀더 본체(21)의 배면끼리를 대향시키고, 홀더 본체(21)를 화살표 X방향으로 강하시키면, 돌기(16)의 위치에 요부(25)가 설치되어 있으므로 계지편(24)은 구멍(14)의 가운데에 들어가고 계지편(26)은 구멍(17)과 케이스 본체(11)의 밖에서 대향하고 홀더 본체(21)가 리브(15,18)에 맞닿는 제4b도의 상태가 된다. 그리고 홀더 본체(21)를 화살표(Y)방향으로 이동시키면, 계지편(24)은 리브(15)에, 계지편(26)은 리브(18)에 각각 제4c도와 같이 계합하고, 홀더 본체(21)의 케이스 본체(11)에 부착은 완료한다.

이 제4c도의 상태에서 좌측을 상방으로 하면 케이스 본체(11)와 내장하는 전지의 하중이 홀더 본체(21)에 걸리고, 보유편(22)을 벨트등에 계지함으로써 종래의 배터리 케이스(B)와 마찬가지로 사용할 수 있다. 이 경우에 리브(15)(18)와 계합편(24)(26)의 계합이 벗겨져도 돌기(16)와 요부(25)가 일치하지 않는 한은 케이스 본체(11)와 홀더본체(21)는 분리되지 않는다. 또 돌기(16)와 요부(25)는 케이스본체(11)와 홀더본체(21)의 부착 시체 양자를 위치 결정하는 기능도 지닌다.

다음에 케이스 본체(11)의 홀더본체(21)사이에 숄더벨트(S)를 협지하여 부착하는 경우는, 제4a도에 2점쇄선으로 도시된 바와같이, 공간(20)에 숄더벨트(S)를 삽입하고 상기의 설명과 같이 홀더 본체(21)를 케이스 본체(11)에 부착한다. 이 경우 돌기(23)가 홀더 본체(21)에 설치되어 있으므로 숄더 벨트(S)를 케이스본체(11)에 누르는 힘이 증가하고, 양자로 숄더 벨트(S)를 협지할 수가 있다. 따라서 배타리 케이스(B)는 숄더벨트(S)의 임의의 위치에 고정된 상태에서 부착할 수가 있다. 그러나, 배터리 케이스(B)를 숄더벨트(S)에 부착한 상태일지라도 배터리케이스(B)를 세게 당기면 배터리 케이스(B)는 숄더벨트(S)를 협지한 상태에서 미끄러지고 배터리 케이스(B)를 숄더벨트(S)의 임의위치에 이동시킬수가 있다.

또한, 상기 실시예는 상하에 케이스 본체(11)와 홀더본체(21)가 계합하는 부분을 4곳 설치하였으나 상측에만, 혹은 또 대각선에만 설치하는 형태라도 좋다.

이상 설명한 바와같이 본 고안의 배터리 케이스는 케이스 본체와 홀더 본체로 분리하고 케이스 본체와 홀더 본체 사이의 숄더 벨트등을 협지하는 공간이 형성되는 구성으로 하였으므로, 종래의 베터리 케이스와 마찬가지로 사용할 수 있는 동시에 케이스 본체와 홀더본체의 착탈이 용이하게 행하여지며, 케이스 본체와 홀더 본체 사이에 숄더 벨트등을 협지하여 사용할 수가 있다.

따라서 숄더 벨트의 양단에 계지한 전기제품의 본체 가까운 위치에 배터리 케이스를 부착할수가 있고 코드의 길이를 짧게 할수가 있다. 또 배터리 케이스를 숄더벨트에 대하여 이동할 수 있는 등의 잇점이 있

다.

(57) 청구의 범위

청구항 1

전지등의 배터리부를 수납하는 케이스 본체와 홀더 본체로 구성되는 배터리 케이스에 있어서, 상기 케이스 본체(11)의 배면에 설치한 좌우 대칭의 계합구멍(14,17)및 상기 계합구멍(14,17)의 일부에 중앙으로부터 외측으로 돌출한 리브(15,18)와, 상기 홀더 본체(21)에 설치한 좌우대칭 계합면(24,26)으로 상기 케이스 본체(11)와 상기 홀더 본체(21)를 착탈 가능하게 계합하고, 상기 케이스 본체(11), 상기 홀더 본체(21)와 상기 리브(15,18)에 의해 형성되는 공간에 숄더 벨트등에 개재할 수 있게 하는 동시에 상기 케이스 본체(11)및 상기 홀더본체(21)를 상기 숄더 벨트등의 소정위치에 유지하기 위한 돌기(23)를 설치한 것을 특징으로 하는 배터리 케이스.

도면

도면1

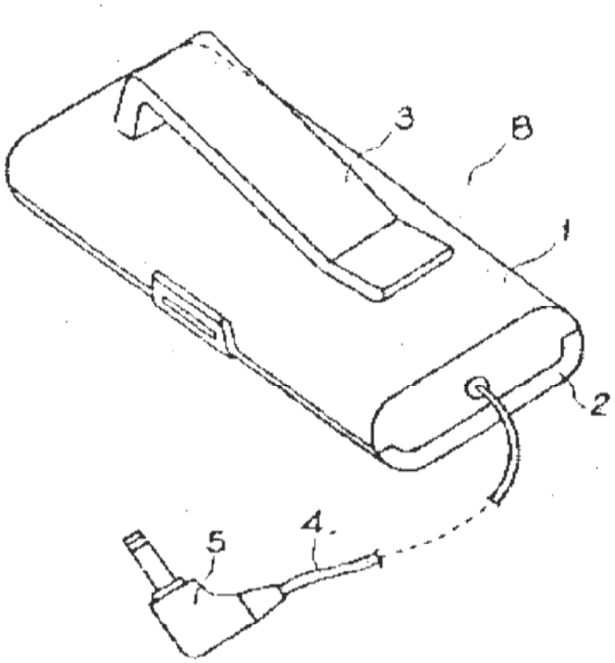

도면2a

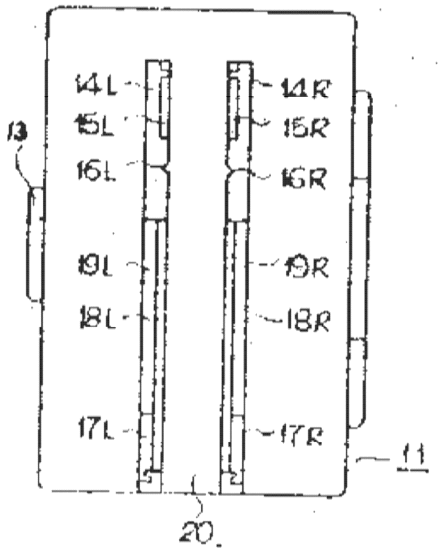

도면2b

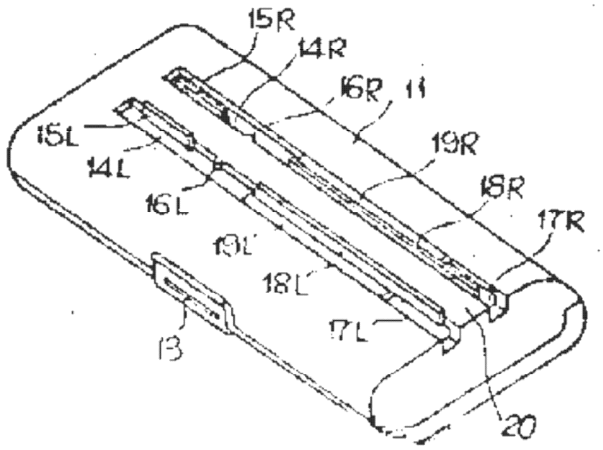

도면3a

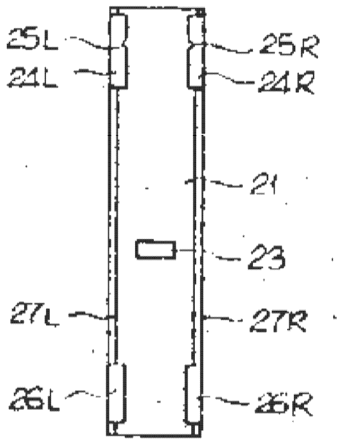

도면3b

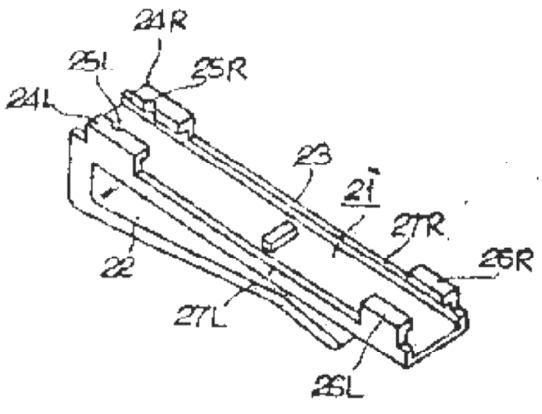

도면4a

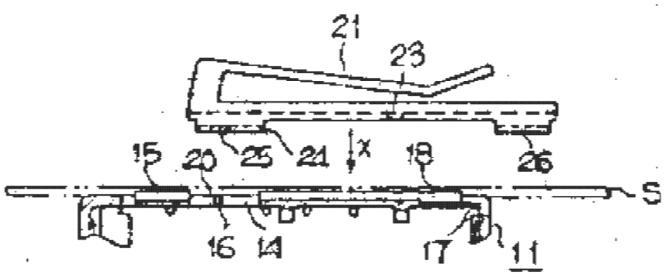

도면4b

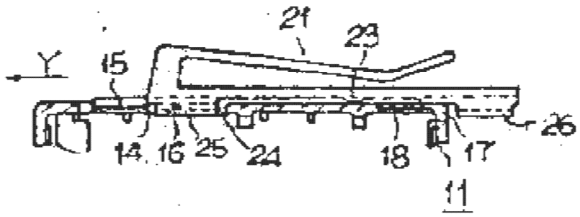

도면4c

