(19)中华人民共和国国家知识产权局

(12)实用新型专利

(10)授权公告号 CN 210470635 U
(45)授权公告日 2020.05.08

(21)申请号 201920853689.0

(22)申请日 2019.06.06

(73)专利权人 范兴业
地址 812200 青海省海北藏族自治州海晏县西海镇门源路11号
专利权人 李元海 盛廷智 罗增海

(72)发明人 范兴业 李元海 盛廷智 鞠伟国 刘鹏

(74)专利代理机构 北京艾皮专利代理有限公司 11777
代理人 杨克

(51)Int.Cl.
A01K 5/01(2006.01)
A01K 5/02(2006.01)
B07B 4/08(2006.01)

权利要求书1页 说明书3页 附图4页

(54)实用新型名称

一种畜牧养殖用喂食装置

(57)摘要

本实用新型公开了一种畜牧养殖用喂食装置，包括喂料槽，所述喂料槽一侧外壁的中部通过螺栓连接有支撑架，且支撑架的顶部倾斜焊接有固定板，所述固定板的顶部焊接有筛分筒，且筛分筒顶端的内壁的一侧固定连接有上料筒，所述筛分筒靠近上料筒一端的内壁卡接有通风板，且通风板的一侧固定连接有风扇，所述筛分筒远离风扇的一端铰接有筛网，且筛网的外径与筛分筒的内径相适配，所述上料筒的一端焊接有上料斗。本实用新型通过上料筒将饲料加入筛分筒中，饲料在筛分筒中下落，通过筛网对饲料进行筛分，将饲料中体积过大而不便于消化的部分过滤掉，避免对牲畜的消化系统造成伤害，风扇吹动气流，加快筛网的筛分速率。

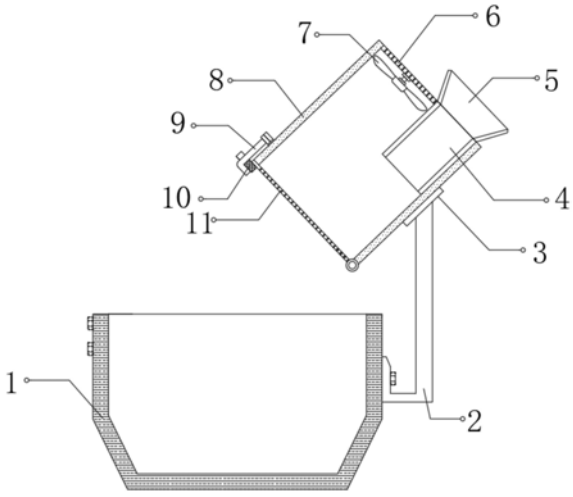

CN 210470635 U

1.一种畜牧养殖用喂食装置,包括喂料槽(1),其特征在于,所述喂料槽(1)一侧外壁的中部通过螺栓连接有支撑架(2),且支撑架(2)的顶部倾斜焊接有固定板(3),所述固定板(3)的顶部焊接有筛分筒(8),且筛分筒(8)顶端内壁的一侧固定连接有上料筒(4),所述筛分筒(8)靠近上料筒(4)一端的内壁卡接有通风板(6),且通风板(6)的一侧固定连接有风扇(7),所述筛分筒(8)远离风扇(7)的一端铰接有筛网(11),且筛网(11)的外径与筛分筒(8)的内径相适配。

2.根据权利要求1所述的一种畜牧养殖用喂食装置,其特征在于,所述上料筒(4)的一端焊接有上料斗(5),且上料斗(5)靠近上料筒(4)一端的内径与上料筒(4)的内径相同。

3.根据权利要求1所述的一种畜牧养殖用喂食装置,其特征在于,所述筛网(11)的一侧焊接有插销座(10),且插销座(10)一侧的中部开设有插口。

4.根据权利要求3所述的一种畜牧养殖用喂食装置,其特征在于,所述筛分筒(8)一端的外壁通过轴承连接有L型插销(9),且L型插销(9)的外径与插销座(10)的插口相适配。

5.根据权利要求1-4任一所述的一种畜牧养殖用喂食装置,其特征在于,所述喂料槽(1)一侧内壁的顶部通过螺栓连接有电动滑轨(12),且电动滑轨(12)的外壁滑动连接有滑块(13)。

6.根据权利要求5所述的一种畜牧养殖用喂食装置,其特征在于,所述滑块(13)一侧的中部固定连接有固定杆(14),且固定杆(14)的底部焊接有三至五个均匀分布的摊铺齿(15)。

7.根据权利要求5所述的一种畜牧养殖用喂食装置,其特征在于,所述电动滑轨(12)通过导线连接有开关,且开关通过导线连接有电源。

一种畜牧养殖用喂食装置

技术领域

[0001] 本实用新型涉及畜牧养殖技术领域，尤其涉及一种畜牧养殖用喂食装置。

背景技术

[0002] 目前，畜牧业是利用禽畜等已被人类驯化的动物，通过人工饲养、繁殖，使其将牧草和饲料等植物能转化为动物能，以取得肉、蛋、奶、羊毛、山羊绒、皮张等畜产品的生产部门，畜牧业是人类与自然界进行物质交换的极重要环节，畜牧业是农业的组成部分之一，与种植业并称为农业生产的两大支柱。

[0003] 经检索，中国专利申请号为CN201820925918.0的专利，公开了一种畜牧养殖用喂食装置，包括固定支柱，固定支柱上部外侧设置有驱动电机，驱动电机与传动杆固定连接。上述专利中的一种畜牧养殖用喂食装置存在以下不足：饲料中混有体积过大的颗粒，不利于牲畜的消化，对牲畜的消化系统造成伤害，上述专利不具有相应的筛分组件。

实用新型内容

[0004] 本实用新型的目的是为了解决现有技术中存在的缺点，而提出的一种畜牧养殖用喂食装置。

[0005] 为了实现上述目的，本实用新型采用了如下技术方案：

[0006] 一种畜牧养殖用喂食装置，包括喂料槽，所述喂料槽一侧外壁的中部通过螺栓连接有支撑架，且支撑架的顶部倾斜焊接有固定板，所述固定板的顶部焊接有筛分筒，且筛分筒顶端的内壁的一侧固定连接有上料筒，所述筛分筒靠近上料筒一端的内壁卡接有通风板，且通风板的一侧固定连接有风扇，所述筛分筒远离风扇的一端铰接有筛网，且筛网的外径与筛分筒的内径相适配。

[0007] 作为本实用新型再进一步的方案：所述上料筒的一端焊接有上料斗，且上料斗靠近上料筒一端的内径与上料筒的内径相同。

[0008] 作为本实用新型再进一步的方案：所述筛网的一侧焊接有插销座，且插销座一侧的中部开设有插口。

[0009] 作为本实用新型再进一步的方案：所述筛分筒一端的外壁通过轴承连接有L型插销，且L型插销的外径与插销座的插口相适配。

[0010] 作为本实用新型再进一步的方案：所述喂料槽一侧内壁的顶部通过螺栓连接有电动滑轨，且电动滑轨的外壁滑动连接有滑块。

[0011] 作为本实用新型再进一步的方案：所述滑块一侧的中部固定连接有固定杆，且固定杆的底部焊接有三至五个均匀分布的摊铺齿。

[0012] 作为本实用新型再进一步的方案：所述电动滑轨通过导线连接有开关，且开关通过导线连接有电源。

[0013] 本实用新型的有益效果为：

[0014] 1.通过设置上料筒、风扇和筛网，通过上料筒将饲料加入筛分筒中，饲料在筛分筒

中下落，通过筛网对饲料进行筛分，将饲料中体积过大而不便于消化的部分过滤掉，避免对牲畜的消化系统造成伤害，风扇吹动气流，加快筛网的筛分速率；

[0015] 2.通过设置L型插销和插销座，转动L型插销，使L型插销的尾部与插口对应，即可打开筛网，便于回收筛网过滤掉的饲料；

[0016] 3.通过设置电动滑轨和摊铺齿，饲料落入喂料槽后，摊铺齿通过滑块沿电动滑轨往复运动，将喂料槽内部的饲料摊铺均匀，避免出现牲畜抢食的现象。

附图说明

[0017] 图1为本实用新型提出的一种畜牧养殖用喂食装置的实施例1剖视图；

[0018] 图2为本实用新型提出的一种畜牧养殖用喂食装置的L型插销结构示意图；

[0019] 图3为本实用新型提出的一种畜牧养殖用喂食装置的实施例2剖视图；

[0020] 图4为本实用新型提出的一种畜牧养殖用喂食装置的实施例2喂料槽结构示意图。

[0021] 图中：1喂料槽、2支撑架、3固定板、4上料筒、5上料斗、6通风板、7风扇、8筛分筒、9L型插销、10插销座、11筛网、12电动滑轨、13滑块、14固定杆、15摊铺齿。

具体实施方式

[0022] 下面结合具体实施方式对本专利的技术方案作进一步详细地说明。

[0023] 下面详细描述本专利的实施例，所述实施例的示例在附图中示出，其中自始至终相同或类似的标号表示相同或类似的元件或具有相同或类似功能的元件。下面通过参考附图描述的实施例是示例性的，仅用于解释本专利，而不能理解为对本专利的限制。

[0024] 在本专利的描述中，需要理解的是，术语“中心”、“上”、“下”、“前”、“后”、“左”、“右”、“竖直”、“水平”、“顶”、“底”、“内”、“外”等指示的方位或位置关系为基于附图所示的方位或位置关系，仅是为了便于描述本专利和简化描述，而不是指示或暗示所指的装置或元件必须具有特定的方位、以特定的方位构造和操作，因此不能理解为对本专利的限制。

[0025] 在本专利的描述中，需要说明的是，除非另有明确的规定和限定，术语“安装”、“相连”、“连接”、“设置”应做广义理解，例如，可以是固定相连、设置，也可以是可拆卸连接、设置，或一体地连接、设置。对于本领域的普通技术人员而言，可以根据具体情况理解上述术语在本专利中的具体含义。

[0026] 实施例1

[0027] 参照图1-2，一种畜牧养殖用喂食装置，包括喂料槽1，喂料槽1一侧外壁的中部通过螺栓连接有支撑架2，且支撑架2的顶部倾斜焊接有固定板3，固定板3的顶部焊接有筛分筒8，且筛分筒8顶端的内壁的一侧固定连接有上料筒4，筛分筒8靠近上料筒4一端的内壁卡接有通风板6，且通风板6的一侧固定连接有风扇7，筛分筒8远离风扇7的一端铰接有筛网11，且筛网11的外径与筛分筒8的内径相适配，通过上料筒4将饲料加入筛分筒8中，饲料在筛分筒8中下落，通过筛网11对饲料进行筛分，将饲料中体积过大而不便于消化的部分过滤掉，避免对牲畜的消化系统造成伤害，风扇7吹动气流，加快筛网11的筛分速率。

[0028] 其中，上料筒4的一端焊接有上料斗5，且上料斗5靠近上料筒4一端的内径与上料筒4的内径相同，上料斗5扩大上料筒4的口径，便于向筛分筒8中加入饲料。

[0029] 其中，筛网11的一侧焊接有插销座10，且插销座10一侧的中部开设有插口。

[0030] 其中，筛分筒8一端的外壁通过轴承连接有L型插销9，且L型插销9的外径与插销座10的插口相适配，转动L型插销9，使L型插销9的尾部与插口对应，即可打开筛网11，便于回收筛网11过滤掉的饲料。

[0031] 实施例2

[0032] 参照图3-4，一种畜牧养殖用喂食装置，本实施例相较于实施例1，喂料槽1一侧内壁的顶部通过螺栓连接有电动滑轨12，且电动滑轨12的外壁滑动连接有滑块13，滑块13一侧的中部固定连接有固定杆14，且固定杆14的底部焊接有三至五个均匀分布的摊铺齿15，电动滑轨12通过导线连接有开关，且开关通过导线连接有电源，饲料落入喂料槽1后，摊铺齿15通过滑块13沿电动滑轨12往复运动，将喂料槽1内部的饲料摊铺均匀，避免出现牲畜抢食的现象。

[0033] 工作原理：通过上料筒4将饲料加入筛分筒8中，上料斗5扩大上料筒4的口径，便于向筛分筒8中加入饲料，饲料在筛分筒8中下落，通过筛网11对饲料进行筛分，将饲料中体积过大而不便于消化的部分过滤掉，避免对牲畜的消化系统造成伤害，风扇7吹动气流，加快筛网11的筛分速率，饲料落入喂料槽1后，摊铺齿15通过滑块13沿电动滑轨12往复运动，将喂料槽1内部的饲料摊铺均匀，避免出现牲畜抢食的现象，转动L型插销9，使L型插销9的尾部与插口对应，即可打开筛网11，便于回收筛网11过滤掉的饲料。

[0034] 以上所述，仅为本实用新型较佳的具体实施方式，但本实用新型的保护范围并不局限于此，任何熟悉本技术领域的技术人员在本实用新型揭露的技术范围内，根据本实用新型的技术方案及其实用新型构思加以等同替换或改变，都应涵盖在本实用新型的保护范围之内。

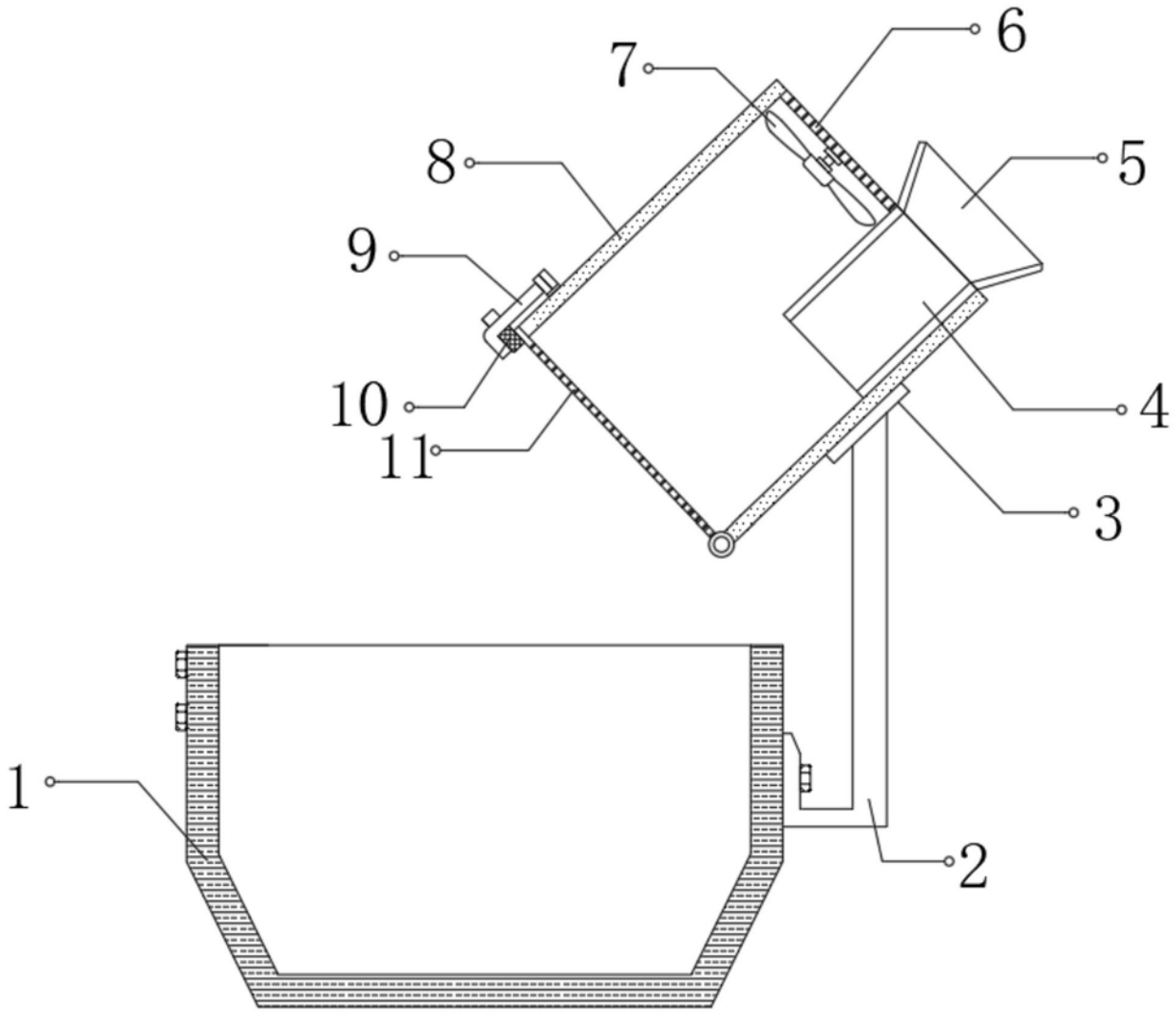

图1

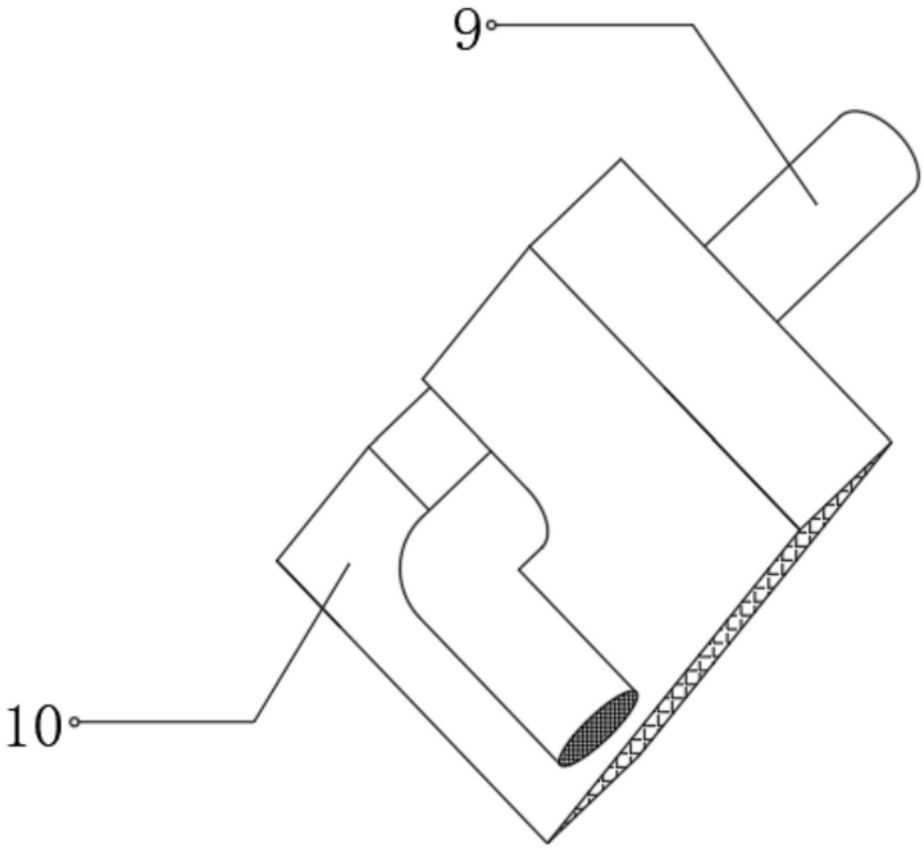

图2

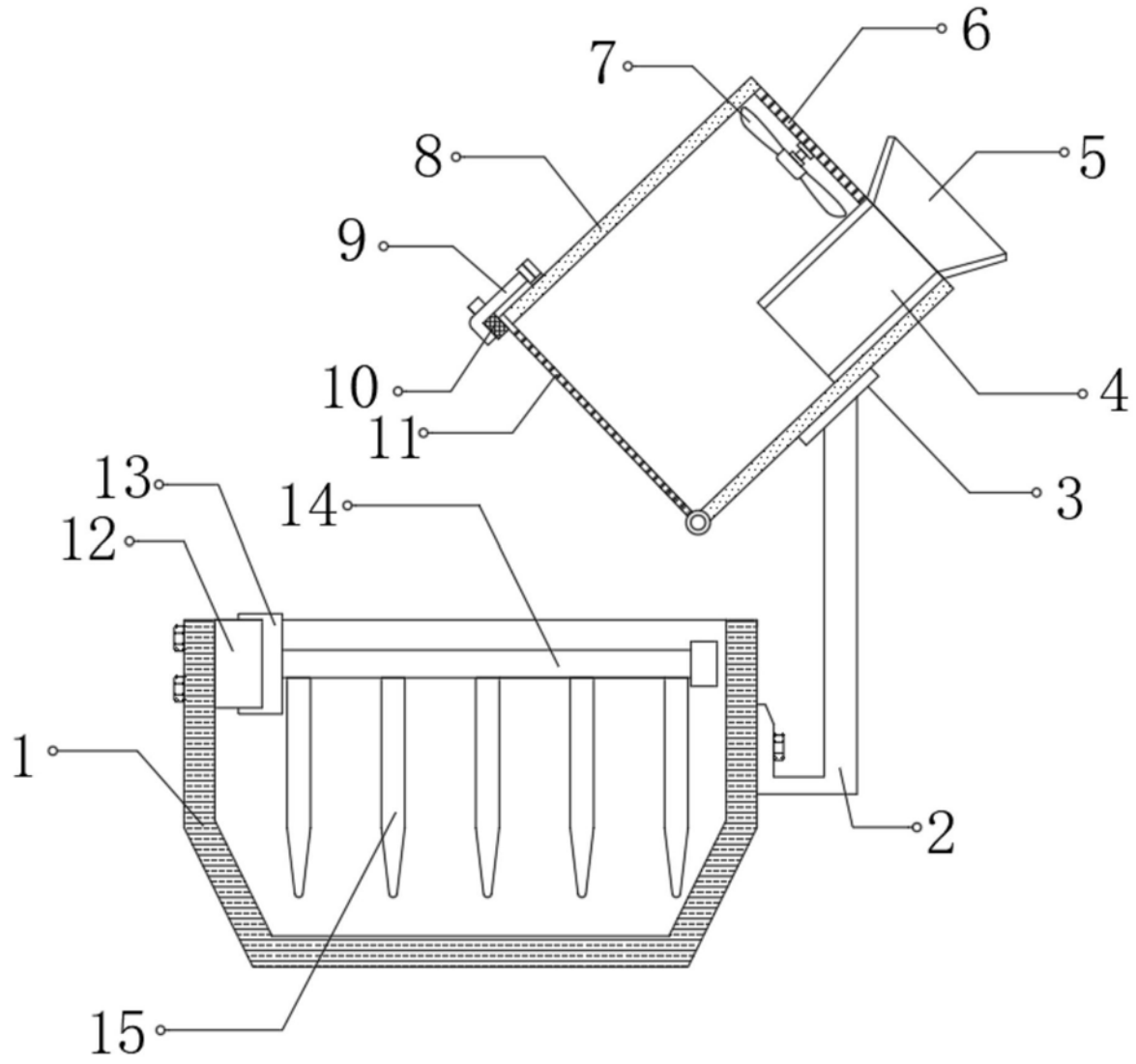

图3

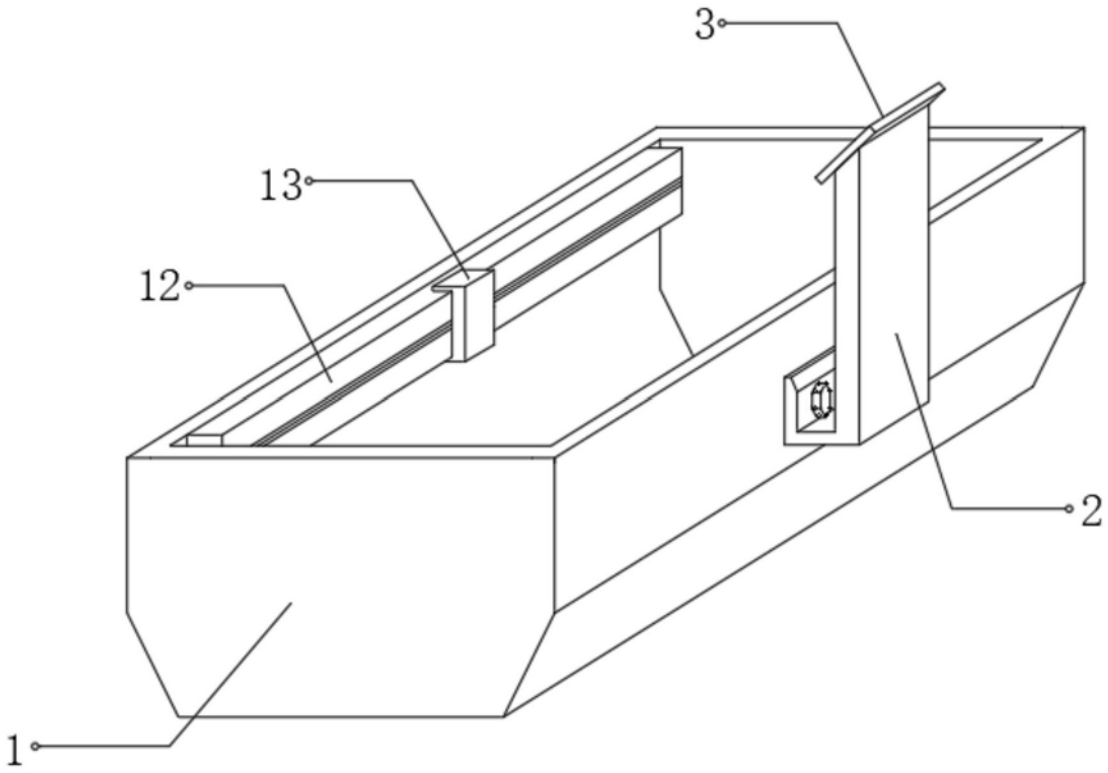

图4