(19)国家知识产权局

(12)实用新型专利

(10)授权公告号 CN 218930300 U
(45)授权公告日 2023.04.28

(21)申请号 202223531998.7

(22)申请日 2022.12.29

(73)专利权人 云南源励包装印刷有限公司
地址 650000 云南省昆明市经开区春漫大道68号云南云之茶茶叶研发基地5幢3楼301号

(72)发明人 姚夏杰 姚学伟

(74)专利代理机构 北京卓岚智财知识产权代理有限公司 11624
专利代理师 左红文

(51)Int.Cl.
B65D 25/52(2006.01)
B65D 53/00(2006.01)

权利要求书1页 说明书3页 附图4页

(54)实用新型名称

一种球状茶包装盒

(57)摘要

本实用新型公开了一种球状茶包装盒，包括盒体，所述盒体的内壁一侧固定有出茶筒，所述出茶筒的内部固定有内杆，所述内杆的外壁上套设有取料筒，所述取料筒的内侧和内杆的外壁之间连接有卷簧，所述取料筒的侧壁呈直线阵列开设有多个取料槽，所述出茶筒内壁一侧开设有滑料槽；本实用新型通过设计的出茶筒、内杆、取料筒、卷簧、取料槽、滑料槽以及侧孔，通过对取料筒进行旋转，即可通过取料槽进行盛料，以便于定量拿取茶叶，防止过量拿取后再次倒入盒内而造成茶叶污染。

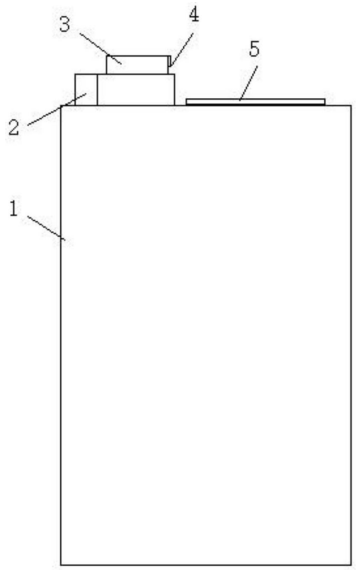

CN 218930300 U

1.一种球状茶包装盒,包括盒体(1),其特征在于:所述盒体(1)的内壁一侧固定有出茶筒(2),所述出茶筒(2)的内部固定有内杆(7),所述内杆(7)的外壁上套设有取料筒(3),所述取料筒(3)的内侧和内杆(7)的外壁之间连接有卷簧(6),所述取料筒(3)的侧壁呈直线阵列开设有多个取料槽(8),所述出茶筒(2)内壁一侧开设有滑料槽(9),所述出茶筒(2)的侧壁开设有侧孔(11)。

2.根据权利要求1所述的一种球状茶包装盒,其特征在于:所述内杆(7)的底部侧壁开设有截面为圆形状的固定凹槽(13),所述固定凹槽(13)的内侧设置有固定块(12),所述固定块(12)固定在出茶筒(2)的内壁上。

3.根据权利要求1所述的一种球状茶包装盒,其特征在于:所述取料筒(3)的顶端表面开设有收纳凹槽(15),所述收纳凹槽(15)的内部设置有手把(4),所述手把(4)的一端连接有销轴(14),所述销轴(14)固定在收纳凹槽(15)上。

4.根据权利要求3所述的一种球状茶包装盒,其特征在于:所述手把(4)的表面固定有铁片,所述铁片的一端通过磁性吸附有吸磁板(16),所述吸磁板(16)固定在收纳凹槽(15)上。

5.根据权利要求1所述的一种球状茶包装盒,其特征在于:所述盒体(1)的端部开设有进料口(10),所述进料口(10)上通过螺纹连接有密封盖(5)。

6.根据权利要求5所述的一种球状茶包装盒,其特征在于:所述密封盖(5)的纵截面为凸字型结构。

7.根据权利要求1所述的一种球状茶包装盒,其特征在于:所述内杆(7)和取料筒(3)的横截面均为圆形结构,所述内杆(7)和取料筒(3)两者的中心轴线相互重合。

一种球状茶包装盒

技术领域

[0001] 本实用新型属于球状茶包装盒技术领域，具体涉及一种球状茶包装盒。

背景技术

[0002] 球状茶作为茶叶的一种类别，其外形为球形结构，将其加入茶水内，经过浸泡实现展开，为便于保存，球状茶包装盒用于对球状茶叶进行包装储存的一种盒体状结构，将该茶叶置于内部，以保证其存放时间更加长久。

[0003] 现有的球状茶包装盒在使用时，将其盒口处的盒盖打开，然后将内部的茶叶倒出，然后再将盖子盖上，实现对包装盒密封，但是存在以下缺陷：

[0004] (1)球状茶包装盒在用于球状茶叶包装储存时，将球状茶叶置于包装盒内，泡茶时，将其倒在手上，然后取出适量数量的茶叶进行泡茶，将其多余的再次倒入到盒内，由于无法进行定量拿取，从而导致多余的茶叶再次放入盒内后，容易对盒内的茶叶造成污染的问题，为此我们提出一种球状茶包装盒。

实用新型内容

[0005] 本实用新型的目的在于提供一种球状茶包装盒，以解决上述背景技术中提出的球状茶包装盒在用于茶叶保存时，使用过程中，无法定量拿取茶叶，导致取出的多余茶叶再次倒入到盒内而造成污染的问题。

[0006] 为实现上述目的，本实用新型提供如下技术方案：一种球状茶包装盒，包括盒体，所述盒体的内壁一侧固定有出茶筒，所述出茶筒的内部固定有内杆，所述内杆的外壁上套设有取料筒，所述取料筒的内侧和内杆的外壁之间连接有卷簧，所述取料筒的侧壁呈直线阵列开设有多个取料槽，所述出茶筒内壁一侧开设有滑料槽，所述出茶筒的侧壁开设有侧孔。

[0007] 优选的，所述内杆的底部侧壁开设有截面为圆形状的固定凹槽，所述固定凹槽的内侧设置有固定块，所述固定块固定在出茶筒的内壁上。

[0008] 优选的，所述取料筒的顶端表面开设有收纳凹槽，所述收纳凹槽的内部设置有手把，所述手把的一端连接有销轴，所述销轴固定在收纳凹槽上。

[0009] 优选的，所述手把的表面固定有铁片，所述铁片的一端通过磁性吸附有吸磁板，所述吸磁板固定在收纳凹槽上。

[0010] 优选的，所述盒体的端部开设有进料口，所述进料口上通过螺纹连接有密封盖。

[0011] 优选的，所述密封盖的纵截面为凸字型结构。

[0012] 优选的，所述内杆和取料筒的横截面均为圆形结构，所述内杆和取料筒两者的中心轴线相互重合。

[0013] 与现有技术相比，本实用新型的有益效果是：

[0014] (1)通过设计的出茶筒、内杆、取料筒、卷簧、取料槽、滑料槽以及侧孔，将装有取料筒的出茶筒安装在盒体内，其取料筒上开设有合适定量的取料槽，在进行取料时，对取料筒

进行旋转，将取料槽一侧旋转至侧孔位置，此时球状茶通过侧孔进入到取料槽内，然后松开对取料筒的旋转，此时具有弹性势能的卷簧释放弹力，驱动其取料筒，驱动其进行反向旋转复位，进而对侧孔密封的同时，也将取料槽转至滑料槽处，将其定量的茶叶通过滑料槽即可取出，实现定量拿取茶叶，防止过量拿取后再次倒入盒内而造成茶叶污染，通过设计的固定块和固定凹槽，实现将取料筒转动安装到内杆上，避免其发生脱落，通过设计的手把、收纳凹槽和销轴，将手把通过销轴转动安装到收纳凹槽上，便于后期将手把翻转竖起我在手上对取料筒旋转操作，通过设计的密封盖和进料口，便于后期将球状茶叶装入到盒内，然后通过密封盖进行端口密封。

附图说明

[0015] 图1为本实用新型的主视图；

[0016] 图2为本实用新型的正面剖视图；

[0017] 图3为本实用新型图2中的A处放大图；

[0018] 图4为本实用新型图2中的B处放大图；

[0019] 图5为本实用新型的俯视局部剖视图；

[0020] 图中：1、盒体；2、出茶筒；3、取料筒；4、手把；5、密封盖；6、卷簧；7、内杆；8、取料槽；9、滑料槽；10、进料口；11、侧孔；12、固定块；13、固定凹槽；14、销轴；15、收纳凹槽；16、吸磁板。

具体实施方式

[0021] 下面将结合本实用新型实施例中的附图，对本实用新型实施例中的技术方案进行清楚、完整地描述，显然，所描述的实施例仅仅是本实用新型一部分实施例，而不是全部的实施例。基于本实用新型中的实施例，本领域普通技术人员在没有做出创造性劳动前提下所获得的所有其他实施例，都属于本实用新型保护的范围。

[0022] 实施例

[0023] 请参阅图1至图5，本实用新型提供一种技术方案：一种球状茶包装盒，包括盒体1，盒体1的内壁一侧固定有出茶筒2，出茶筒2的内部固定有内杆7，内杆7的外壁上套设有取料筒3，取料筒3的内侧和内杆7的外壁之间连接有卷簧6，取料筒3的侧壁开设有取料槽8，出茶筒2内壁一侧开设有滑料槽9，通过设计的出茶筒2、内杆7、取料筒3、卷簧6、取料槽8、滑料槽9以及侧孔11，将装有取料筒3的出茶筒2安装在盒体1内，其取料筒3上开设有合适定量的取料槽8，在进行取料时，对取料筒3进行旋转，将取料槽8一侧旋转至侧孔11位置，此时球状茶通过侧孔11进入到取料槽8内，然后松开对取料筒3的旋转，此时具有弹性势能的卷簧6释放弹力，驱动其取料筒3，驱动其进行反向旋转复位，进而对侧孔11密封的同时，也将取料槽8转至滑料槽9处，将其定量的茶叶通过滑料槽9即可取出，实现定量拿取茶叶，防止过量拿取后再次倒入盒内而造成茶叶污染，出茶筒2的侧壁开设有侧孔11，内杆7的底部侧壁开设有截面为圆形状的固定凹槽13，固定凹槽13的内侧设置有固定块12，通过设计的固定块12和固定凹槽13，实现将取料筒3转动安装到内杆7上，避免其发生脱落，固定块12固定在出茶筒2的内壁上，取料筒3的顶端表面开设有收纳凹槽15，收纳凹槽15的内部设置有手把4，通过设计的手把4、收纳凹槽15和销轴14，将手把4通过销轴14转动安装到收纳凹槽15上，便于后

期将手把4翻转竖起我在手上对取料筒3旋转操作，手把4的一端连接有销轴14，销轴14固定在收纳凹槽15上。

[0024] 本实施例中，优选的，手把4的表面固定有铁片，铁片的一端通过磁性吸附有吸磁板16，通过设计的吸磁板16，实现对手把4吸附连接，防止手把4发生自由翻转而影响茶叶盒使用，吸磁板16固定在收纳凹槽15上，盒体1的端部开设有进料口10，进料口10上通过螺纹连接有密封盖5，通过设计的密封盖5和进料口10，便于后期将球状茶叶装入到盒内，然后通过密封盖5进行端口密封，密封盖5的纵截面为凸字型结构，内杆7和取料筒3的横截面均为圆形结构，内杆7和取料筒3两者的中心轴线相互重合。

[0025] 本实用新型的工作原理及使用流程：本实用新型将密封盖5打开，将球状茶装入到盒体1内，然后再将密封盖5旋转密封在进料口10上，当需要定量取茶叶时，在进行取料时，对取料筒3进行旋转，将取料槽8一侧旋转至侧孔11位置，此时球状茶通过侧孔11进入到取料槽8内，然后松开对取料筒3的旋转，此时具有弹性势能的卷簧6释放弹力，驱动其取料筒3，驱动其进行反向旋转复位，进而对侧孔11密封的同时，也将取料槽8转至滑料槽9处，将其定量的茶叶通过滑料槽9即可取出，实现定量拿取茶叶，防止过量拿取后再次倒入盒内而造成茶叶污染。

[0026] 尽管已经示出和描述了本实用新型的实施例，对于本领域的普通技术人员而言，可以理解在不脱离本实用新型的原理和精神的情况下可以对这些实施例进行多种变化、修改、替换和变型，本实用新型的范围由所附权利要求及其等同物限定。

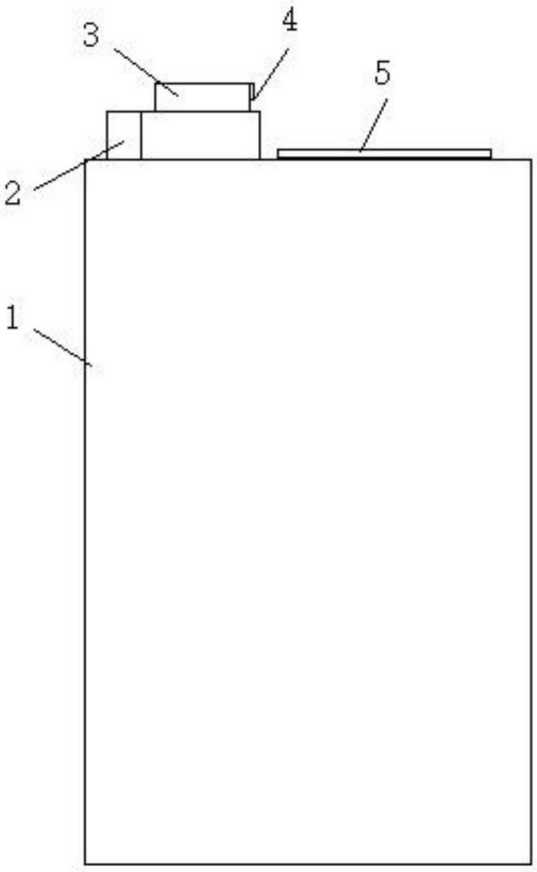

图1

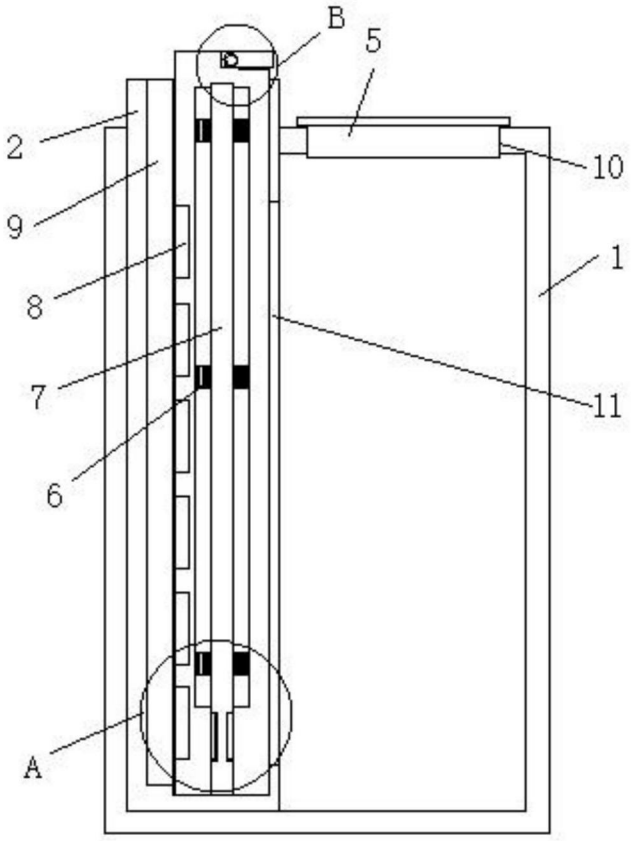

图2

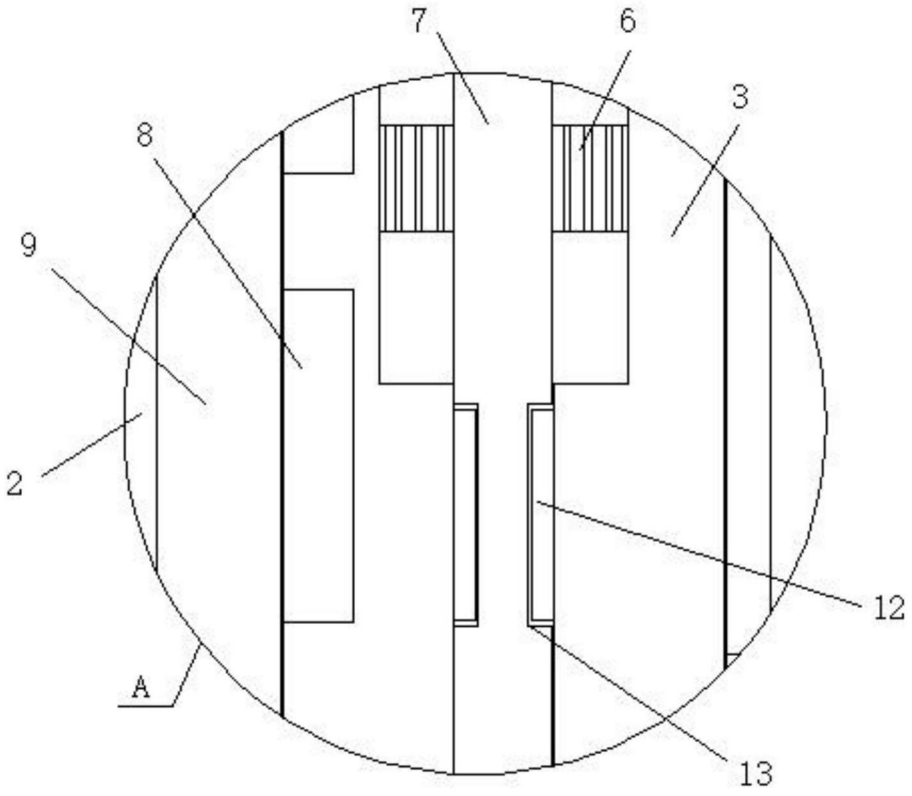

图3

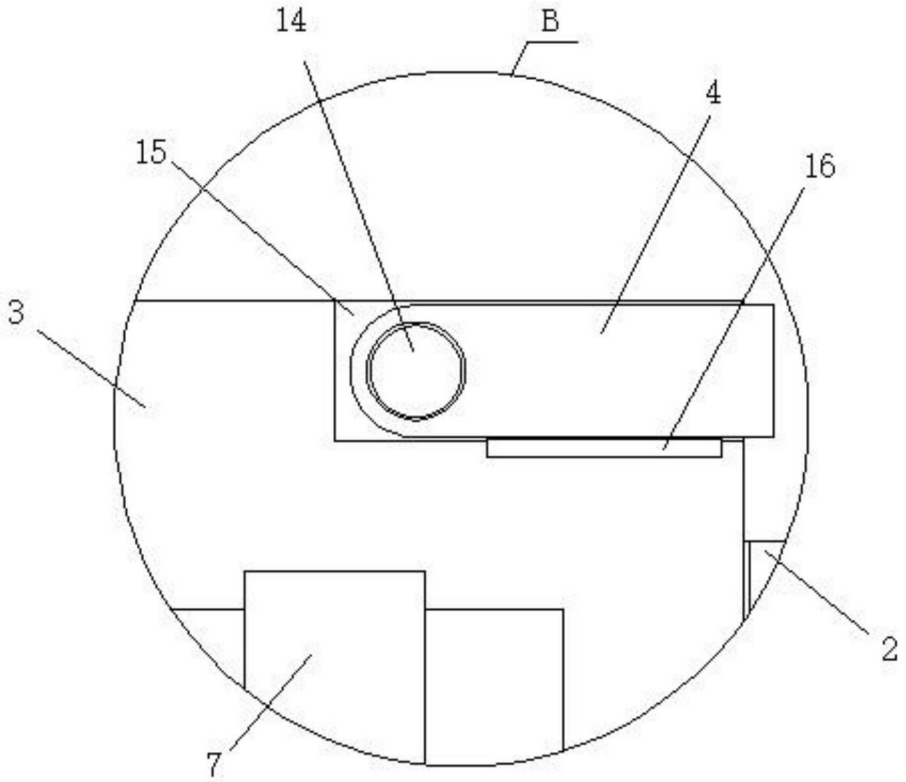

图4

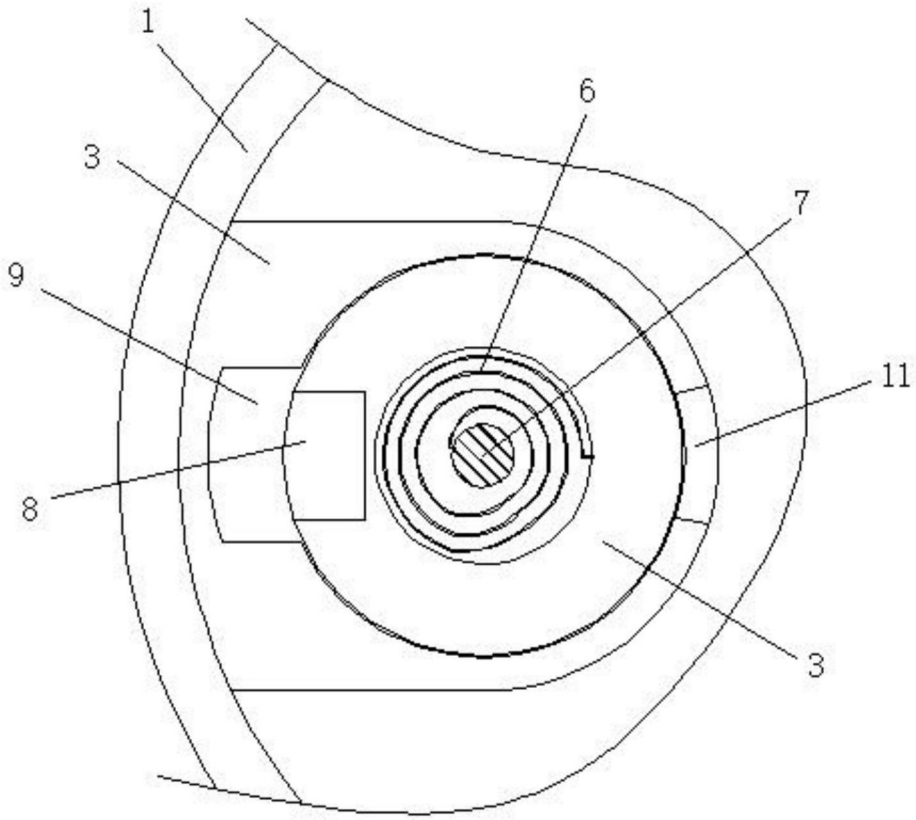

图5