(19)中华人民共和国国家知识产权局

(12)实用新型专利

(10)授权公告号 CN 201923719 U
(45)授权公告日 2011.08.10

(21)申请号 201020628856.0

(22)申请日 2010.11.29

(73)专利权人 江苏省电力公司泰兴市供电公司
地址 225400 江苏省泰兴市大庆东路 5 号

(72)发明人 王德林 陈兆军

(51)Int.Cl.
B65H 75/38(2006.01)
B65H 75/44(2006.01)

权利要求书 1 页 说明书 2 页 附图 1 页

(54)实用新型名称

一种手摇收放线架

(57)摘要

本实用新型公开了一种手摇收放线架，它包括高立式支架(1)，在高立式支架(1)两侧的支架杆(2)的顶部设有轴承(3)，在两轴承(3)内设有中心轴(4)，中心轴(4)由两轴承(3)支承，在中心轴(4)的中部穿有钢丝绳盘(5)，在中心轴(4)的两端连接有摇把(6)。本实用新型不但可以有效地配合机动牵引机牵引导线的速度，提高了工作效率和进度，而且降低了牵引钢丝绳盘和放线架的摩擦力，配合摇把摇动牵引钢丝绳盘，大大减少了作业人员劳动强度。

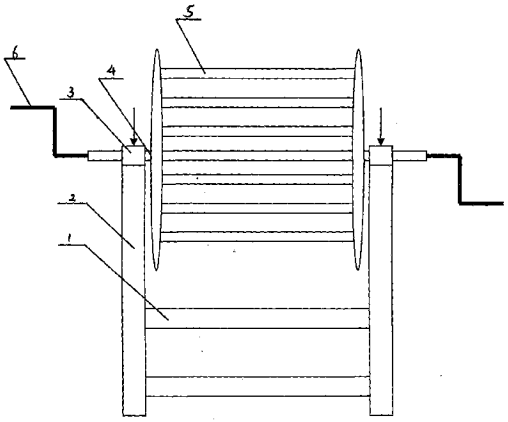

CN 201923719 U

1. 一种手摇收放线架，其特征是它包括高立式支架 (1)，在高立式支架 (1) 两侧的支架杆 (2) 的顶部设有轴承 (3)，在两轴承 (3) 内设有中心轴 (4)，中心轴 (4) 由两轴承 (3) 支承，在中心轴 (4) 的中部穿有钢丝绳盘 (5)，在中心轴 (4) 的两端连接有摇把 (6)。

2. 根据权利要求 1 所述的手摇收放线架，其特征是所述的摇把 (6) 与中心轴 (4) 之间为可拆卸连接。

3. 根据权利要求 2 所述的手摇收放线架，其特征是所述的中心轴 (4) 的两端的表面设有卡槽，在摇把 (6) 的内表面设有凸块，摇把 (6) 的凸块插入卡槽内与中心轴 (4) 形成可拆卸连接。

4. 根据权利要求 1、2 或 3 所述的手摇收放线架，其特征是所述的摇把 (6) 的表面套有套管。

一种手摇收放线架

技术领域

[0001] 本实用新型提供了一种手摇收放线架。

背景技术

[0002] 随着城市、农村用电量不断增大，老线路已经不能适应新的用电需求，根据改造、新架线路的实际情况，在架设线路前预放的导线牵引绳回收工作比较繁琐、耗时且劳动强度较大，采用老式放线架上人工绞磨线盘收放线，对于一天需架设多回线路中的一个耐张段，在机动牵引机退出的牵引绳，人工手盘钢丝绳盘的速度跟不上牵引机退出绞磨盘牵引钢丝绳的速度，机动牵引机需要降低速度配合人工收线，从而不能发挥出机械化施工的最大效率，牵引钢丝绳来回收放劳动强度较大，工作人员体力跟不上；但是施工中在机动牵引机牵引回的牵引钢丝绳如果临时直接圈放在地上虽然省事，对于下次预放牵引绳容易产生绞正打圈，施工较费时、费力，牵引钢丝绳在地上拖拉也容易磨损，对今后的施工工作也会留下安全隐患。

发明内容

[0003] 本实用新型提供了一种手摇收放线架，它不但可以有效地配合机动牵引机牵引导线的速度，提高了工作效率和进度，而且降低了牵引钢丝绳盘和放线架的摩擦力，配合摇把摇动牵引钢丝绳盘，大大减少了作业人员劳动强度。

[0004] 本实用新型采用了以下技术方案：一种手摇收放线架，它包括高立式支架，在高立式支架两侧的支架杆的顶部设有轴承，在两轴承内设有中心轴，中心轴由两轴承支承，在中心轴的中部穿有钢丝绳盘，在中心轴的两端连接有摇把。

[0005] 所述的摇把与中心轴之间为可拆卸连接。所述的中心轴的两端的表面设有卡槽，在摇把的内表面设有凸块，摇把的凸块插入卡槽内与中心轴形成可拆卸连接。所述的摇把的表面套有套管。

[0006] 本实用新型具有以下有益效果：本实用新型设有高立式支架，这样可以对机动牵引机牵引退出的牵引绳加快了回收速度，有效配合了机动牵引机牵引导线的速度，提高了工作效率和进度。本发明在高立式支架的两支架杆上安装的轴承，这样降低了牵引钢丝绳盘和高立式支架的摩擦力，配合摇把摇动钢丝绳盘，大大减少了作业人员劳动强度。

附图说明

[0007] 图 1 为本实用新型的结构示意图

具体实施方式

[0008] 在图 1 中，本实用新型为一种手摇收放线架，它包括高立式支架 1，在高立式支架 1 两侧的支架杆 2 的顶部设有轴承 3，在两轴承 3 内设有中心轴 4，中心轴 4 由两轴承 3 支承，在中心轴 4 的中部穿有钢丝绳盘 5，在中心轴 4 的两端连接有摇把 6，中心轴 4 的两端的表

面设有卡槽，在摇把 6 的内表面设有凸块，摇把 6 的凸块插入卡槽内与中心轴 4 形成可拆卸连接，摇把 6 的表面套有套管。

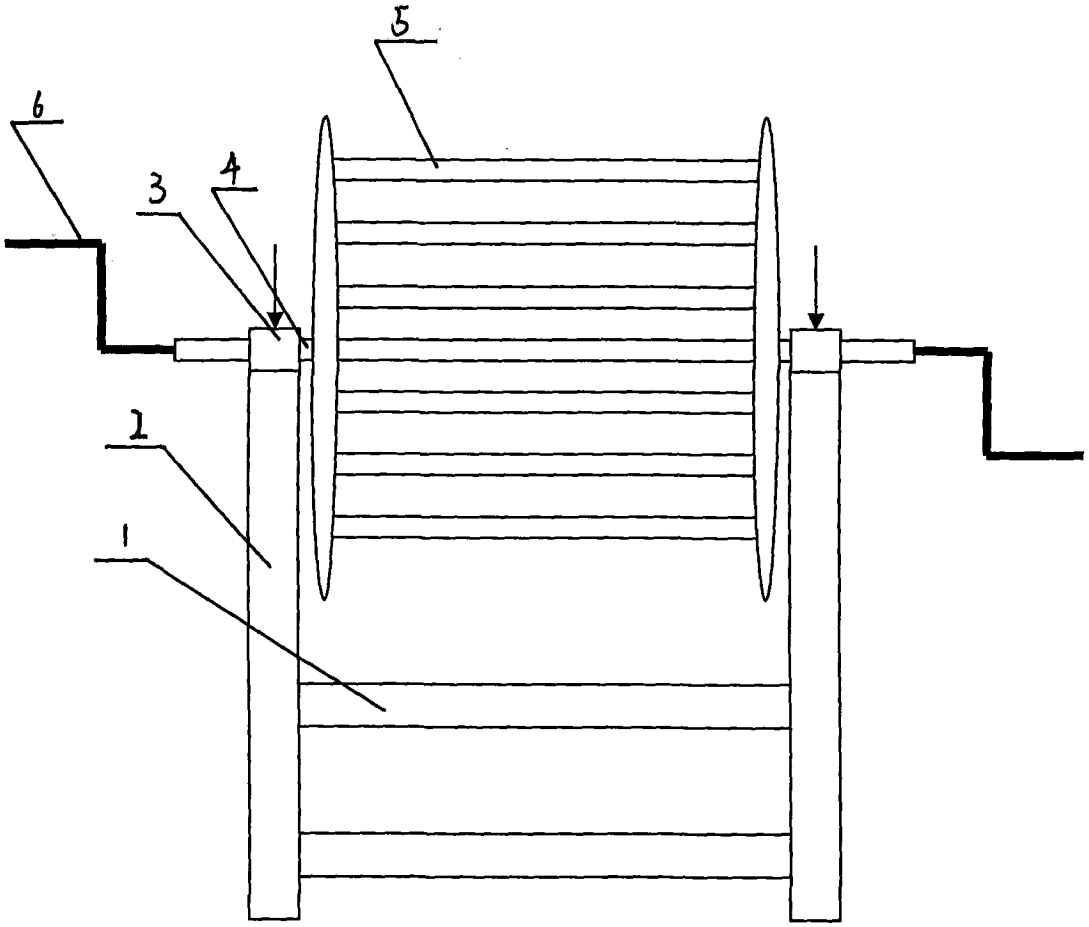

图 1