(19)国家知识产权局

(12)实用新型专利

(10)授权公告号 CN 220849400 U
(45)授权公告日 2024.04.26

(21)申请号 202322411562.2

(22)申请日 2023.09.06

(73)专利权人 信阳市诚信玻璃有限公司
地址 464000 河南省信阳市平桥区两庙村

(72)发明人 向翔 朱传宏 朱萌萌 周道芬

(74)专利代理机构 郑州浩翔专利代理事务所(特殊普通合伙) 41149
专利代理师 刘文丽

(51)Int.Cl.
E06B 3/58(2006.01)
E06B 3/96(2006.01)
E06B 3/964(2006.01)

权利要求书1页 说明书3页 附图3页

(54)实用新型名称

一种隔热型钢化玻璃的安装框架

(57)摘要

本实用新型涉及玻璃框架技术领域,尤其为一种隔热型钢化玻璃的安装框架,包括竖杆和调节组件,所述竖杆的两端均开设有固定孔,所述竖杆的两端均设置有调节组件,所述L形管的端面上开设有锁紧孔,本实用新型中,通过在一种隔热型钢化玻璃上设置竖杆、L形管、锁紧孔、安装孔、伸缩杆等,在使用时通过调节竖杆与L形管的距离即可实现长度的调节,通过调整横杆与L形管之间的距离即可实现对框架整体宽度的调节,从而满足对不同尺寸钢化玻璃玻璃的安装需求,通过在调节组件上设置伸缩杆、弹簧、垫片、推板等,能够减轻震动,避免钢化玻璃在安装或是使用时因震动造成的损坏,且结构较为简单方便后续的跟换。

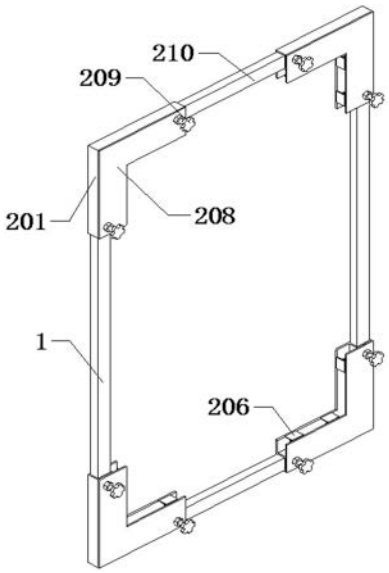

CN 220849400 U

1.一种隔热型钢化玻璃的安装框架,包括竖杆(1)和调节组件(2),其特征在于:所述竖杆(1)的两端均开设有固定孔(3),所述竖杆(1)的两端均设置有调节组件(2);

所述调节组件(2)包括L形管(201),所述L形管(201)的端面上开设有锁紧孔(202),所述L形管(201)前侧内壁与左侧内壁均开设有安装孔(203),所述安装孔(203)的内部设置有伸缩杆(204),所述伸缩杆(204)的外侧套接有弹簧(205),所述伸缩杆(204)的端面上固定连接有推板(206),所述伸缩杆(204)上并且位于推板(206)的另一侧设置有垫片(207),所述L形管(201)的端面上设置有夹板(208),所述夹板(208)的端面上并且与锁紧孔(202)相对应设置有固定旋钮(209),所述L形管(201)的另一侧内部设置有横杆(210),所述横杆(210)的两端开设有紧固孔(211)。

2.根据权利要求1所述的一种隔热型钢化玻璃的安装框架,其特征在于:所述固定孔(3)呈线性阵列均匀设置有多组,所述竖杆(1)与调节组件(2)上的L形管(201)之间为滑动连接。

3.根据权利要求1所述的一种隔热型钢化玻璃的安装框架,其特征在于:所述推板(206)的下侧与L形管(201)之间为滑动连接,所述推板(206)的上侧与夹板(208)的底部之间为滑动连接。

4.根据权利要求1所述的一种隔热型钢化玻璃的安装框架,其特征在于:所述垫片(207)与伸缩杆(204)之间为滑动连接,所述夹板(208)与固定旋钮(209)之间为螺纹连接。

5.根据权利要求1所述的一种隔热型钢化玻璃的安装框架,其特征在于:所述固定旋钮(209)分别作用在固定孔(3)和紧固孔(211)上,其中固定旋钮(209)与锁紧孔(202)之间为螺纹连接,所述紧固孔(211)呈线性整列均匀开设有多组。

6.根据权利要求1所述的一种隔热型钢化玻璃的安装框架,其特征在于:所述横杆(210)与L形管(201)之间为滑动连接,所述夹板(208)呈L形结构设计。

一种隔热型钢化玻璃的安装框架

技术领域

[0001] 本实用新型涉及玻璃框架技术领域,具体为一种隔热型钢化玻璃的安装框架。

背景技术

[0002] 隔热型钢化玻璃需要用到安装框架对其进行安装,但是隔热型钢化玻璃会根据使用要求制作成为不同的尺寸,目前市面上所存在的隔热型钢化玻璃的安装框架不能根据玻璃的大小进行调节,在安装或是使用过程中产生的震动可能会造成钢化玻璃的损坏,因此需要一种隔热型钢化玻璃的安装框架对上述问题作出改善。

实用新型内容

[0003] 本实用新型的目的在于提供一种隔热型钢化玻璃的安装框架,以解决上述背景技术中提出的问题。

[0004] 为实现上述目的,本实用新型提供如下技术方案:

[0005] 一种隔热型钢化玻璃的安装框架,包括竖杆和调节组件,所述竖杆的两端均开设有固定孔,所述竖杆的两端均设置有调节组件;

[0006] 所述调节组件包括L形管,所述L形管的端面上开设有锁紧孔,所述L形管前侧内壁与左侧内壁均开设有安装孔,所述安装孔的内部设置有伸缩杆,所述伸缩杆的外侧套接有弹簧,所述伸缩杆的端面上固定连接有推板,所述伸缩杆上并且位于推板的另一侧设置有垫片,所述L形管的端面上设置有夹板,所述夹板的端面上并且与锁紧孔相对应设置有固定旋钮,所述L形管的另一侧内部设置有横杆,所述横杆的两端开设有紧固孔。

[0007] 作为本实用新型优选的方案,所述固定孔呈线性阵列均匀设置有多组,所述竖杆与调节组件上的L形管之间为滑动连接。

[0008] 作为本实用新型优选的方案,所述推板的下侧与L形管之间为滑动连接,所述推板的上侧与夹板的底部之间为滑动连接。

[0009] 作为本实用新型优选的方案,所述垫片与伸缩杆之间为滑动连接,所述夹板与固定旋钮之间为螺纹连接。

[0010] 作为本实用新型优选的方案,所述固定旋钮分别作用在固定孔和紧固孔上,其中固定旋钮与锁紧孔之间为螺纹连接,所述紧固孔呈线性整列均匀开设有多组。

[0011] 作为本实用新型优选的方案,所述横杆与L形管之间为滑动连接,所述夹板呈L形结构设计。

[0012] 与现有技术相比,本实用新型的有益效果是:

[0013] 本实用新型中,通过在一种隔热型钢化玻璃上设置竖杆、L形管、锁紧孔、安装孔、伸缩杆等,在使用时通过调节竖杆与L形管的距离即可实现长度的调节,通过调整横杆与L形管之间的距离即可实现对框架整体宽度的调节,从而满足对不同尺寸钢化玻璃的安装需求,通过在调节组件上设置伸缩杆、弹簧、垫片、推板等,能够减轻震动,避免钢化玻璃在安装或是使用时因震动造成的损坏,且结构较为简单方便后续的跟换。

附图说明

[0014] 图1为本实用新型整体轴测结构示意图；

[0015] 图2为本实用新型整体爆炸结构示意图；

[0016] 图3为本实用新型调节组件爆炸结构示意图；

[0017] 图4为本实用新型部分结构示意图。

[0018] 图中：1、竖杆；2、调节组件；201、L形管；202、锁紧孔；203、安装孔；204、伸缩杆；205、弹簧；206、推板；207、垫片；208、夹板；209、固定旋钮；210、横杆；211、紧固孔；3、固定孔。

具体实施方式

[0019] 下面将结合本实用新型实施例，对本实用新型实施例中的技术方案进行清楚、完整地描述，显然，所描述的实施例仅仅是本实用新型一部分实施例，而不是全部的实施例，基于本实用新型中的实施例，本领域普通技术人员在没有做出创造性劳动前提下所获得的所有其他实施例，都属于本实用新型保护的范围。

[0020] 为了便于理解本实用新型，下面将参照相关附图对本实用新型进行更全面的描述，给出了本实用新型的若干实施例，但是，本实用新型可以以许多不同的形式来实现，并不限于本文所描述的实施例，相反地，提供这些实施例的目的是使对本实用新型的公开内容更加透彻全面。

[0021] 需要说明的是，当元件被称为“固设于”另一个元件，它可以直接在另一个元件上或者也可以存在居中的元件，当一个元件被认为是“连接”另一个元件，它可以是直接连接到另一个元件或者可能同时存在居中元件，本文所使用的术语“垂直的”、“水平的”、“左”、“右”以及类似的表述只是为了说明的目的。

[0022] 除非另有定义，本文所使用的所有的技术和科学术语与属于本实用新型的技术领域的技术人员通常理解的含义相同，本文中在本实用新型的说明书中所使用的术语只是为了描述具体的实施例的目的，不是旨在于限制本实用新型，本文所使用的术语“及/或”包括一个或多个相关的所列项目的任意的和所有的组合。

[0023] 实施例，请参阅图1-4，本实用新型提供一种技术方案：

[0024] 一种隔热型钢化玻璃的安装框架，包括竖杆1和调节组件2，竖杆1的两端均开设有固定孔3，竖杆1的两端均设置有调节组件2；

[0025] 调节组件2包括L形管201，L形管201的端面上开设有锁紧孔202，L形管201前侧内壁与左侧内壁均开设有安装孔203，安装孔203的内部设置有伸缩杆204，伸缩杆204的外侧套接有弹簧205，伸缩杆204的端面上固定连接有推板206，伸缩杆204上并且位于推板206的另一侧设置有垫片207，L形管201的端面上设置有夹板208，夹板208的端面上并且与锁紧孔202相对应设置有固定旋钮209，L形管201的另一侧内部设置有横杆210，横杆210的两端开设有紧固孔211。

[0026] 在该实施例中，参考图1-4，固定孔3呈线性阵列均匀设置有多组，竖杆1与调节组件2上的L形管201之间为滑动连接，其作用是为了实现为了适用于不同高度钢护玻璃的安装。

[0027] 在该实施例中，参考图1-4，推板206的下侧与L形管201之间为滑动连接，推板206

的上侧与夹板208的底部之间为滑动连接,垫片207与伸缩杆204之间为滑动连接,夹板208与固定旋钮209之间为螺纹连接,其作用是为了降低震动,减小因震动造成钢化玻璃的损坏。

[0028] 在该实施例中,参考图1-4,所述固定旋钮209分别作用在固定孔3和紧固孔211上,其中固定旋钮209与锁紧孔202之间为螺纹连接所述紧固孔211呈线性整列均匀开设有多组,其作是为了使固定的更滑牢固,横杆210与L形管201之间为滑动连接,夹板208呈L形结构设计,其作用是为了适用于不同宽度的钢化玻璃的安装。

[0029] 本实用新型工作流程:使用本方案设计的隔热型钢化玻璃的安装框架在使用时,首先将旋转固定旋钮209是其与锁紧孔202与固定孔相对分离,将夹板208取出后,将钢化玻璃的四角与框架整体上L形管201的四角相接触后,使钢化玻璃的四个侧壁与推板206相接触后,此时开始调节框架的整体大小,首先对将竖杆1两端的调节组件2上的L形管201之间的距离进行调节,当距离调节到合适高度后,将L形管201上的锁紧孔202与竖杆固定孔3相对齐后,将夹板208放置于L形管201的端面上,与此同时固定旋钮209与 L形管201上的锁紧孔202对齐后,向相反方向旋转固定旋钮209进行固定即可,此时对横杆210与L形管201之间的距离进行调节,当合适距离调节好后,将横杆210上的紧固孔211与L形管201上的锁紧孔202对齐后,将夹板208放置于L形管201的端面上,与此同时固定旋钮209与 L形管201上的锁紧孔202对齐后向相反方向旋转固定旋钮209进行固定即完成安装。

[0030] 尽管已经示出和描述了本实用新型的实施例,对于本领域的普通技术人员而言,可以理解在不脱离本实用新型的原理和精神的情况下可以对这些实施例进行多种变化、修改、替换和变型,本实用新型的范围由所附权利要求及其等同物限定。

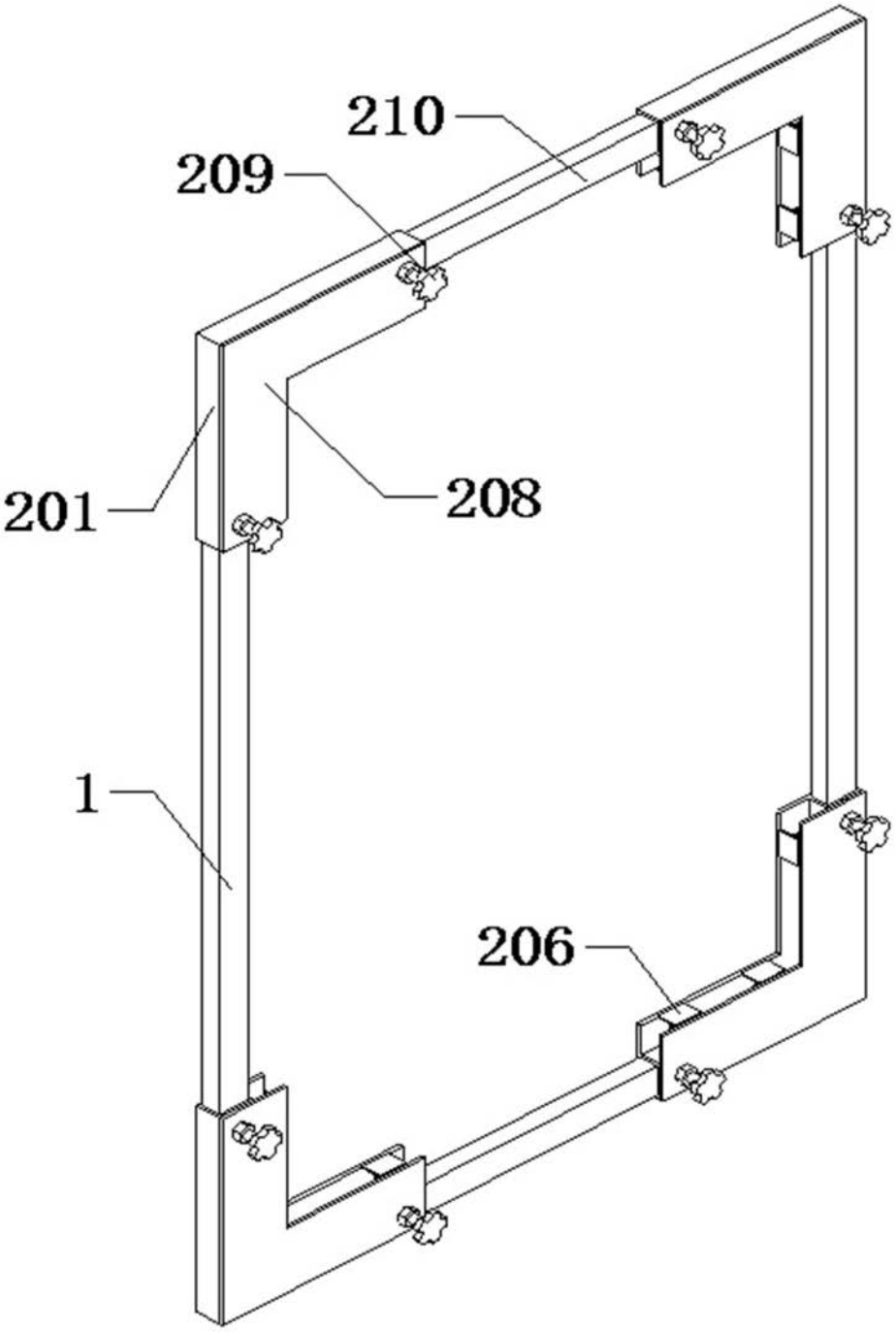

图 1

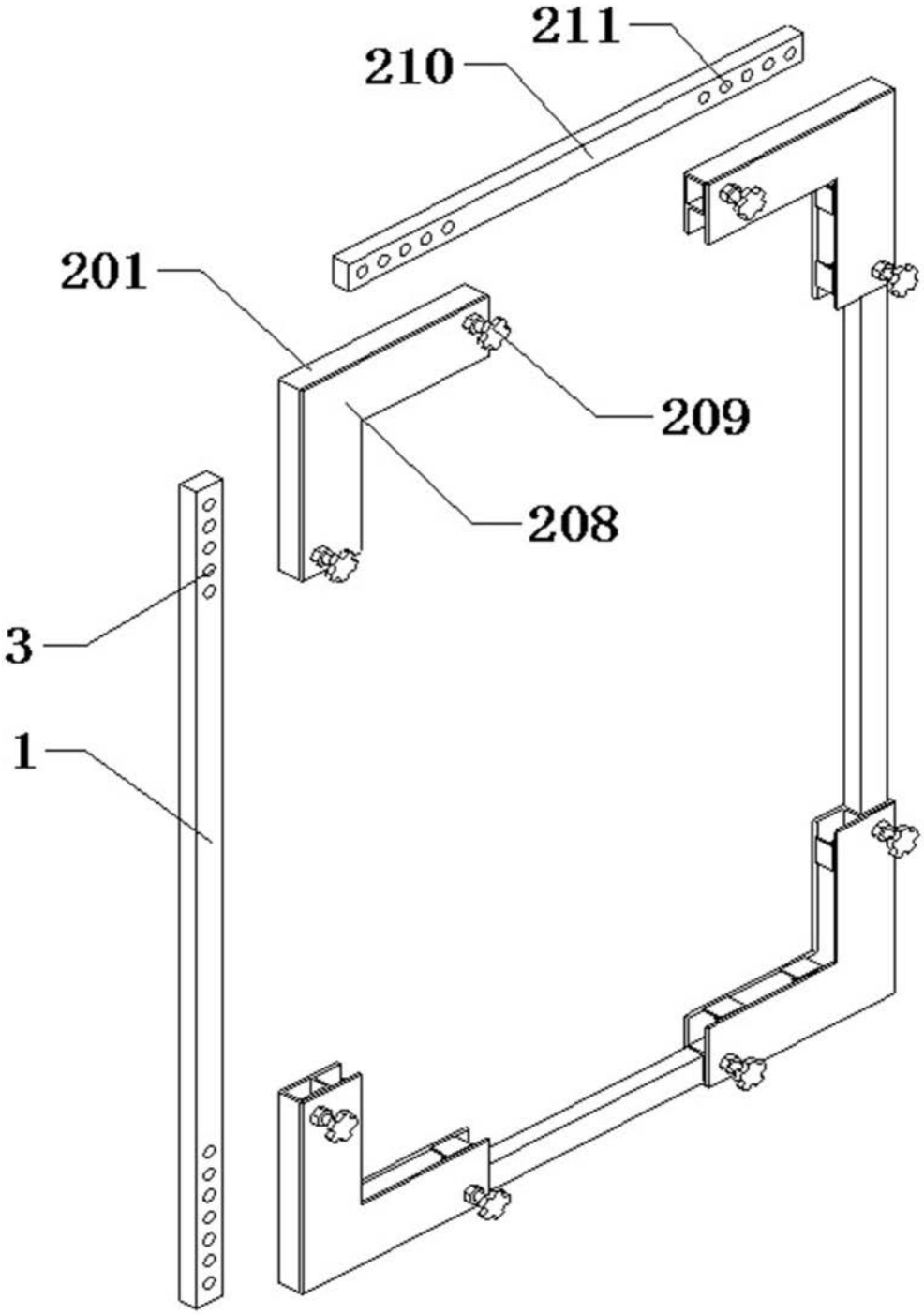

图 2

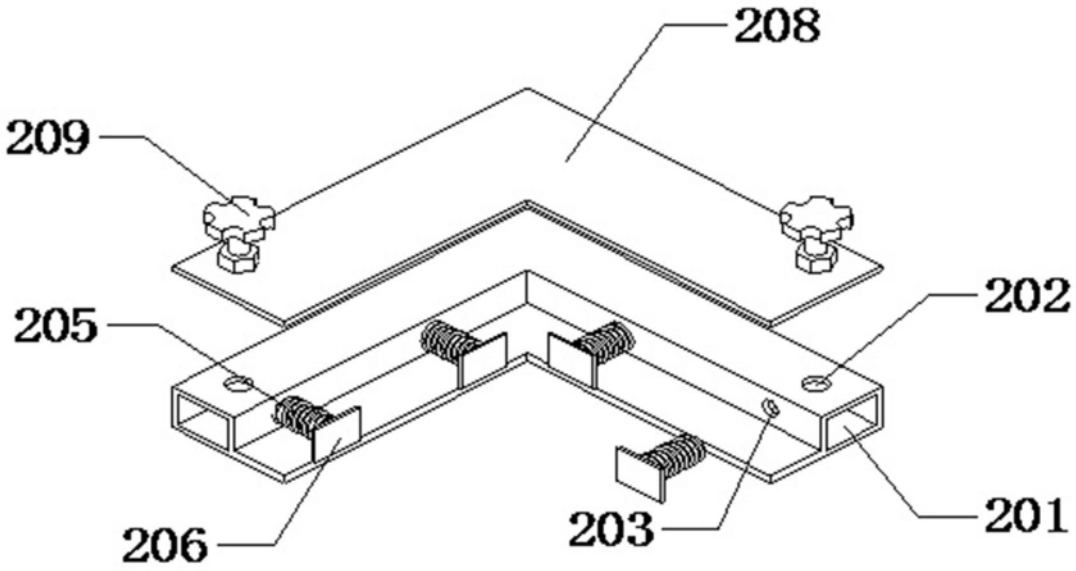

图 3

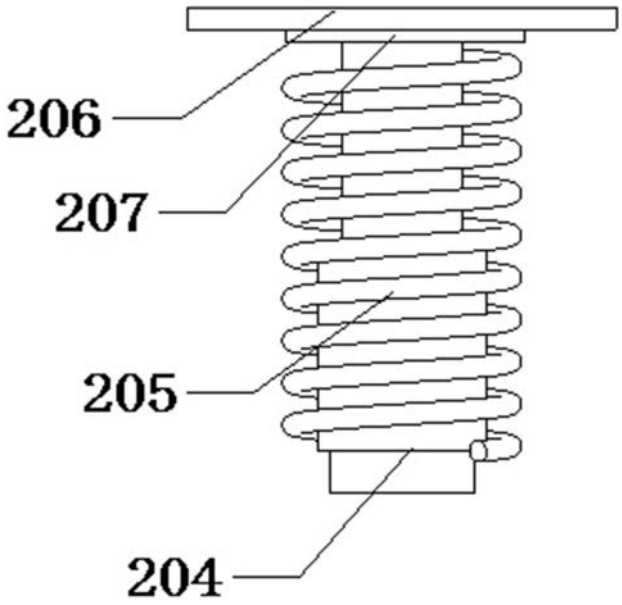

图 4