(19)国家知识产权局

(12)实用新型专利

(10)授权公告号 CN 220676054 U
(45)授权公告日 2024.03.29

(21)申请号 202320608905.1

(22)申请日 2023.03.25

(73)专利权人 中国人民解放军空军军医大学
地址 710032 陕西省西安市长乐西路169号

(72)发明人 崔锐红 瞿丽娟 黄杨 尹文

(74)专利代理机构 陕西铭一知识产权代理有限公司 61287
专利代理师 何春兰

(51)Int.Cl.
A61B 17/132(2006.01)

权利要求书1页 说明书3页 附图2页

(54)实用新型名称

一种紧急止血设备

(57)摘要

本实用新型公开了一种紧急止血设备,包括固定板和压迫板,固定板的左右两侧转动连接有转动板,转动板的底端固定连接有固定带,所述固定板的底部两侧开设有滑槽,所述滑槽内滑动连接有滑块,所述滑块与滑槽内壁之间固定连接有第一弹簧,所述滑块底部铰接有活动杆,所述活动杆另一端与压迫板顶部相铰接,所述压迫板的两侧开设有凹槽,所述凹槽内滑动连接有滑杆,所述滑杆一端贯穿凹槽并固定连接有夹板,所述滑杆与凹槽内壁之间固定连接有第二弹簧。该新型在第一弹簧的弹力作用下,不仅增加了压迫强度,并且压迫板向下施加的力也更加稳定,通过对无菌纱布的固定,压迫板在对伤口进行止血时,保证了无菌纱布的稳定性,也方便对纱布的拆卸与更换。

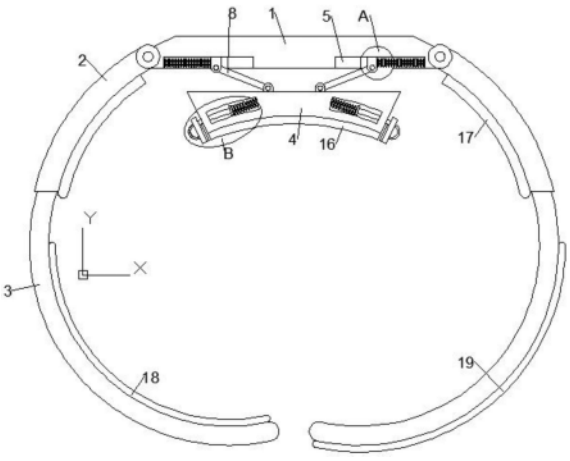

CN 220676054 U

1.一种紧急止血设备,包括固定板(1)和压迫板(4),所述固定板(1)的左右两侧转动连接有转动板(2),所述转动板(2)的底端固定连接有固定带(3),其特征在于:所述固定板(1)的底部两侧开设有滑槽(5),所述滑槽(5)内滑动连接有滑块(6),所述滑块(6)一侧固定连接有第一弹簧(7),所述第一弹簧(7)的另一端与滑槽(5)内壁固定连接,所述滑块(6)底部铰接有活动杆(8),所述活动杆(8)另一端与压迫板(4)顶部相铰接,所述压迫板(4)的两侧开设有凹槽(9),所述凹槽(9)内滑动连接有滑杆(10),所述滑杆(10)一端贯穿凹槽(9)并固定连接有夹板(13),所述滑杆(10)位于凹槽(9)内一端固定连接有第二弹簧(11),所述第二弹簧(11)另一端与凹槽(9)内壁固定连接。

2.根据权利要求1所述的一种紧急止血设备,其特征在于:所述压迫板(4)底部呈弧形设置,且所述压迫板(4)底部表面固定设置有橡胶垫(16)。

3.根据权利要求1所述的一种紧急止血设备,其特征在于:所述夹板(13)的内侧固定设置有防滑垫(14),且所述防滑垫(14)的表面设置有防滑纹理。

4.根据权利要求3所述的一种紧急止血设备,其特征在于:所述夹板(13)的外侧固定连接有拉环(15)。

5.根据权利要求1所述的一种紧急止血设备,其特征在于:所述滑杆(10)与第二弹簧(11)之间固定设置有限位板(12)。

6.根据权利要求1所述的一种紧急止血设备,其特征在于:所述转动板(2)与固定板(1)通过合页柱连接,且所述转动板(2)的内侧固定连接有海绵垫(17)。

7.根据权利要求1所述的一种紧急止血设备,其特征在于:所述固定带(3)为弹性带,且一侧所述固定带(3)的正面固定设置有母魔术贴(18),另一侧所述固定带(3)的反面固定设置有子魔术贴(19)。

8.根据权利要求7所述的一种紧急止血设备,其特征在于:所述母魔术贴(18)表面是细小柔软的纤维,所述子魔术贴(19)表面是较硬带钩的刺毛。

一种紧急止血设备

技术领域

[0001] 本实用新型涉及医疗设备技术领域,具体为一种紧急止血设备。

背景技术

[0002] 急诊科或急诊医学中心是医院中重症病人最集中、病种最多、抢救和管理任务最重的科室,是所有急诊病人入院治疗的必经之路。大部分急诊都伴随着出血,尤其在手外伤中,都有不同程度的出血,临床上在给病人进行伤口止血时,大多使用止血带缠绕多圈进行止血,不仅操作麻烦、费时费力,且松紧度不容易掌握。

[0003] 现有相关的急诊护理用止血装置CN202121263788.7,包括固定座,固定座的内部设置有压迫板,压迫板的顶部通过轴承转动连接有螺纹杆,螺纹杆的另一端贯穿并延伸至固定座的上方,固定座的顶部开设有与螺纹杆配合使用的螺纹槽,固定座的一侧栓接有固定件,固定件的底部系接有固定绑带,固定绑带的底部粘接有魔术贴,固定座的另一侧栓接有限位环,该新型通过将固定座拿起并放入到患者受伤的肢体上,然后对固定座的位置进行调整,直至将固定座内的压迫板调整到与伤口处贴合,能够对精确地对患者出血点进行单独压迫止血,压迫止血时需用无菌纱布,直接将无菌纱布覆盖在肢体上方容易在使用压迫板压迫时易发生移动,而现有止血装置的压迫板上无法对无菌纱布进行有效固定,基于此,现提出一种紧急止血设备,在压迫板上设置夹持结构对无菌纱布进行固定,保证在对伤口压迫止血时无菌纱布的稳定性以及对无菌纱布的拆卸与更换。

发明内容

[0004] 本实用新型提供一种紧急止血设备,用以解决上述技术背景中提到的问题。

[0005] 一种紧急止血设备,包括固定板和压迫板,所述固定板的左右两侧转动连接有转动板,所述转动板的底端固定连接有固定带,所述固定板的底部两侧开设有滑槽,所述滑槽内滑动连接有滑块,所述滑块一侧固定连接有第一弹簧,所述第一弹簧的另一端与滑槽内壁固定连接,所述滑块底部铰接有活动杆,所述活动杆另一端与压迫板顶部相铰接,所述压迫板的两侧开设有凹槽,所述凹槽内滑动连接有滑杆,所述滑杆一端贯穿凹槽并固定连接有夹板,所述滑杆位于凹槽内一端固定连接有第二弹簧,所述第二弹簧另一端与凹槽内壁固定连接。

[0006] 优选的,所述压迫板底部呈弧形设置,且所述压迫板底部表面固定设置有橡胶垫。

[0007] 优选的,所述夹板的内侧固定设置有防滑垫,且所述防滑垫的表面设置有防滑纹理。

[0008] 优选的,所述夹板的外侧固定连接有拉环。

[0009] 优选的,所述滑杆与第二弹簧之间固定设置有限位板。

[0010] 优选的,所述转动板与固定板通过合页柱连接,且所述转动板的内侧固定连接有海绵垫。

[0011] 优选的,所述固定带为弹性带,且一侧所述固定带的正面固定设置有母魔术贴,另

一侧所述固定带的反面固定设置有子魔术贴。

[0012] 优选的,所述母魔术贴表面是细小柔软的纤维,所述子魔术贴表面是较硬带钩的刺毛。

[0013] 本实用新型的有益效果是:

[0014] (1)本实用新型通过拉动拉环将夹板向外侧拉动,夹板带动滑杆在移动的同时对第二弹簧进行拉伸,然后将无菌纱布的两端置于压迫板的两侧,松开拉环,夹板在第二弹簧的作用下对无菌纱布进行固定,使得压迫板在对伤口进行压迫止血时,保证了无菌纱布的稳定性,同时也方便对纱布的拆卸与更换。

[0015] (2)本实用新型通过在压迫时将压迫板的下方置于患者的伤口处时,向下按压压迫板,压迫板顶部两侧的活动杆带动滑块在滑槽内移动,同时第一弹簧被压缩产生弹力,使得活动杆对压迫板施加推力,不仅增加了压迫强度,并且压迫板向下施加的力也更加稳定。

附图说明

[0016] 图1为本实用新型主视结构示意图;

[0017] 图2为本实用新型A结构放大示意图;

[0018] 图3为本实用新型B结构放大示意图。

[0019] 图中:1固定板、2转动板、3固定带、4压迫板、5滑槽、6滑块、7第一弹簧、8活动杆、9凹槽、10滑杆、11第二弹簧、12限位板、13夹板、14防滑垫、15拉环、16橡胶垫、17海绵垫、18母魔术贴、19子魔术贴。

具体实施方式

[0020] 下面将结合本实用新型实施例中的附图,对本实用新型实施例中的技术方案进行清楚、完整地描述,显然,所描述的实施例仅仅是本实用新型一部分实施例,而不是全部的实施例。

[0021] 如图1-3所示,一种紧急止血设备,包括固定板1和压迫板4,所述固定板1的左右两侧转动连接有转动板2,所述转动板2的底端固定连接有固定带3,所述固定板1的底部两侧开设有滑槽5,所述滑槽5内滑动连接有滑块6,所述滑块6一侧固定连接有第一弹簧7,所述第一弹簧7的另一端与滑槽5内壁固定连接,所述滑块6底部铰接有活动杆8,所述活动杆8另一端与压迫板4顶部相铰接,所述压迫板4的两侧开设有凹槽9,所述凹槽9内滑动连接有滑杆10,所述滑杆10一端贯穿凹槽9并固定连接有夹板13,所述夹板13的外侧固定连接有拉环15,所述滑杆10位于凹槽9内一端固定连接有第二弹簧11,所述第二弹簧11另一端与凹槽9内壁固定连接,所述滑杆10与第二弹簧11之间固定设置有限位板12,避免滑杆10从凹槽9内脱离。

[0022] 所述压迫板4底部呈弧形设置,更加贴合肢体的形状,且所述压迫板4底部表面固定设置有橡胶垫16,橡胶具有一定的弹性,在对患者伤口压迫止血时,增加一定的舒适性。

[0023] 所述夹板13的内侧固定设置有防滑垫14,且所述防滑垫14的表面设置有防滑纹理,增加夹板13对无菌纱布接触时的摩擦力,从而提高对无菌纱布夹持固定时的稳定性。

[0024] 所述转动板2与固定板1通过合页柱连接,且转动板2内侧具有移动弧度,更加贴合肢体形状,使得在肢体上固定效果更好,且所述转动板2的内侧固定连接有海绵垫17,增加

转动板2内侧与患者肢体接触时的舒适度。

[0025] 所述固定带3为弹性带,且一侧所述固定带3的正面固定设置有母魔术贴18,另一侧所述固定带3的反面固定设置有子魔术贴19,所述母魔术贴18表面是细小柔软的纤维,所述子魔术贴19表面是较硬带钩的刺毛,通过魔术贴更加方便将固定带3固定在患者肢体上,粘贴固定,操作方便。

[0026] 使用时,先拉动拉环15将夹板13向外侧拉动,夹板13带动滑杆10在移动的同时对第二弹簧11进行拉伸,然后将无菌纱布的两端置于压迫板4的两侧,松开拉环15,夹板13在第二弹簧11的复位作用下对无菌纱布进行固定,将固定好无菌纱布的压迫板4置于伤口上方,向下压动固定板1并通过固定带3将其固定,在对固定板1向下压的同时,压迫板4顶部两侧的活动杆8带动滑块6在滑槽6内移动,同时第一弹簧7被压缩产生弹力,使得活动杆8对压迫板4施加推力,不仅增加了压迫强度,并且压迫板向下施加的力也更加稳定。

[0027] 应当指出,对于经充分说明的本实用新型来说,还可具有多种变换及改型的实施方案,并不局限于上述具体实施例。总之,本实用新型的保护范围应包括那些对于本领域普通技术人员来说显而易见的变换或替代以及改型,且以所附权利要求为准。

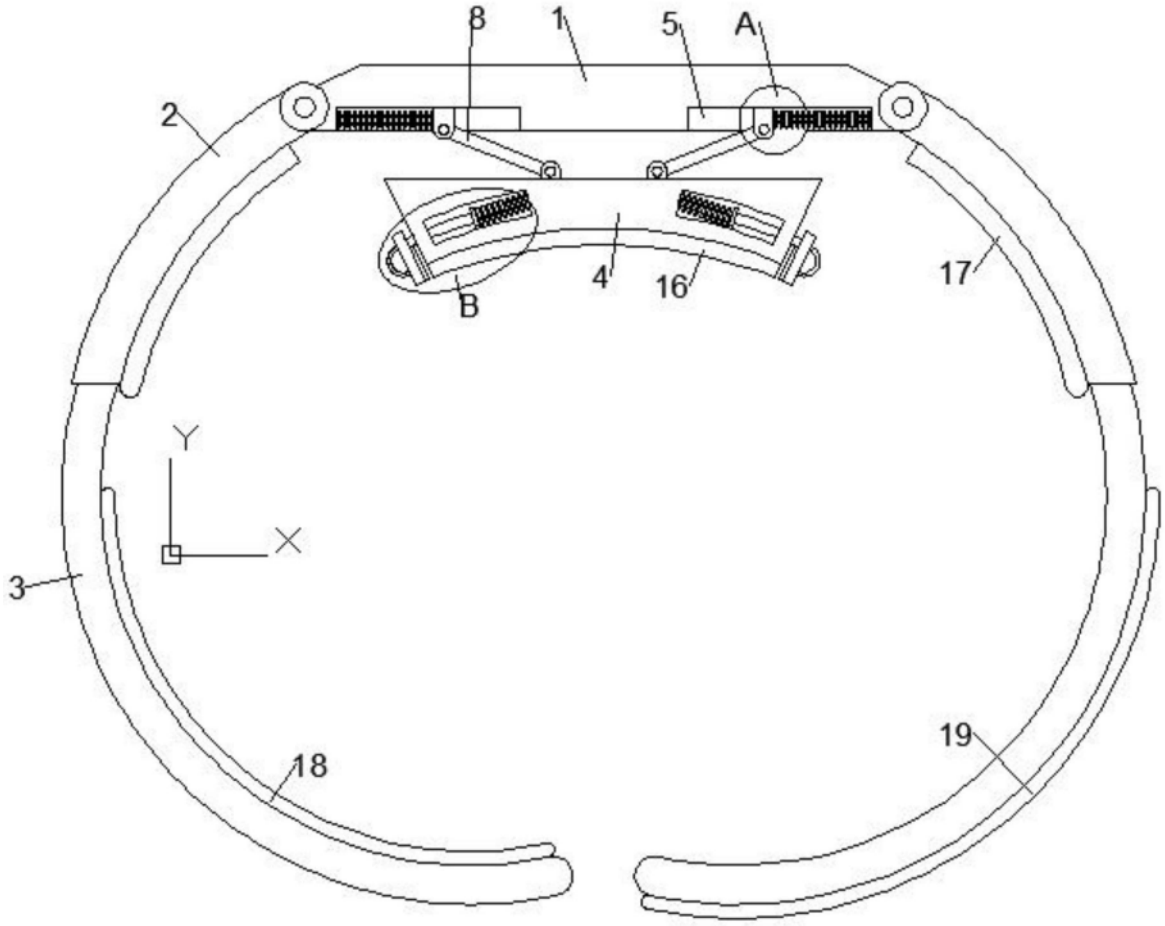

图1

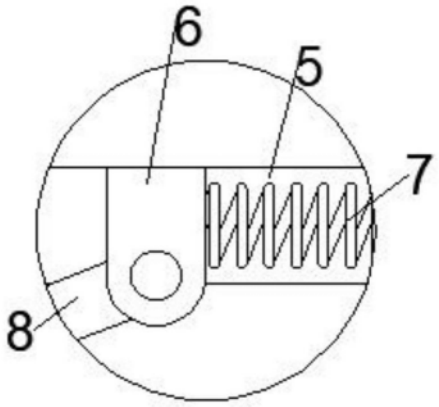

图2

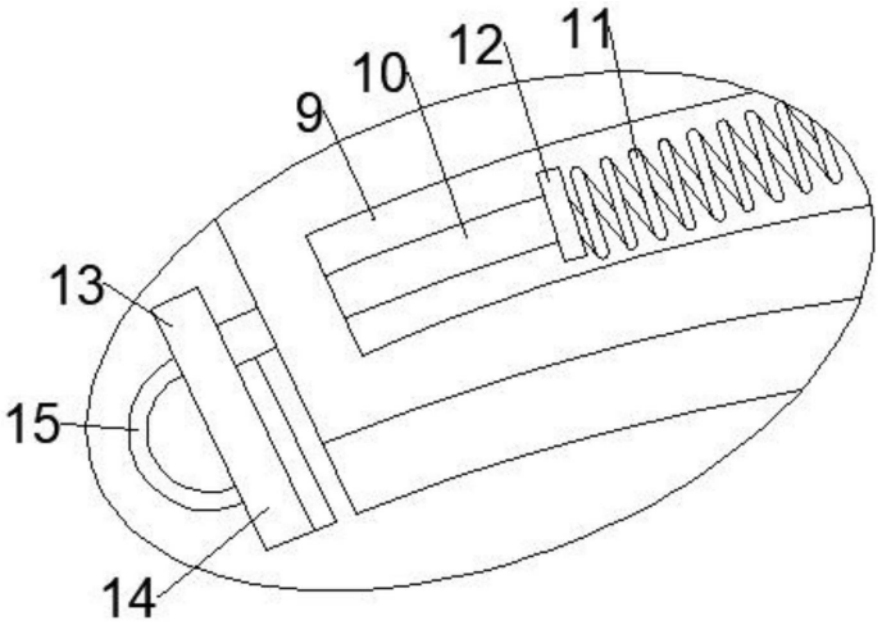

图3