(19)国家知识产权局

(12)实用新型专利

(10)授权公告号 CN 217134941 U
(45)授权公告日 2022.08.05

(21)申请号 202220844624.1

(22)申请日 2022.04.12

(73)专利权人 杭州剑歌科技有限公司
地址 311122 浙江省杭州市余杭区五常街道辅助南路1号13幢3楼307室

(72)发明人 朱林根

(74)专利代理机构 杭州广奥专利代理事务所(特殊普通合伙) 33334
专利代理师 吴昊

(51)Int.Cl.
H02B 1/30(2006.01)
H02B 1/34(2006.01)
H02B 1/20(2006.01)

权利要求书1页 说明书3页 附图3页

(54)实用新型名称

一种补偿柜

(57)摘要

本实用新型公开了一种补偿柜，包括补偿柜主体，补偿柜主体包括盖板、面板、出线门板、进线门板、侧板、侧门板、背面板、后门板和底板，盖板设置在补偿柜主体的顶部，面板、出线门板、进线门板设置在补偿柜主体的正面，侧板、侧门板设置在补偿柜主体的两侧，背面板、后门板设置在补偿柜主体的背面，所述补偿柜主体的内部设有隔板；本实用新型结构新颖，通过多个方位柜门的设置，便于了电子器件的安装、维护及检修，为补偿柜的使用提供了便利性。

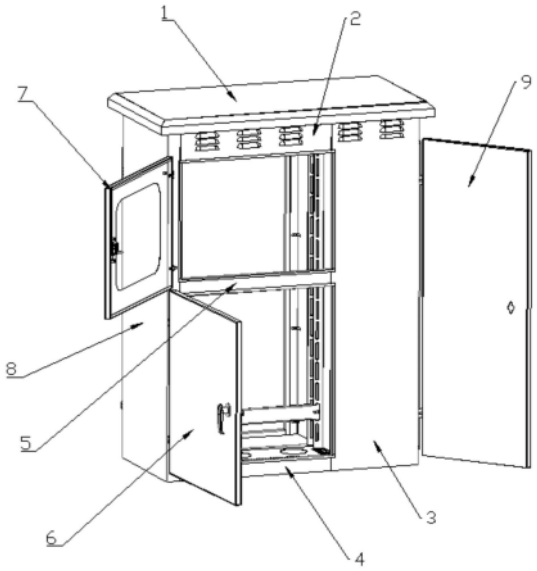

CN 217134941 U

1.一种补偿柜，其特征在于：包括补偿柜主体，补偿柜主体包括盖板、面板、出线门板、进线门板、侧板、侧门板、背面板、后门板和底板，盖板设置在补偿柜主体的顶部，面板、出线门板、进线门板设置在补偿柜主体的正面，侧板、侧门板设置在补偿柜主体的两侧，背面板、后门板设置在补偿柜主体的背面，所述补偿柜主体的内部设有隔板，隔板将补偿柜主体的内部分成两个部分。

2.根据权利要求1所述的一种补偿柜，其特征在于：所述出线门板设置在进线门板的下端，面板设置在出线门板与进线门板的一侧，所述出线门板的下端设有下挡板一，进线门板的上端设有上挡板一。

3.根据权利要求1所述的一种补偿柜，其特征在于：所述侧门板的两端设有上挡板二、下挡板二。

4.根据权利要求1所述的一种补偿柜，其特征在于：所述后门板设置在背面板的一侧，所述后门板的两端设有上挡板三、下挡板三。

5.根据权利要求1所述的一种补偿柜，其特征在于：所述底板上设有散热孔和穿线孔。

6.根据权利要求1所述的一种补偿柜，其特征在于：所述侧板与隔板相对的一侧都安装有安装条一，安装条一上设有连接杆。

7.根据权利要求1所述的一种补偿柜，其特征在于：所述面板与背面板相对的一侧都安装有安装条二，所述面板与背面板之间连接有支架。

8.根据权利要求1所述的一种补偿柜，其特征在于：所述面板与侧板之间连接有横梁。

一种补偿柜

技术领域

[0001] 本实用新型涉及一种补偿柜。

背景技术

[0002] 补偿柜的使用也较为广泛，如：电容补偿柜、低压无功补偿柜等，补偿柜在使用的过程中一般用于各种电子元器件的安装，用于各种缆线的连接、转换；现有的补偿柜种类较多，但是其都具有一个弊端，内部的电子器件安装及线路的连接都较为不便，导致正常的施工受到影响，同时也不便于内部的器件的检修、拆装，因此需要研发一款新型的补偿柜来解决目前所遇到的问题。

实用新型内容

[0003] 本实用新型要解决的技术问题是提供一种使用方便，结构新颖，便于电子器件的安装及维护，其具有实用性和使用广泛性的补偿柜。

[0004] 为解决上述问题，本实用新型采用如下技术方案：

[0005] 一种补偿柜，包括补偿柜主体，补偿柜主体包括盖板、面板、出线门板、进线门板、侧板、侧门板、背面板、后门板和底板，盖板设置在补偿柜主体的顶部，面板、出线门板、进线门板设置在补偿柜主体的正面，侧板、侧门板设置在补偿柜主体的两侧，背面板、后门板设置在补偿柜主体的背面，所述补偿柜主体的内部设有隔板，隔板将补偿柜主体的内部分成两个部分。

[0006] 优选的，所述出线门板设置在进线门板的下端，面板设置在出线门板与进线门板的一侧，所述出线门板的下端设有下挡板一，进线门板的上端设有上挡板一。

[0007] 该设置，通过挡板的作用增加柜体的密封性，同时起到较好的装饰作用，使得整体更加的美观。

[0008] 优选的，所述侧门板的两端设有上挡板二、下挡板二。

[0009] 该设置，通过挡板的作用增加柜体的密封性，同时起到较好的装饰作用。

[0010] 优选的，所述后门板设置在背面板的一侧，所述后门板的两端设有上挡板三、下挡板三。

[0011] 该设置，通过挡板的作用增加柜体的密封性，同时起到较好的装饰作用。

[0012] 优选的，所述底板上设有散热孔和穿线孔。

[0013] 该设置，通过散热孔的作用便于柜体内部热量的散失，保证设备的正常工作；通过穿线孔的作用，便于缆线的穿插连接。

[0014] 优选的，所述侧板与隔板相对的一侧都安装有安装条一，安装条一上设有连接杆。

[0015] 该设置，通过安装条一及连接杆的作用便于电子器件的安装，便于安装后位置的调整。

[0016] 优选的，所述面板与背面板相对的一侧都安装有安装条二，所述面板与背面板之间连接有支架。

[0017] 该设置，通过安装条二及支架的作用便于电子器件的安装。

[0018] 优选的，所述面板与侧板之间连接有横梁。

[0019] 该设置，通过横梁的作用增加了面板与侧板之间连接的稳定性。

[0020] 本实用新型的有益效果是：使用方便，结构新颖，通过多个方位柜门的设置，便于了电子器件的安装、维护及检修，为补偿柜的使用提供了便利性，解决了以往电子器件安装难、维护难的问题，其具有实用性和使用的广泛性。

附图说明

[0021] 为了更清楚地说明本实用新型实施例或现有技术中的技术方案，下面将对实施例或现有技术描述中所需要使用的附图作简单地介绍，但并不是对本实用新型保护范围的限制。

[0022] 图1为本实用新型的结构示意图；

[0023] 图2为本实用新型的结构示意图；

[0024] 图3为本实用新型的内部结构示意图；

[0025] 其中，1.盖板，2.上挡板一，3.面板，4.下挡板一，5.横梁，6.出线门板，7.进线门板，8.侧板，9.侧门板，10.上挡板二，11.背面板，12.后门板，13.上挡板三，14.下挡板三，15.安装条一，16.连接杆，17.隔板，18.散热孔，19.穿线孔，20.支架，21.安装条二，22.下挡板二。

具体实施方式

[0026] 参阅图1至图3所示的一种补偿柜，包括补偿柜主体，补偿柜主体包括盖板1、面板3、出线门板6、进线门板7、侧板8、侧门板9、背面板11、后门板12和底板，盖板1设置在补偿柜主体的顶部，面板3、出线门板6、进线门板7设置在补偿柜主体的正面，侧板8、侧门板9设置在补偿柜主体的两侧，背面板11、后门板12设置在补偿柜主体的背面，所述补偿柜主体的内部设有隔板17，隔板17将补偿柜主体的内部分成两个部分。

[0027] 进一步，所述出线门板6设置在进线门板7的下端，面板3设置在出线门板6与进线门板7的一侧，所述出线门板6的下端设有下挡板一4，进线门板7的上端设有上挡板一2。

[0028] 进一步，所述侧门板8的两端设有上挡板二10、下挡板二22。

[0029] 进一步，所述后门板12设置在背面板11的一侧，所述后门板12的两端设有上挡板三13、下挡板三14。

[0030] 进一步，所述底板上设有散热孔18和穿线孔19。

[0031] 进一步，所述侧板8与隔板17相对的一侧都安装有安装条一15，安装条一15上设有连接杆16。

[0032] 进一步，所述面板3与背面板11相对的一侧都安装有安装条二21，所述面板3与背面板11之间连接有支架20。

[0033] 进一步，所述面板3与侧板8之间连接有横梁5。

[0034] 本实用新型的出线门板、进线门板与侧板固定连接，侧门板与面板固定连接，后门板与侧板固定连接，实现补偿柜体的三个方向的开合。

[0035] 本实用新型的出线门板、进线门板、侧门板、后门板的连接都为活动连接。

[0036] 本实用新型的补偿柜体可以作为电容补偿柜、低压无功补偿柜等柜体使用;在电子器件安装,线路连接的过程中都可以通过打开出线门板、进线门板、侧门板、后门板来进行操作,大大增加了便利性,从而便于电子器件的安装或检修、更换。

[0037] 本实用新型可以放置安装,也可以悬挂安装。

[0038] 本实用新型的连接杆可以在安装条一上调节移动,从而满足不同器件安装的需要。

[0039] 以上,仅为本实用新型的具体实施方式,但本实用新型的保护范围并不局限于此,任何不经过创造性劳动想到的变化或替换,都应涵盖在本实用新型的保护范围之内。因此,本实用新型的保护范围应该以权利要求书所限定的保护范围为准。

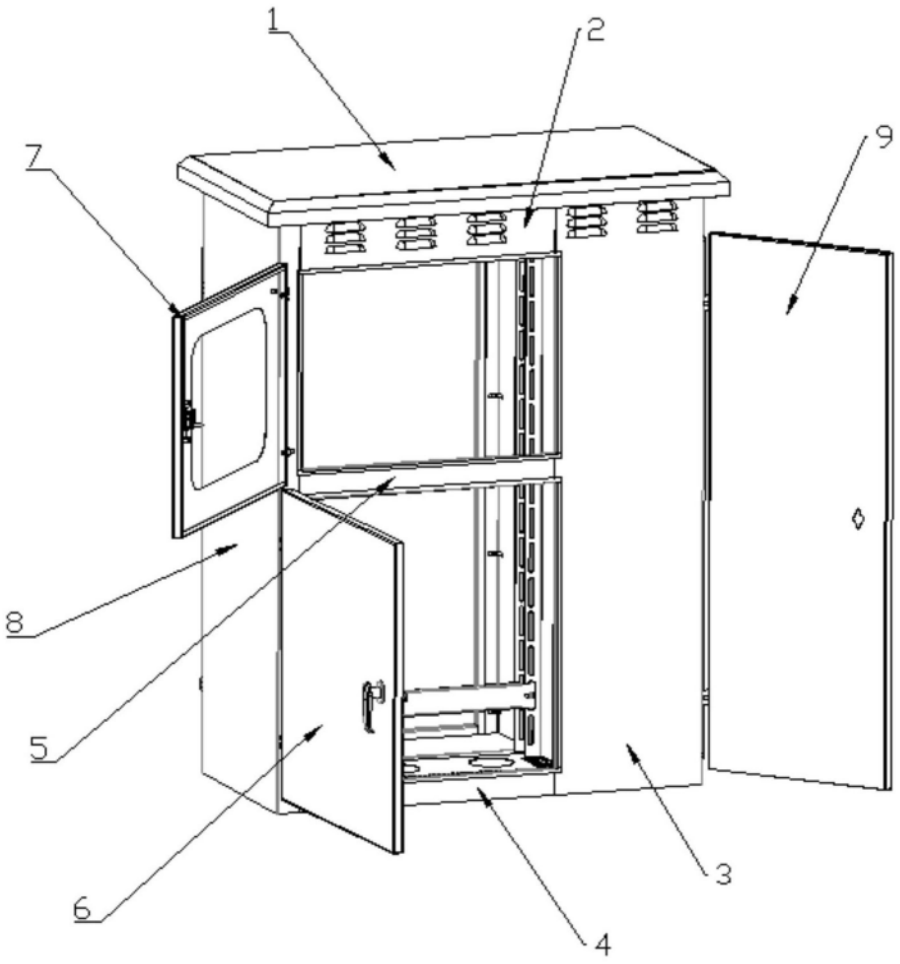

图1

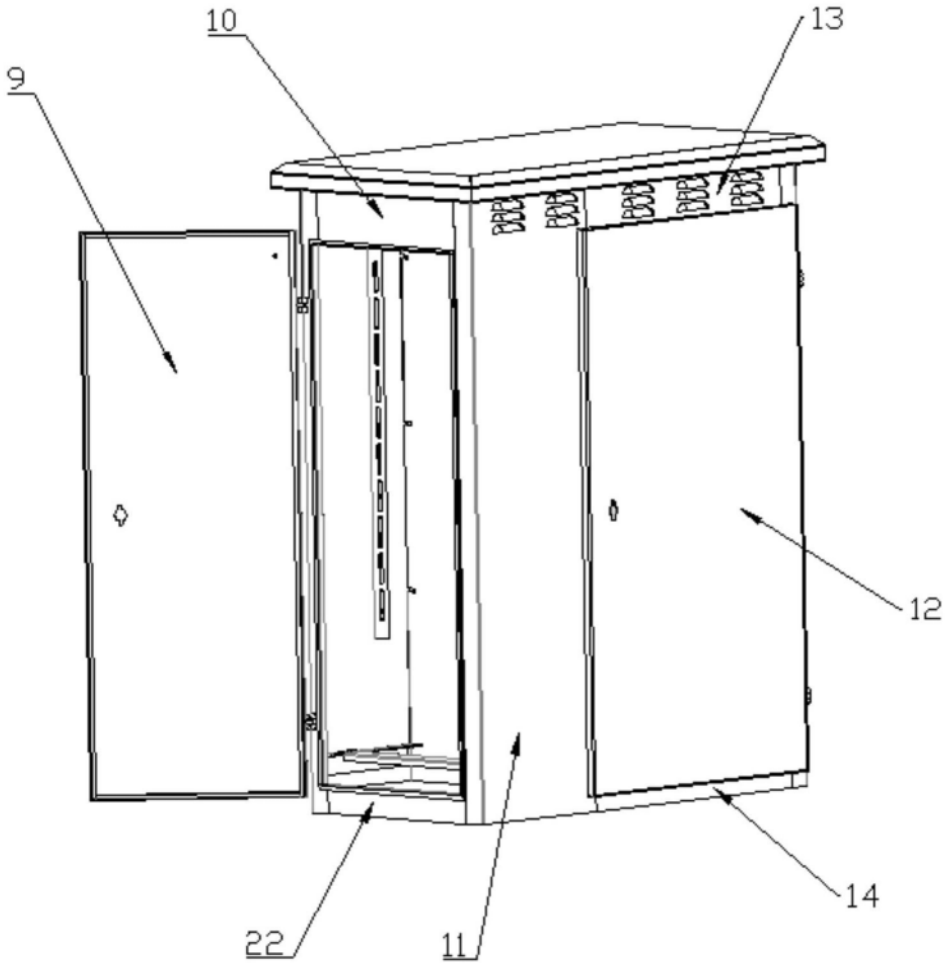

图2

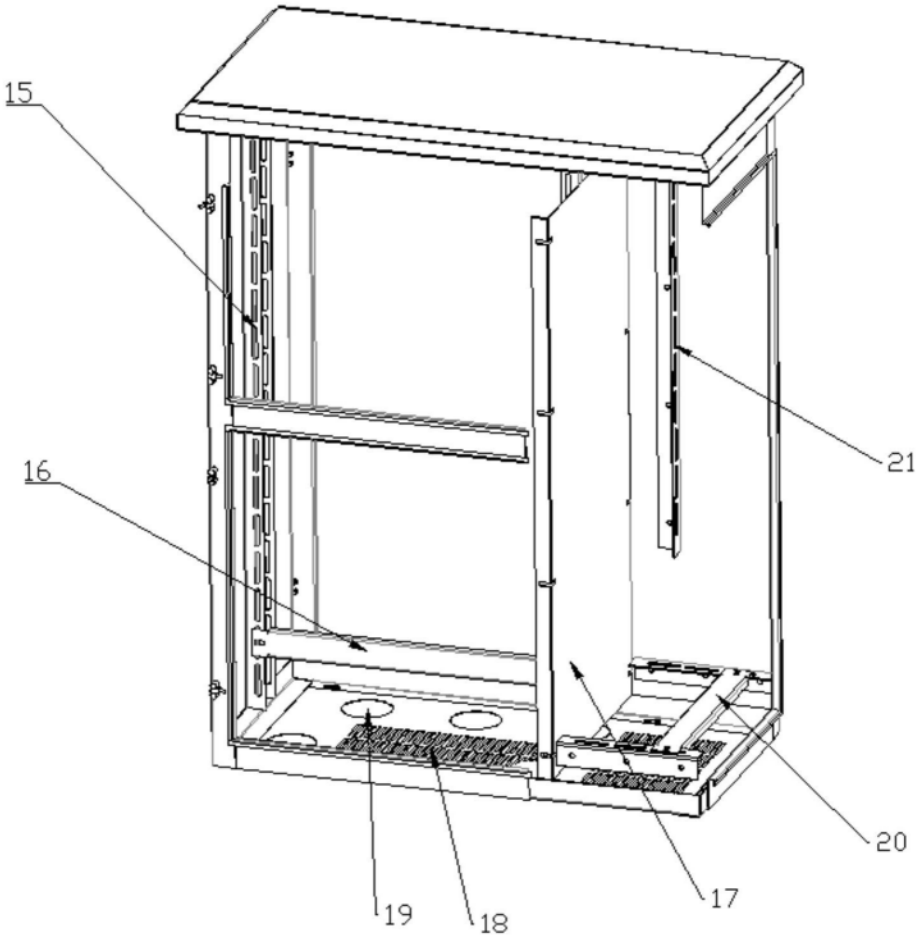

图3