(19)中华人民共和国国家知识产权局

(12)实用新型专利

(10)授权公告号 CN 205793153 U
(45)授权公告日 2016.12.07

(21)申请号 201620448960.9

(22)申请日 2016.05.17

(73)专利权人 东莞信兴塑胶制品有限公司
地址 523000 广东省东莞市长安镇沙头村

(72)发明人 李泓翀

(74)专利代理机构 广州市南锋专利事务所有限公司 44228
代理人 罗晓聪

(51)Int.Cl.
H04R 1/10(2006.01)

权利要求书1页 说明书3页 附图3页

(54)实用新型名称

改良型耳机

(57)摘要

本实用新型公开一种改良型耳机，该改良型耳机包括：耳机本体、耳机插头以及连接于耳机本体与耳机插头之间的耳机线和安装于耳机线上的线控装置，所述耳机本体外套接有一耳塞软套，该耳塞软套包括与耳机本体固定套接的耳塞本体以及成型于耳塞本体前端并用于伸入用户耳道的尖嘴套和形成于耳塞本体上端并与用户耳朵中耳轮脚/对耳轮脚定位的固持部，该固持部具有一固持空间。本实用新型于耳机本体外套接的耳塞软套体积较小，便于使用及收藏，且该耳塞软套可使整个耳机本体能够稳定装配于用户的耳朵中，且不易脱离，使用起来更加方便。另外，本实用新型中的夹子可调节相对耳机线的位置，以便于满足不同用户的不同使用要求。

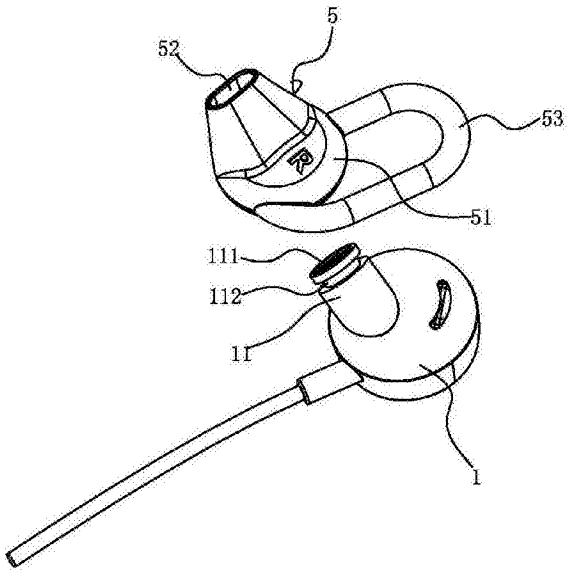

CN 205793153 U

1.改良型耳机，其包括：耳机本体(1)、耳机插头(2)以及连接于耳机本体(1)与耳机插头(2)之间的耳机线(3)和安装于耳机线(3)上的线控装置(4)，其特征在于：

所述耳机本体(1)外套接有一耳塞软套(5)，该耳塞软套(5)包括与耳机本体(1)固定套接的耳塞本体(51)以及成型于耳塞本体(51)前端并用于伸入用户耳道的尖嘴套(52)和形成于耳塞本体(51)上端并与用户耳朵中耳轮脚/对耳轮脚定位的固持部(53)，该固持部(53)具有一固持空间。

2.根据权利要求1所述的改良型耳机，其特征在于：所述固持部(53)为呈U字形的胶条，该胶条两端均与耳塞本体(51)一体固定，令胶条之间围成所述的固持空间。

3.根据权利要求1所述的改良型耳机，其特征在于：所述尖嘴套(52)的端口呈跑道状。

4.根据权利要求1所述的改良型耳机，其特征在于：所述耳机本体(1)上具有倾斜设置的出音口(11)，该出音口(11)端口处设置有隔网(111)，且该出音口(11)端部外围设置有环形槽(112)；所述耳塞本体(51)中倾斜设置有与该出音口(11)适配的容置位，且该容置位内设置有与环形槽(112)适配的环形卡凸；所述出音口(11)镶嵌于耳塞本体(51)的容置位中，并伸入尖嘴套(52)内部，其中，该容置位内的环形卡凸与环形槽(112)卡合固定，令耳塞软套(5)固定于耳机本体(1)上。

5.根据权利要求1所述的改良型耳机，其特征在于：所述耳机线(3)上还设置有夹子(6)，该夹子包括有相互铰接的上、下夹体(61、62)以及安装于上、下夹体(61、62)之间的弹簧(63)，该上、下夹体(61、62)的端部在弹簧(63)的作用力下闭合，令上、下夹体(61、62)形成一夹紧空间，且该上、下夹体(61、62)中相对的面分别成型有第一、第二限位块(64、65)，该第一、第二限位块(64、65)相互交错对接，以形成用于夹紧耳机线(3)的夹线位。

6.根据权利要求5所述的改良型耳机，其特征在于：所述上、下夹体(61、62)中端部的端面设置为粗糙面。

7.根据权利要求5所述的改良型耳机，其特征在于：所述下夹体(62)两侧设置有第一凸耳(621)，该第一凸耳(621)上设置有轴体(622)，该轴体(622)上设置有引导斜切面；所述上夹体(61)两侧设置有与第一凸耳(621)适配第二凸耳(611)，该第二凸耳(611)上设置有与轴体(622)对应的轴孔(612)，该轴体(622)嵌入该轴孔(612)中，令上、下夹体(61、62)相互铰接。

改良型耳机

技术领域：

[0001] 本实用新型涉及耳机产品技术领域，特指一种能够与用户耳朵的耳道形成稳定固持，且不易脱离的改良型耳机。

背景技术：

[0002] 随着多媒体设备的发展和普及，耳机作为多媒体设备必不可少的配件，也得到了越来越广泛的应用。

[0003] 目前大部分耳机都包括有耳机本体、耳机插头以及连接于耳机本体与耳机插头之间的耳机线和安装于耳机线上的线控装置，在使用时，将耳机本体直接塞入耳朵的耳道中，但是由于耳机本体结构的限制，导致耳机本体与耳朵不能很好固持，以致使耳机本体易于脱离耳道。

[0004] 为了使用更加方便，设计者一般都会在耳机线上安装一夹子，通过该夹子夹持衣服，以防止耳机线凌乱，令耳机使用起来更加方便。但是，目前的夹子一般都是固定于耳机线上，其不能移动，导致使用起来还是不够方便。

实用新型内容：

[0005] 本实用新型的目的在于克服现有技术的不足，提供一种能够与用户耳朵的耳道形成稳定固持，且不易脱离的改良型耳机。

[0006] 为了解决上述技术问题，本实用新型采用了下述技术方案：该改良型耳机包括：耳机本体、耳机插头以及连接于耳机本体与耳机插头之间的耳机线和安装于耳机线上的线控装置，所述耳机本体外套接有一耳塞软套，该耳塞软套包括与耳机本体固定套接的耳塞本体以及成型于耳塞本体前端并用于伸入用户耳道的尖嘴套和形成于耳塞本体上端并与用户耳朵中耳轮脚/对耳轮脚定位的固持部，该固持部具有一固持空间。

[0007] 进一步而言，上述技术方案中，所述固持部为呈U字形的胶条，该胶条两端均与耳塞本体一体固定，令胶条之间围成所述的固持空间。

[0008] 进一步而言，上述技术方案中，所述尖嘴套的端口呈跑道状。

[0009] 进一步而言，上述技术方案中，所述耳机本体上具有倾斜设置的出音口，该出音口端口处设置有隔网，且该出音口端部外围设置有环形槽；所述耳塞本体中倾斜设置有与该出音口适配的容置位，且该容置位内设置有与环形槽适配的环形卡凸；所述出音口镶嵌于耳塞本体的容置位中，并伸入尖嘴套内部，其中，该容置位内的环形卡凸与环形槽卡合固定，令耳塞软套固定于耳机本体上。

[0010] 进一步而言，上述技术方案中，所述耳机线上还设置有夹子，该夹子包括有相互铰接的上、下夹体以及安装于上、下夹体之间的弹簧，该上、下夹体的端部在弹簧的作用力下闭合，令上、下夹体形成一夹紧空间，且该上、下夹体中相对的面分别成型有第一、第二限位块，该第一、第二限位块相互交错对接，以形成用于夹紧耳机线的夹线位。

[0011] 进一步而言，上述技术方案中，所述上、下夹体中端部的端面设置为粗糙面。

[0012] 进一步而言，上述技术方案中，所述下夹体两侧设置有第一凸耳，该第一凸耳上设置有轴体，该轴体上设置有引导斜切面；所述上夹体两侧设置有与第一凸耳适配第二凸耳，该第二凸耳上设置有与轴体对应的轴孔，该轴体嵌入该轴孔中，令上、下夹体相互铰接。

[0013] 采用上述技术方案后，本实用新型与现有技术相比较具有如下有益效果：本实用新型于耳机本体外套接的耳塞软套体积较小，便于使用及收藏，且该耳塞软套可使整个耳机本体能够稳定装配于用户的耳朵中，且不易脱离，使用起来更加方便。另外，本实用新型中的夹子可调节相对耳机线的位置，以便于满足不同用户的不同使用要求。

附图说明：

[0014] 图1是本实用新型的立体图；

[0015] 图2是本实用新型中耳机本体与耳塞软套的装配图；

[0016] 图3是本实用新型中耳塞软套的立体图；

[0017] 图4是本实用新型中夹子的立体图；

[0018] 图5是本实用新型中夹子的立体分解图。

具体实施方式：

[0019] 下面结合具体实施例和附图对本实用新型进一步说明。

[0020] 见图1所示，为一种改良型耳机，其包括：耳机本体1、耳机插头2以及连接于耳机本体1与耳机插头2之间的耳机线3和安装于耳机线3上的线控装置4。

[0021] 结合图2-3所示，所述耳机本体1外套接有一耳塞软套5，该耳塞软套5包括与耳机本体1固定套接的耳塞本体51以及成型于耳塞本体51前端并用于伸入用户耳道的尖嘴套52和形成于耳塞本体51上端并与用户耳朵中耳轮脚/对耳轮脚定位的固持部53，该固持部53具有一固持空间。该耳塞软套5在与用户耳朵对接时，尖嘴套52伸入用户耳朵的耳道中，并张紧固定，且固持部53与用户耳朵中耳轮脚/对耳轮脚挂持定位，令耳塞软套5稳定定位于耳朵中，且不会意外脱离。耳塞软套5的体积小，便于使用及收藏。

[0022] 所述固持部53为呈U字形的胶条，该胶条两端均与耳塞本体51一体固定，令胶条之间围成所述的固持空间，且该胶条截面呈圆形，以致在使用过程中不会刮伤用户的耳朵。所述尖嘴套52的端口呈跑道状。

[0023] 所述耳机本体1上具有倾斜设置的出音口11，该出音口11端口处设置有隔网111，且该出音口11端部外围设置有环形槽112；所述耳塞本体51中倾斜设置有与该出音口11适配的容置位511，且该容置位511内设置有与环形槽112适配的环形卡凸；所述出音口11镶嵌于耳塞本体51的容置位中，并伸入尖嘴套52内部，其中，该容置位内的环形卡凸与环形槽112卡合固定，令耳塞软套5固定于耳机本体1上。

[0024] 结合图4、5所示，所述耳机线3上还设置有夹子6，该夹子包括有相互铰接的上、下夹体61、62以及安装于上、下夹体61、62之间的弹簧63，该上、下夹体61、62的端部在弹簧63的作用力下闭合，令上、下夹体61、62形成一夹紧空间，且该上、下夹体61、62中相对的面分别成型有第一、第二限位块64、65，该第一、第二限位块64、65相互交错对接，以形成用于夹紧耳机线3的夹线位，也就是说，夹子中的上、下夹体61、62在相互打开后，第一、第二限位块64、65也会相互打开，以致使第一、第二限位块64、65不再夹紧耳机线3，此时，可将整个夹子

移动到耳机线3适当的位置，再松开手，使上、下夹体61、62再次夹紧，同时使第一、第二限位块64、65夹紧耳机线3，达到调节夹子相对耳机线3的位置，以便于满足不同用户的不同使用要求。

[0025] 所述上、下夹体61、62中端部的端面设置为粗糙面，以致该夹子夹紧效果更加理想。

[0026] 所述下夹体62两侧设置有第一凸耳621，该第一凸耳621上设置有轴体622，该轴体622上设置有引导斜切面；所述上夹体61两侧设置有与第一凸耳621适配第二凸耳611，该第二凸耳611上设置有与轴体622对应的轴孔612，该轴体622嵌入该轴孔612中，令上、下夹体61、62相互铰接。

[0027] 综上所述，本实用新型于耳机本体外套接的耳塞软套体积较小，便于使用及收藏，且该耳塞软套可使整个耳机本体能够稳定装配于用户的耳朵中，且不易脱离，使用起来更加方便。另外，本实用新型中的夹子可调节相对耳机线的位置，以便于满足不同用户的不同使用要求。

[0028] 当然，以上所述仅为本实用新型的具体实施例而已，并非来限制本实用新型实施范围，凡依本实用新型申请专利范围所述构造、特征及原理所做的等效变化或修饰，均应包括于本实用新型申请专利范围内。

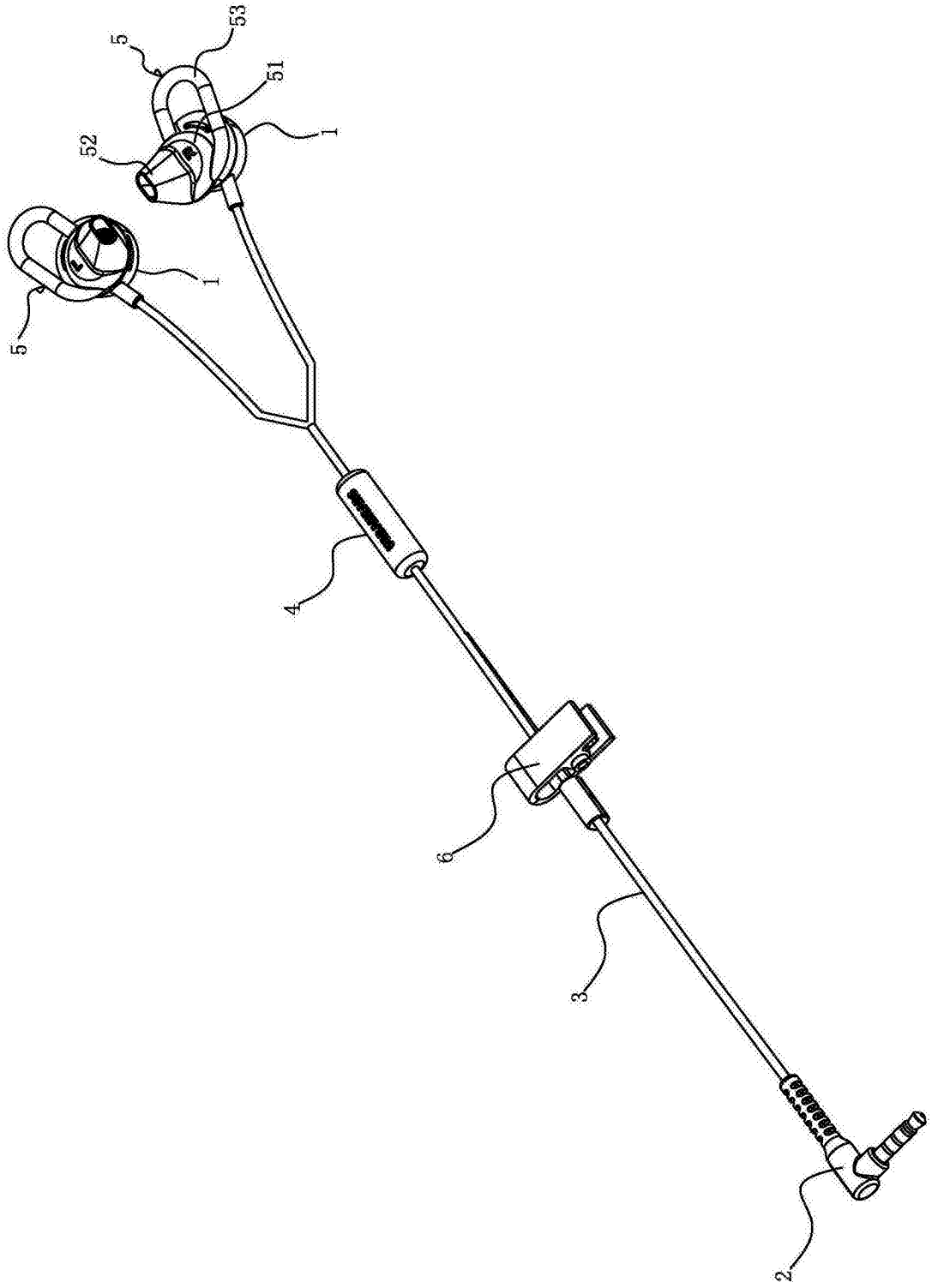

图1

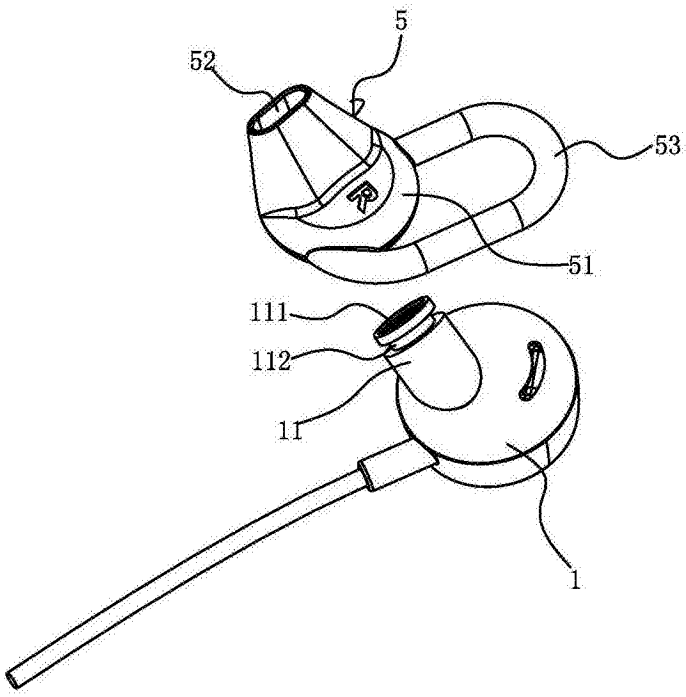

图2

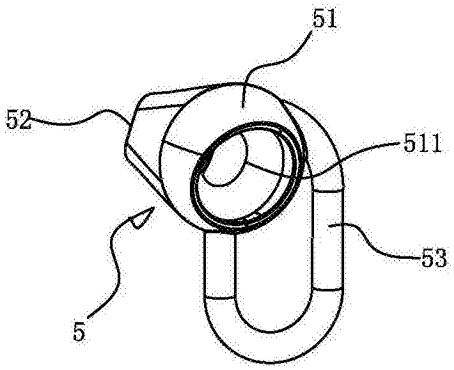

图3

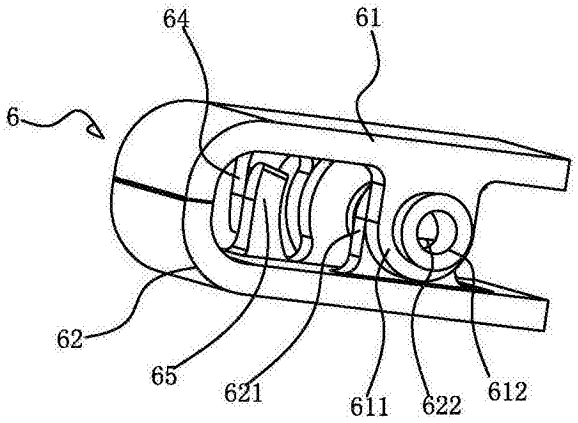

图4

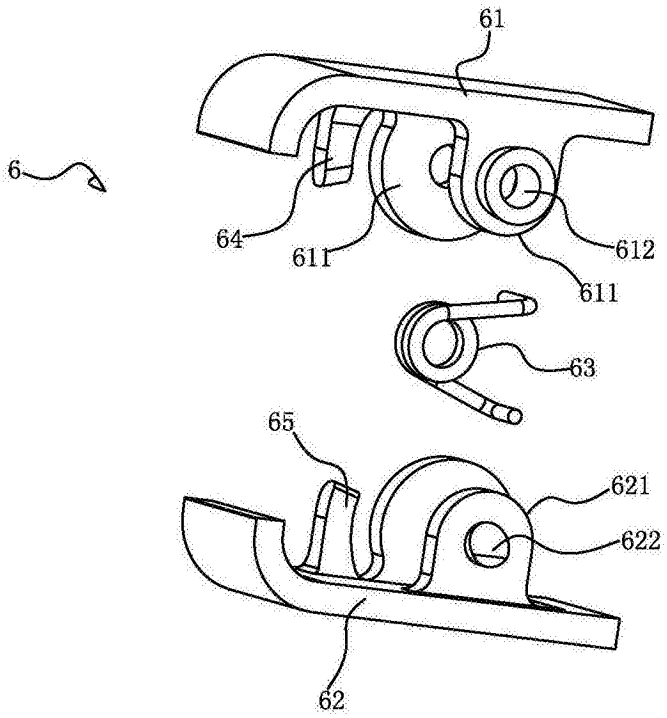

图5