(19)中华人民共和国国家知识产权局

(12)实用新型专利

(10)授权公告号 CN 201602890 U
(45)授权公告日 2010.10.13

(21)申请号 201020124916.5

(22)申请日 2010.01.28

(73)专利权人 陈庆梅
地址 272167 山东省济宁市任城区中医院小儿内科

(72)发明人 陈庆梅

(51)Int.Cl.
A61B 19/00(2006.01)

权利要求书 1 页 说明书 1 页 附图 1 页

(54)实用新型名称

小儿检查床

(57)摘要

小儿检查床，属于医疗用具技术领域。本实用新型的技术方案是：包括床板和床腿，其特征是在床板中段固定设有宽弹力带。本实用新型结构简单，在给小儿进行疾病检查时能够牢固固定小儿，减轻了医务人员的工作难度。

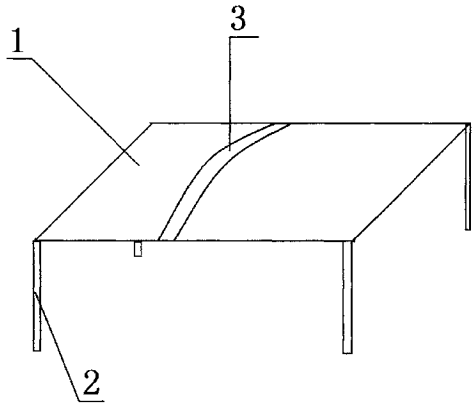

CN 201602890 U

1. 小儿检查床，包括床板 (1) 和床腿 (2)，其特征是：在床板 (1) 中段固定设有宽弹力带 (3)。

小儿检查床

[0001] 技术领域：本实用新型属于医疗用具技术领域，具体地讲是一种小儿检查床。

[0002] 背景技术：目前，临床上在给小儿进行疾病检查时，由于小儿好动，不能够很好的配合工作，常常需要多人把持固定，这样操作十分麻烦、费时费力，给医务人员增加了工作难度。

[0003] 发明内容：本实用新型的目的是提供一种在给小儿进行疾病检查时能够牢固固定小儿的小儿检查床。

[0004] 本实用新型的技术方案是：包括床板和床腿，其特征是在床板中段固定设有宽弹力带。

[0005] 本实用新型的有益效果是：本实用新型结构简单，在给小儿进行疾病检查时能够牢固固定小儿，减轻了医务人员的工作难度。

[0006] 附图说明：附图 1 为本实用新型的结构示意图。

[0007] 图中 1、床板，2、床腿，3、宽弹力带。

[0008] 具体实施方式：包括床板 1 和床腿 2，其特征是在床板 1 中段固定设有宽弹力带 3。在给小儿进行疾病检查时，将小儿躯体、上肢置于宽弹力带 3 下即可。

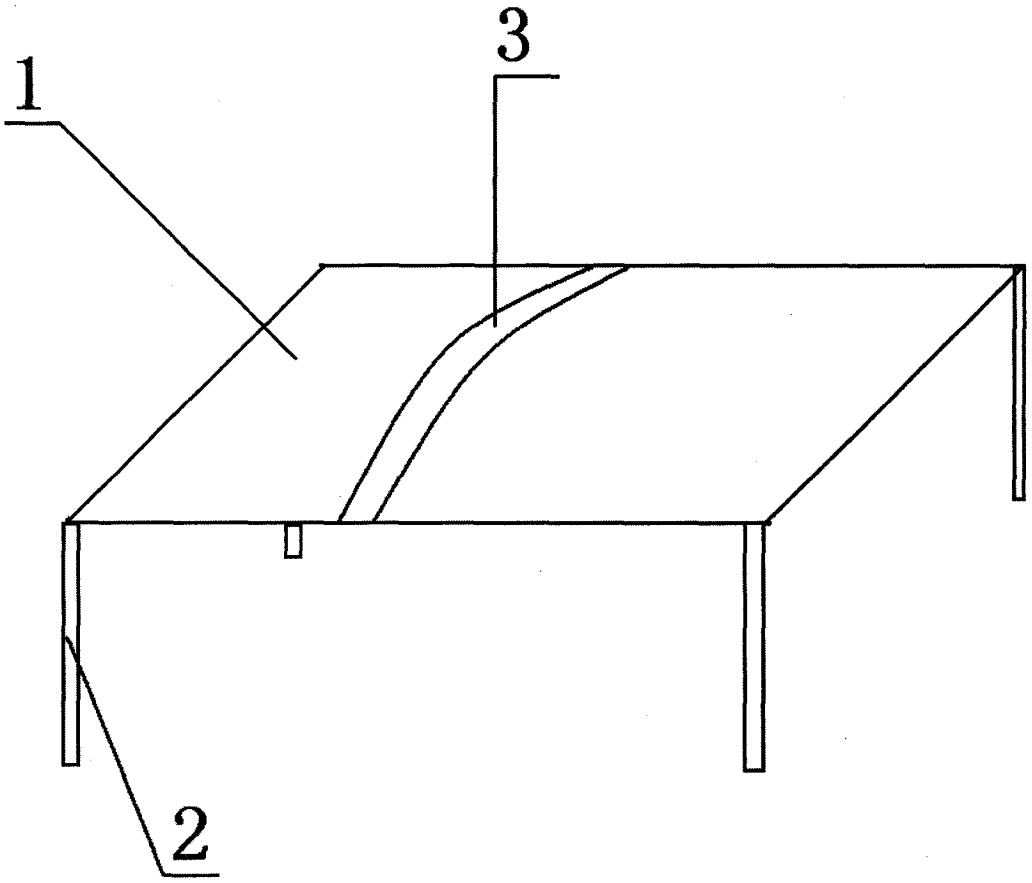

图 1