(19)国家知识产权局

(12)实用新型专利

(10)授权公告号 CN 220002167 U
(45)授权公告日 2023.11.14

(21)申请号 202320912645.7

(22)申请日 2023.04.21

(73)专利权人 颜江云
地址 362000 福建省泉州市鲤城区中山北路34号

(72)发明人 颜江云

(74)专利代理机构 泉州市诚得知识产权代理事务所(普通合伙) 35209
专利代理师 庄伟彬

(51)Int.Cl.
A61G 7/05(2006.01)

权利要求书1页 说明书4页 附图3页

(54)实用新型名称

一种护理垫

(57)摘要

本实用新型公开了一种护理垫,具体涉及护理垫技术领域,包括护理垫主体,所述护理垫主体底部设有拆卸组件;所述拆卸组件包括安装在护理垫主体底部的充气垫,所述充气垫顶部缝制有包边,所述包边包裹在护理垫主体外部,所述包边与护理垫主体之间通过隐形拉链连接在一起。本实用新型通过在护理垫主体底部设置充气垫,并利用充气垫四个拐角的绑带将其绑在病床的床腿上,就能够将本实用新型固定在病床上,而且再利用隐形拉链将护理垫主体和充气垫拼接在一起,使得护理垫主体和充气垫能够成为一个整体,以增加护理垫主体的厚度,防止护理垫主体因为病患的移动而产生褶皱。

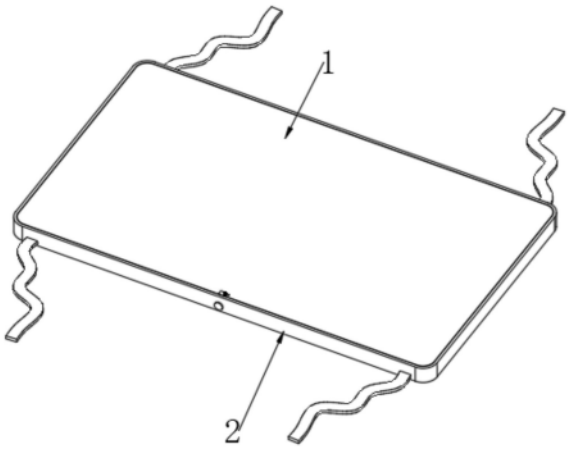

CN 220002167 U

1.一种护理垫,包括护理垫主体(1),其特征在于:所述护理垫主体(1)底部设有拆卸组件(2);

所述拆卸组件(2)包括安装在护理垫主体(1)底部的充气垫(21),所述充气垫(21)顶部缝制有包边(22),所述包边(22)包裹在护理垫主体(1)外部,所述包边(22)与护理垫主体(1)之间通过隐形拉链连接在一起;

所述护理垫主体(1)与充气垫(21)之间设有多个条形的艾条(24),所述艾条(24)由艾草制成。

2.根据权利要求1所述的一种护理垫,其特征在于:所述护理垫主体(1)包括PE膜(11)、吸水层(12)和无纺布(13),所述无纺布(13)设在吸水层(12)顶部,所述PE膜(11)设在吸水层(12)顶部,所述PE膜(11)顶部向上延伸并包裹在吸水层(12)和无纺布(13)的侧边。

3.根据权利要求2所述的一种护理垫,其特征在于:所述吸水层(12)由高分子吸水树脂制成。

4.根据权利要求1所述的一种护理垫,其特征在于:所述充气垫(21)顶部设有海绵垫(23),所述海绵垫(23)位于包边(22)内部,所述艾条(24)镶嵌在海绵垫(23)内部。

5.根据权利要求4所述的一种护理垫,其特征在于:所述海绵垫(23)内部开设有多个放置槽(28),所述放置槽(28)的数量与艾条(24)的数量相一致,所述艾条(24)位于放置槽(28)内部。

6.根据权利要求1所述的一种护理垫,其特征在于:所述充气垫(21)前侧设有用于向充气垫(21)内部充气的充气口(26)。

7.根据权利要求1所述的一种护理垫,其特征在于:所述隐形拉链包括隐形拉链拉头(27),所述隐形拉链拉头(27)位于包边(22)前侧中间位置。

一种护理垫

技术领域

[0001] 本实用新型涉及护理垫技术领域，更具体地说是一种护理垫。

背景技术

[0002] 在医院中经常可以用到护理垫，尤其是术后的病患会广泛使用，护理垫是一种由PE膜、无纺布、绒毛浆、高分子等材质制成的一次性卫生用品。通过将该护理垫铺在病房的床铺上，由于护理垫带有一层PE膜，所以能够阻断各种液体状的污渍向下渗透，非常适用于日常生活不能自理的病患。

[0003] 因为护理垫的厚度较薄，所以病患在进行翻身或者伸展四肢的动作时，容易带动护理垫窜动，从而会形成褶皱，导致护理垫无法平整的铺在病床上。为了解决该问题，公开号为CN217390993U的专利申请中公开了一种护理垫，通过设置有第一连接块、第二连接块和连接带，通过第一连接块和第二连接块配合压板可对护理垫主体的左右两侧进行限位，配合连接带将其稳定的摆放在床体表面，避免患者活动时造成护理垫主体的移位。

[0004] 然而上述技术方案仍然存在以下不足：在上述技术方案中用于固定护理垫主体的连接块在护理垫主体两侧以向上凸起的形式存在，一旦病患在其顶部翻身或者是躺在护理垫主体顶部边缘的位置，都容易被该凸起的连接块硌到，从而会为病患带来不适。

实用新型内容

[0005] 为了克服现有技术的上述缺陷，本实用新型提供一种护理垫，通过在护理垫主体底部设置充气垫，并利用充气垫四个拐角的绑带将其绑在病床的床腿上，就能够将本实用新型固定在病床上，而且再利用隐形拉链将护理垫主体和充气垫拼接在一起，使得护理垫主体和充气垫能够成为一个整体，以增加护理垫主体的厚度，防止护理垫主体因为病患的移动而产生褶皱。

[0006] 为实现上述目的，本实用新型提供如下技术方案：一种护理垫，包括护理垫主体，所述护理垫主体底部设有拆卸组件；

[0007] 所述拆卸组件包括安装在护理垫主体底部的充气垫，所述充气垫顶部缝制有包边，所述包边包裹在护理垫主体外部，所述包边与护理垫主体之间通过隐形拉链连接在一起，在需要更换护理垫主体时，通过拉开包边与护理垫主体之间的隐形拉链即可，操作比较简单。

[0008] 所述护理垫主体与充气垫之间设有多个条形的艾条，所述艾条由艾草制成，艾草本身具有浓烈的香气，该香气能够遮盖掉病房中的异味，提高病患及陪护人员的居住舒适度，而且艾草还可以驱蚊蝇、灭菌消毒，有利于抑制细菌的滋生。

[0009] 在一个优选地实施方式中，所述护理垫主体包括PE膜、吸水层和无纺布，所述无纺布设在吸水层顶部，所述PE膜设在吸水层顶部，所述PE膜顶部向上延伸并包裹在吸水层和无纺布的侧边，无纺布表面柔软、渗透快，有利于保持病患肌肤的舒适性，而且PE膜则能够阻止液体继续向下渗透，有利于保证充气垫的干燥。

[0010] 在一个优选地实施方式中，所述吸水层由高分子吸水树脂制成，利用高分子吸水树脂制成的吸水层有利于快速吸收掉通过无纺布渗入下来的液体。

[0011] 在一个优选地实施方式中，所述充气垫顶部设有海绵垫，所述海绵垫位于包边内部，所述艾条镶嵌在海绵垫内部，设置的海绵垫有利于增强本实用新型表面的柔软度，给病患提供一个舒适的使用体验，而且艾条嵌在海绵垫内部，还有利于弥补海绵垫的厚度，保证海绵垫顶部的平齐从而能够防止海绵垫硌伤病患。

[0012] 在一个优选地实施方式中，所述海绵垫内部开设有多个放置槽，所述放置槽的数量与艾条的数量相一致，所述艾条位于放置槽内部，设置的放置槽用于放置艾条。

[0013] 在一个优选地实施方式中，所述充气垫前侧设有用于向充气垫内部充气的充气口，通过充气口能够在充气垫内部气体不足时及时向其内部充气。

[0014] 在一个优选地实施方式中，所述隐形拉链包括隐形拉链拉头，所述隐形拉链拉头位于包边前侧中间位置，通过将隐形拉链拉头设置在本实用新型的前侧，能够方便人们快速找到隐形拉链的位置，以便于其拉开隐形拉链。

[0015] 本实用新型的技术效果和优点：

[0016] 1、通过在护理垫主体底部设置充气垫，并利用充气垫四个拐角的绑带将其绑在病床的床腿上，就能够将本实用新型固定在病床上，而且再利用隐形拉链将护理垫主体和充气垫拼接在一起，使得护理垫主体和充气垫能够成为一个整体，以增加护理垫主体的厚度，防止护理垫主体因为病患的移动而产生褶皱，使用时，只需要拉开隐形拉链就能够将弄脏的护理垫主体从充气垫顶部拆下，从而能够方便更换；

[0017] 2、通过利用隐形拉链还可以将床单固定在充气垫顶部，且因为包边充气之后比较柔软且具有弹性，所以在其顶部覆盖一层床单之后，本实用新型还能够充当日常的床垫使用，进而能够丰富本实用新型的功能；

[0018] 3、通过在护理垫主体底部放置多个艾草制成的艾条，利用艾草自身的气味不仅能够有助于祛除异味，保证病房空气的清新，而且艾草本身还具有杀菌消毒的作用，有利于抑制细菌的滋生。

附图说明

[0019] 图1为本实用新型的整体结构示意图；

[0020] 图2为本实用新型的护理垫主体与拆卸组件的爆炸视图；

[0021] 图3为本实用新型的图2中A的放大图；

[0022] 图4为本实用新型的爆炸视图；

[0023] 图5为本实用新型的护理垫主体的剖面图；

[0024] 图6为本实用新型的图5中B的放大图。

[0025] 附图标记为：

[0026] 1、护理垫主体；11、PE膜；12、吸水层；13、无纺布；

[0027] 2、拆卸组件；21、充气垫；22、包边；23、海绵垫；24、艾条；25、绑带；26、充气口；27、隐形拉链拉头；28、放置槽。

具体实施方式

[0028] 下面将结合本实用新型实施例中的附图，对本实用新型实施例中的技术方案进行清楚、完整地描述，显然，所描述的实施例仅仅是本实用新型一部分实施例，而不是全部的实施例。基于本实用新型中的实施例，本领域普通技术人员在没有做出创造性劳动前提下所获得的所有其他实施例，都属于本实用新型保护的范围。

[0029] 参照说明书附图1，本实用新型提供一种护理垫，包括护理垫主体1，所述护理垫主体1底部设有拆卸组件2；通过将护理垫主体1和拆卸组件2设置成可拆卸的形式，能够方便在护理垫主体1被弄脏时，及时对其进行更换；

[0030] 其中，本实用新型的护理垫主体1如图5和6所示，所述护理垫主体1包括PE膜11、吸水层12和无纺布13，所述无纺布13设在吸水层12顶部，所述PE膜11设在吸水层12顶部，所述PE膜11顶部向上延伸并包裹在吸水层12和无纺布13的侧边，在本实用新型中无纺布13与人体肌肤相接触，因为无纺布13表面柔软、渗透快，有利于保持病患肌肤的舒适性。

[0031] 在使用的过程中如果病患在无纺布13顶部排泄，那么该液体将会穿过无纺布13向下渗透，为了能够吸收该液体，本实用新型的所述吸水层12由高分子吸水树脂制成，利用高分子吸水树脂制成的吸水层12有利于快速吸收掉通过无纺布13渗入下来的液体；如果渗透的液体较多达到了吸水层12吸收的饱和值时，则需要利用PE膜11对该液体进行阻挡，本实用新型中的PE膜11不透气也不透水，所以能够很好的阻止该液体的继续下渗，从而能够保证位于底部的充气垫21的干燥程度。

[0032] 在患者将护理垫主体1弄脏之后，需要对护理垫主体1进行更换，如图2-4所示，所述拆卸组件2包括安装在护理垫主体1底部的充气垫21，所述充气垫21前侧设有用于向充气垫21内部充气的充气口26，通过充气口26能够在充气垫21内部气体不足时及时向其内部充气，所述充气垫21顶部缝制有包边22，所述包边22包裹在护理垫主体1外部，所述包边22与护理垫主体1之间通过隐形拉链连接在一起，在需要更换护理垫主体1时，通过拉开包边22与护理垫主体1之间的隐形拉链即可，操作比较简单；

[0033] 其中，所述隐形拉链包括隐形拉链拉头27，所述隐形拉链拉头27位于包边22前侧中间位置，通过将隐形拉链拉头27设置在本实用新型的前侧，能够方便人们快速找到隐形拉链的位置，以便于其拉开隐形拉链，隐形拉链还包括两条牙链带，一个牙链带缝制在包边22的内侧，另一个牙链带缝制在PE膜11的边缘处，通过利用隐形拉链拉头27能够实现两个牙链带的闭合或打开，从而能够将护理垫主体1从充气垫21顶部拆下或者安装上新的护理垫主体1。

[0034] 通过图1可以看出，本实用新型顶部平整，只有一个小小的隐形拉链拉头27，所以不会在患者翻身时硌到患者。

[0035] 此外，如图2和4所示，所述护理垫主体1与充气垫21之间设有多个条形的艾条24，所述艾条24由艾草制成，艾草本身具有浓烈的香气，该香气能够遮盖掉病房中的异味，提高病患及陪护人员的居住舒适度，而且艾草还可以驱蚊蝇、灭菌消毒，有利于抑制细菌的滋生；

[0036] 且为了保证护理垫主体1底部的平整，如图4所示，所述充气垫21顶部设有海绵垫23，所述海绵垫23位于包边22内部，所述艾条24镶嵌在海绵垫23内部，所述海绵垫23内部开设有多个放置槽28，所述放置槽28的数量与艾条24的数量相一致，所述艾条24位于放置槽

28内部，设置的放置槽28用于放置艾条24，设置的海绵垫23有利于增强本实用新型表面的柔软度，给病患提供一个舒适的使用体验，而且艾条24嵌在海绵垫23内部，还有利于弥补海绵垫23的厚度，保证海绵垫23顶部的平齐从而能够防止海绵垫23硌伤病患。

[0037] 最后：以上所述仅为本实用新型的优选实施例而已，并不用于限制本实用新型，凡在本实用新型的精神和原则之内，所作的任何修改、等同替换、改进等，均应包含在本实用新型的保护范围之内。

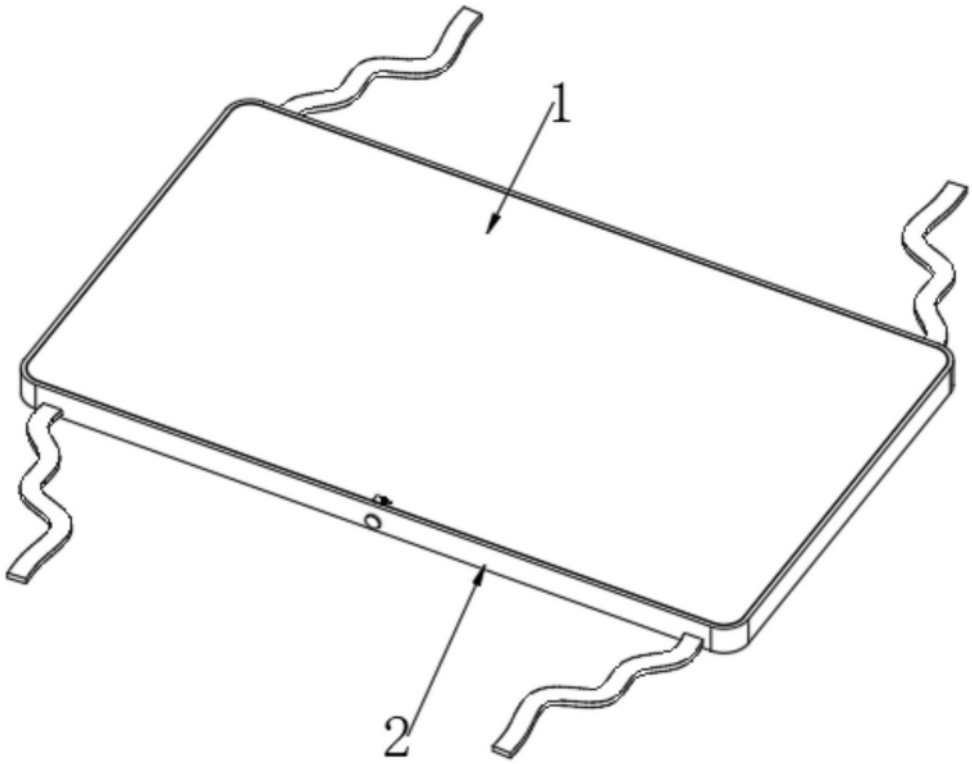

图1

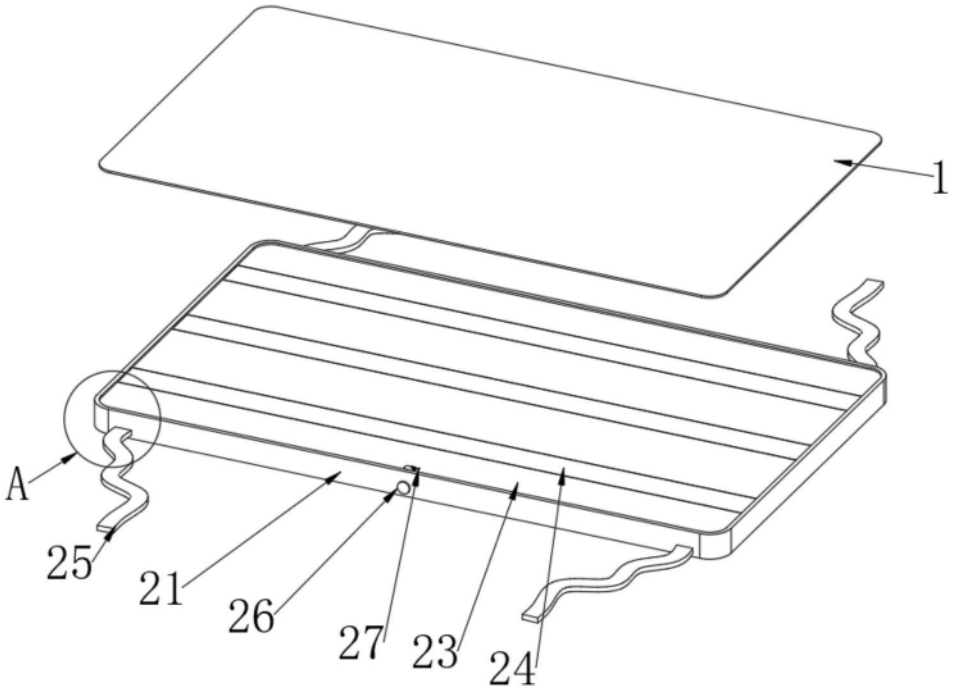

图2

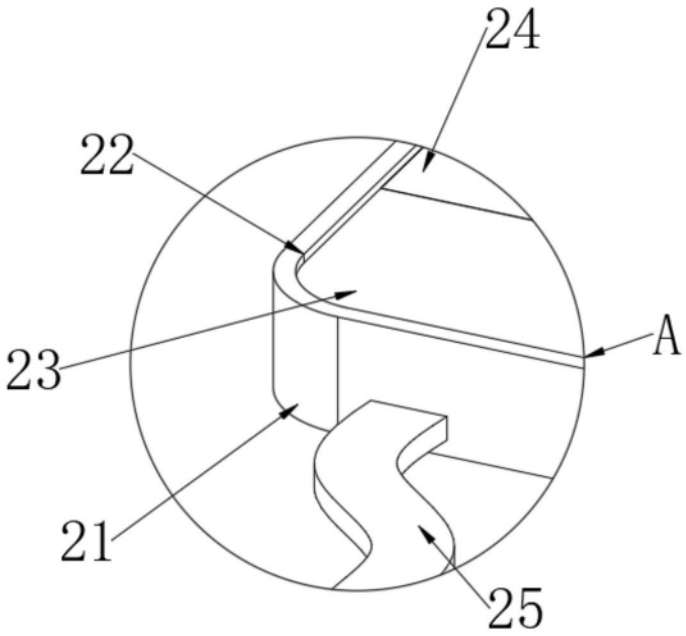

图3

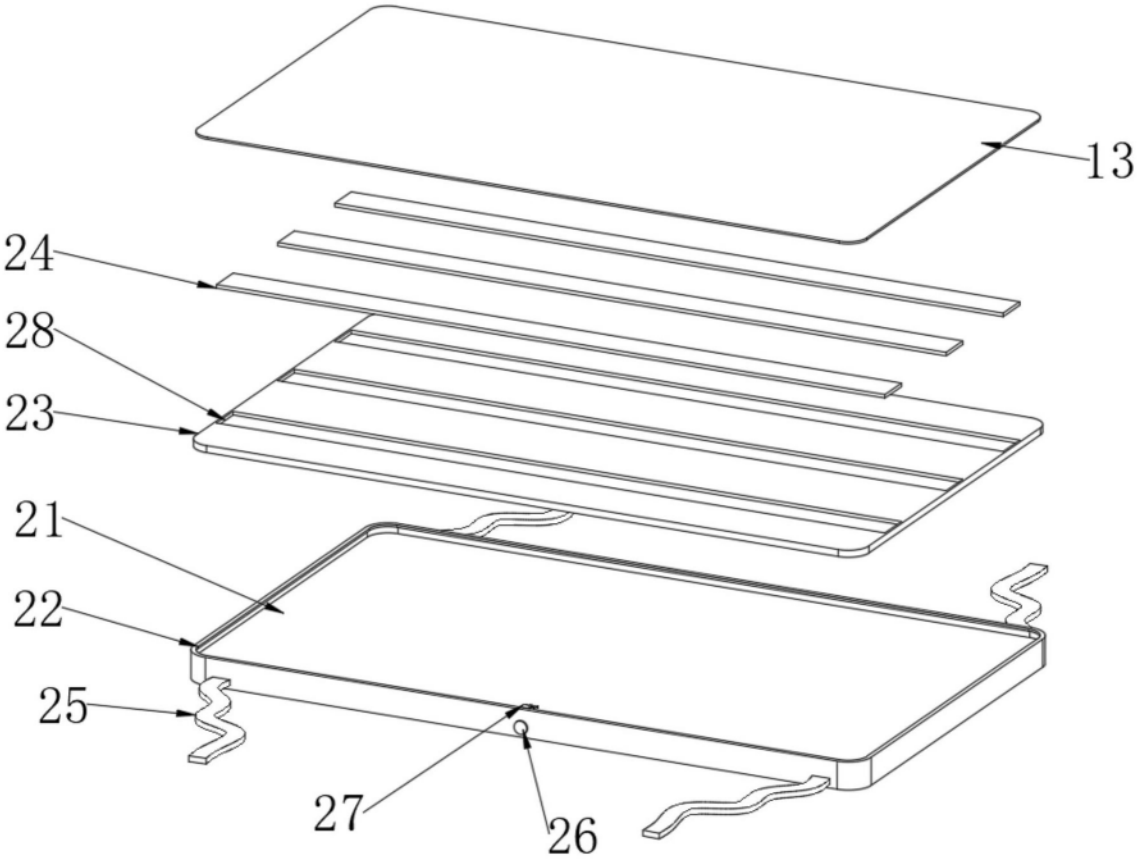

图4

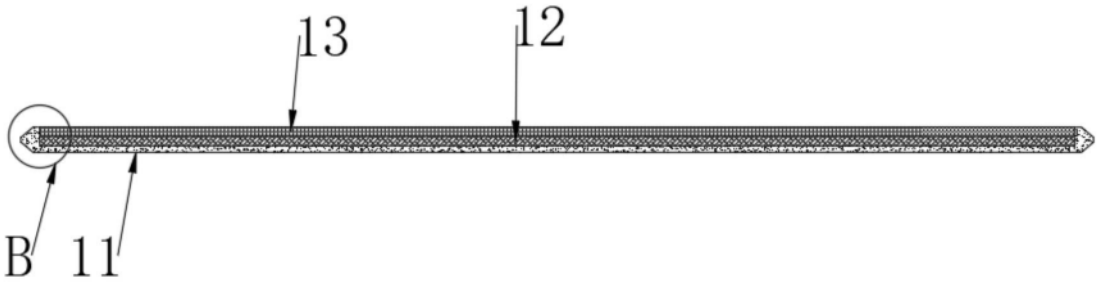

图5

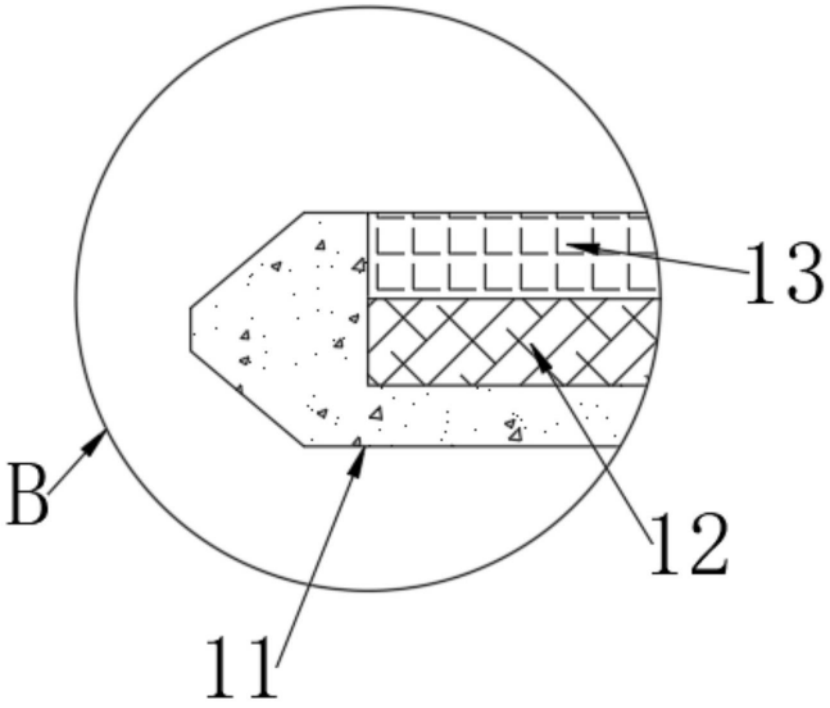

图6