[19]中华人民共和国国家知识产权局

[51]Int. Cl[7]
B65D 47/06
B65D 25/22 A47K 5/12

[12]实用新型专利说明书

[21] ZL 专利号 00258124.8

[45]授权公告日 2001 年 9 月 19 日

[11]授权公告号 CN 2448745Y

[22]申请日 2000.10.17

[21]申请号 00258124.8

[73]专利权人 北京登洁环境科技发展有限公司

地址 100029 北京市朝阳区安定路胜古庄 2 号北冶写字楼 B 座 303

[72]设计人 赵铁旺 蔡成彬

权利要求书 1 页 说明书 3 页 附图页数 2 页

[54]实用新型名称 一种容器结构

[57]摘要

本实用新型涉及一种容器结构，瓶盖一侧设置有出液口，瓶盖 顶端有一圆弧槽，圆弧槽内有两层重叠的圆弧片，下层一端圆弧片 下面有一圆柱头；瓶盖出液口下侧设置有圆管，瓶盖顶端中央有一 弹性夹，弹性夹两侧壁开有卡口，瓶体顶端中央设置有一方块体，方块体两侧有凸头，瓶体一侧设置有出液口。本实用新型是一种集 密封、可悬挂及便于倾倒为一体，使用方便的容器结构。

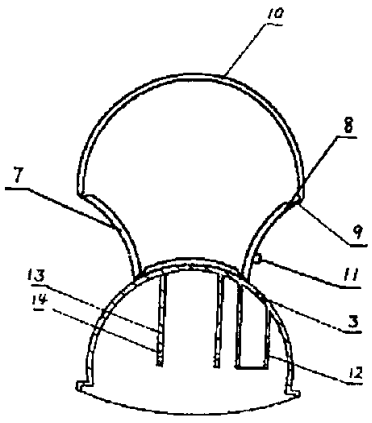

ISSN1008-4274

知识产权出版社出版

权　利　要　求　书

1、一种容器结构，由瓶盖、瓶体组成，其特征在于：在所述瓶盖一侧设置有出液口，在所述瓶盖顶端有一圆弧槽，所述圆弧槽内有两层重叠的圆弧片，下层圆弧片分为三段，中间段圆弧片固定在所述瓶盖上，两端段圆弧片通过韧带与中间段圆弧片及上层圆弧片连接，下层一端圆弧片下面有一圆柱头，与所述瓶盖出液口相配；瓶盖出液口下侧设置有圆管，瓶盖顶端中央有一弹性夹，弹性夹两侧壁开有卡口，在所述瓶体顶端中央设置有一方块体，所述方块体两侧有凸头，所述凸头与所述卡口相配，在所述瓶体一侧设置有出液口，所述瓶体出液口与所述圆管相配。

说　明　书

一种容器结构

本实用新型涉及一种容器结构，尤其是一种适用于洗涤剂及其他液用品的容器结构。

目前，一般的容器结构只是旋转盖子。还有一种容器结构是在瓶口采用翻盖结构。

本实用新型的目的是提供一种集密封、可悬挂及便于倾倒为一体，使用方便的容器结构。

为实现上述目的，本实用新型采取以下设计方案：这种容器结构，由瓶盖、瓶体组成，在所述瓶盖一侧设置有出液口，在所述瓶盖顶端有一圆弧槽，所述圆弧槽内有两层重叠的圆弧片，下层圆弧片分为三段，中间段圆弧片固定在所述瓶盖上，两端段圆弧片通过韧带与中间段圆弧片及上层圆弧片连接，下层一端圆弧片下面有一圆柱头，与所述瓶盖出液口相配；瓶盖出液口下侧设置有圆管，瓶盖顶端中央有一弹性夹，弹性夹两侧壁开有卡口，在所述瓶体顶端中央设置有一方块体，所述方块体两侧有凸头，所述凸头与所述卡口相配，在所述瓶体一侧设置有出液口，所述瓶体出液口与所述圆管相配。

由于本实用新型采用以上技术方案，该瓶口改变出口位于中间的传统形式，其出液口靠近一侧，便于倾倒。当下层两端段圆弧片均向上推起时，通过与上层圆弧片连接的韧带将上层圆弧片支起，这样顶端形成了一个框架，可将洗涤液瓶悬挂放置。下层一端圆弧片下面有一圆柱头，与所述瓶盖出液口相配，当将下层一端圆弧片推起时，即可倾倒液体；瓶盖出液口下侧的圆管插入瓶体出液口内，使液体不能流入瓶盖内，而由其顶端的瓶盖出液口流出，也可将瓶盖整体取下倾倒，由使用者根据使用情况选择使用。通过瓶体顶端中央方块体两侧的凸头嵌入瓶盖弹性

夹两侧壁的卡口，实现瓶盖与瓶体的紧密连接。

本实用新型集密封、涂抹及用量控制为一体，使用方便。

下面结合附图对本实用新型作进一步说明。

图 1 为本实用新型瓶盖结构剖视图

图 2 为本实用新型瓶盖结构侧视图

图 3 为本实用新型瓶盖开启结构剖视图

图 4 为本实用新型瓶体结构局部剖视图

如图 1、图 2、图 3、图 4 所示，本实用新型这种容器结构，由瓶盖 1、瓶体 2 组成，在所述瓶盖 1 一侧设置有出液口 3，在所述瓶盖 1 顶端有一圆弧槽 4，所述圆弧槽 4 内有两层重叠的圆弧片，下层圆弧片分为三段，中间段圆弧片 6 固定在所述瓶盖 1 上，两端段圆弧片 7、8 通过韧带 9 与中间段圆弧片 6 及上层圆弧片 10 连接，下层一端圆弧片 8 下面有一圆柱头 11，与所述瓶盖出液口 3 相配；瓶盖出液口 3 下侧设置有圆管 12，瓶盖 1 内部顶端中央有一弹性夹 13，弹性夹 13 两侧壁开有卡口 14，在所述瓶体 2 顶端中央设置有一方块体 15，所述方块体 15 两侧有凸头 16，所述凸头 16 与所述卡口 14 相配，在所述瓶体 2 一侧设置有出液口 17，所述瓶体出液口 17 与所述圆管 12 相配。

该瓶口改变出口位于中间的传统形式，其出液口 3 靠近一侧，便于倾倒。当下层两端段圆弧片 7、8 均向上推起时，通过与上层圆弧片 10 连接的韧带 9 将上层圆弧片 10 支起，这样顶端形成了一个框架，可将洗涤液瓶悬挂放置（如图 3 所示）。下层一端圆弧片 8 下面有一圆柱头 11，与所述瓶盖出液口 3 相配，当将下层一端圆弧片 8 推起时，即可倾倒液体；瓶盖出液口 3 下侧的圆管插入瓶体出液口 17 内，使液体不能流入瓶盖内，而由其顶端的瓶盖出液口 3 流出，也可将瓶盖 1 整体取下倾倒，由使用者根据使用情况选择使用。通过瓶体顶端中央方块体 15 两侧的凸头 16 嵌入瓶盖弹性夹 13 两侧壁的卡口 14，实现瓶盖 1 与瓶体 2 的紧密

连接。

以上仅为本实用新型的一个实施例，任何基于本实用新型的等同变换均在本实用新型的保护范围之内。

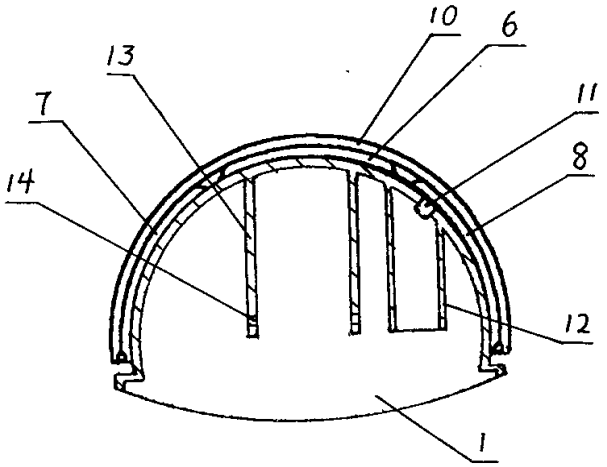

图 1

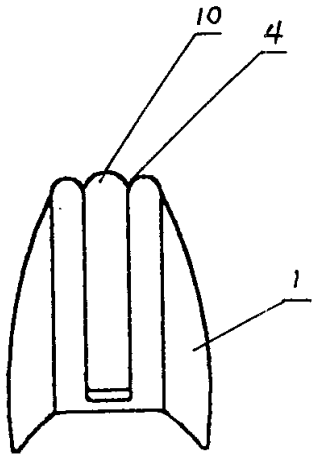

图 2

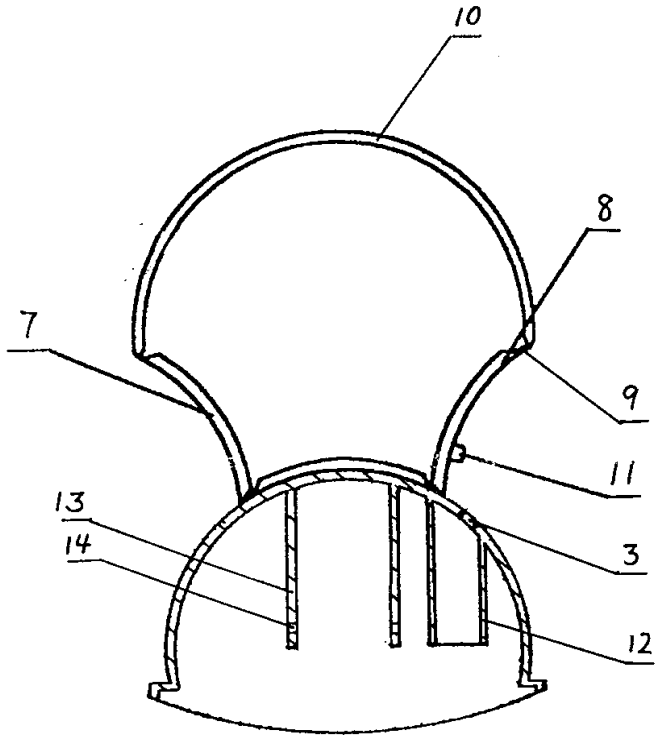

图 3

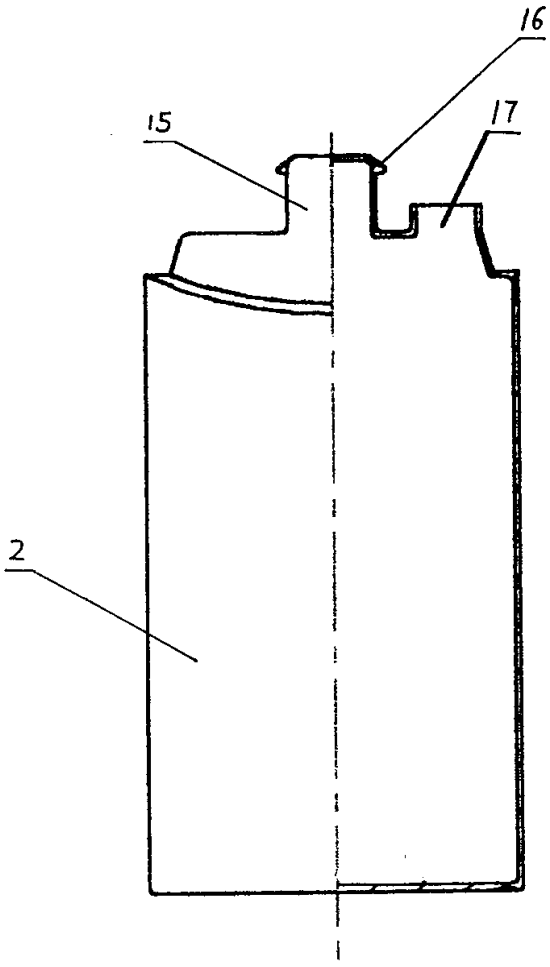

图 4