(19)国家知识产权局

(12)实用新型专利

(10)授权公告号 CN 222722676 U
(45)授权公告日 2025.04.08

(21)申请号 202420912678.6

(22)申请日 2024.04.29

(73)专利权人 金牌厨柜家居科技股份有限公司
地址 361000 福建省厦门市同安工业集中区同安园集和路190号

(72)发明人 邓玉根 黄静 储逵

(74)专利代理机构 厦门市宽信知识产权代理有限公司 35246
专利代理师 叶丽珠

(51)Int.Cl.
A47B 87/00(2006.01)
A47B 81/00(2006.01)
A47B 67/04(2006.01)
A47F 3/00(2006.01)
F16B 12/10(2006.01)

权利要求书1页 说明书3页 附图5页

(54)实用新型名称

一种样柜结构

(57)摘要

本实用新型公开了一种样柜结构,涉及柜体技术领域,包括窗帘样式柜,所述窗帘样式柜右侧设置有窗帘样册柜体,所述窗帘样册柜体右侧设置有长门拉手柜体,所述长门拉手柜体右侧上端设置有对开门上柜体,所述长门拉手柜体右侧中部安装有样块架中柜,所述样块架中柜内部固定连接有第一层板,所述第一层板上下两端等距安装有竖隔板。该样柜结构根据样品尺寸设计柜体尺寸,提高柜体利用率,降低柜体占用面积,样块架中柜、台面样块柜中的竖、横斜板结构有一定的造型感、美观,采用隐藏滑入式二合一,安装方便,同时不同柜体之间的过渡采用T型板结构,安装方便简单,提高柜体整体性,不但美观且安装方便,是一种新型柜体堆叠搭配的过渡解决方案。

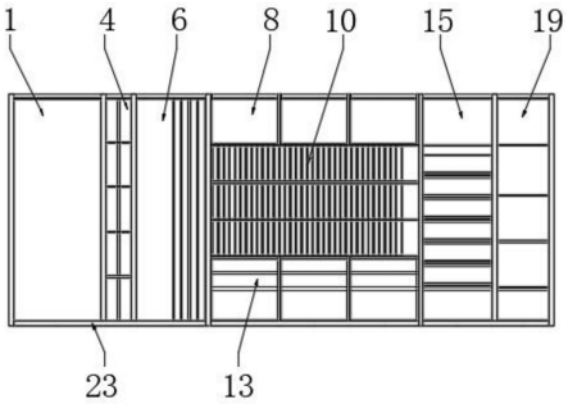

CN 222722676 U

1.一种样柜结构,包括窗帘样式柜(1),其特征在于:所述窗帘样式柜(1)右侧设置有窗帘样册柜体(4),所述窗帘样册柜体(4)右侧设置有长门拉手柜体(6),所述长门拉手柜体(6)右侧上端设置有对开门上柜体(8),所述长门拉手柜体(6)右侧中部安装有样块架中柜(10),所述样块架中柜(10)内部固定连接有第一层板(11),所述第一层板(11)上下两端等距安装有竖隔板(12),所述长门拉手柜体(6)右侧下端设置有样块抽屉地柜(13),所述对开门上柜体(8)右侧安装有台面样块柜(15),所述台面样块柜(15)上端转动连接有第二门板(16),所述台面样块柜(15)内部等距固定连接有斜式前挡(17),所述台面样块柜(15)下端滑动连接有展示柜(18),所述台面样块柜(15)右侧设置有综合收纳柜(19)。

2.根据权利要求1所述的一种样柜结构,其特征在于,所述窗帘样式柜(1)顶部等距安装有顶部灯具(2),所述窗帘样式柜(1)顶部后端安装有窗帘轨道(3)。

3.根据权利要求1所述的一种样柜结构,其特征在于,所述窗帘样册柜体(4)内部安装有横竖层板(5),所述长门拉手柜体(6)内部中端安装有L形板(7)。

4.根据权利要求1所述的一种样柜结构,其特征在于,所述对开门上柜体(8)前侧连接有第一门板(9)。

5.根据权利要求1所述的一种样柜结构,其特征在于,所述样块抽屉地柜(13)内部活动连接有三抽屉(14)。

6.根据权利要求1所述的一种样柜结构,其特征在于,所述综合收纳柜(19)前侧右端转动连接有第三门板(20),所述综合收纳柜(19)内部固定连接有第二层板(21),所述综合收纳柜(19)内部底端滑动连接有收纳抽屉(22)。

7.根据权利要求1所述的一种样柜结构,其特征在于,所述窗帘样式柜(1)、窗帘样册柜体(4)、长门拉手柜体(6)、样块抽屉地柜(13)、台面样块柜(15)和综合收纳柜(19)下端均安装有踢脚板(23)。

一种样柜结构

技术领域

[0001] 本实用新型涉及柜体技术领域,具体为一种样柜结构。

背景技术

[0002] 样品柜是用来存放展示样品的装置。市场上现有的样品柜多种多样,涉及标准样品柜、标准样品恒温柜、标准样品储存柜、标准样品冷藏等。大部分样品柜是把产品样品展览给商户,以此来达到宣传的效果。

[0003] 如申请号为CN201610344239.X的实用新型公开了一种安全挂壁样品柜,包括:两个呈左右布置的支座,所述支座上设置有安装孔,以将支座固定到墙壁上;所述支座上还设置有两个圆弧形导槽;连接杆,其前端设置有螺纹孔,后端设置有两个导柱,所述导柱与导槽配合,以使连接杆能够相对于支座旋转;柜体,其左上部和右上部设置有连接杆容纳腔和支座容纳腔,所述连接杆和支座能够插入到连接杆容纳腔和支座容纳腔内;所述柜体上表面左右两侧设置有向下延伸的紧固孔,在所述紧固孔内安装有紧固螺钉,所述紧固螺钉与连接杆前端螺纹孔配合,以将柜体和连接杆固定。本发明大大节省了空间,同时防止了人为触碰造成的柜体倾倒。

[0004] 类似于上述申请的样柜目前还存在以下不足:

[0005] 市场上传统的样柜展示一般为竖横插入或堆叠方式,效果单一。

[0006] 于是,有鉴于此,针对现有的结构及缺失予以研究改良,提出一种样柜结构。

实用新型内容

[0007] 本实用新型的目的在于提供一种样柜结构,以解决上述背景技术中提出的问题。

[0008] 为实现上述目的,本实用新型提供如下技术方案:一种样柜结构,包括窗帘样式柜,所述窗帘样式柜右侧设置有窗帘样册柜体,所述窗帘样册柜体右侧设置有长门拉手柜体,所述长门拉手柜体右侧上端设置有对开门上柜体,所述长门拉手柜体右侧中部安装有样块架中柜,所述样块架中柜内部固定连接有第一层板,所述第一层板上下两端等距安装有竖隔板,所述长门拉手柜体右侧下端设置有样块抽屉地柜,所述对开门上柜体右侧安装有台面样块柜,所述台面样块柜上端转动连接有第二门板,所述台面样块柜内部等距固定连接有斜式前挡,所述台面样块柜下端滑动连接有展示柜,所述台面样块柜右侧设置有综合收纳柜。

[0009] 进一步的,所述窗帘样式柜顶部等距安装有顶部灯具,所述窗帘样式柜顶部后端安装有窗帘轨道。

[0010] 进一步的,所述窗帘样册柜体内部安装有横竖层板,所述长门拉手柜体内部中端安装有L形板。

[0011] 进一步的,所述对开门上柜体前侧连接有第一门板。

[0012] 进一步的,所述样块抽屉地柜内部活动连接有三抽屉。

[0013] 进一步的,所述综合收纳柜前侧右端转动连接有第三门板,所述综合收纳柜内部

固定连接有第二层板,所述综合收纳柜内部底端滑动连接有收纳抽屉。

[0014] 进一步的,所述窗帘样式柜、窗帘样册柜体、长门拉手柜体、样块抽屉地柜、台面样块柜和综合收纳柜下端均安装有踢脚板。

[0015] 本实用新型提供了一种样柜结构,具备以下有益效果:

[0016] 1、本实用新型根据样品尺寸设计柜体尺寸,提高柜体利用率,降低柜体占用面积,样块架中柜、台面样块柜中的竖、横斜板结构有一定的造型感、美观,采用隐藏滑入式二合一,安装方便,同时不同柜体之间的过渡采用T型板结构对接安装,安装方便简单,提高柜体整体性。

附图说明

[0017] 图1为本实用新型一种样柜结构的整体正面结构示意图;

[0018] 图2为本实用新型一种样柜结构的窗帘样式柜结构示意图;

[0019] 图3为本实用新型一种样柜结构的窗帘样册柜体结构示意图;

[0020] 图4为本实用新型一种样柜结构的长门拉手柜体结构示意图;

[0021] 图5为本实用新型一种样柜结构的对开门上柜体结构示意图;

[0022] 图6为本实用新型一种样柜结构的样块架中柜结构示意图;

[0023] 图7为本实用新型一种样柜结构的样块抽屉地柜结构示意图;

[0024] 图8为本实用新型一种样柜结构的台面样块柜结构示意图;

[0025] 图9为本实用新型一种样柜结构的综合收纳柜结构示意图。

[0026] 图中:1、窗帘样式柜;2、顶部灯具;3、窗帘轨道;4、窗帘样册柜体;5、横竖层板;6、长门拉手柜体;7、L形板;8、对开门上柜体;9、第一门板;10、样块架中柜;11、第一层板;12、竖隔板;13、样块抽屉地柜;14、三抽屉;15、台面样块柜;16、第二门板;17、斜式前挡;18、展示柜;19、综合收纳柜;20、第三门板;21、第二层板;22、收纳抽屉;23、踢脚板。

具体实施方式

[0027] 下面结合附图和实施例对本实用新型的实施方式作进一步详细描述。以下实施例用于说明本实用新型,但不能用来限制本实用新型的范围。

[0028] 如图1和图2所示,一种样柜结构,包括窗帘样式柜1,窗帘样式柜1顶部等距安装有顶部灯具2,窗帘样式柜1顶部后端安装有窗帘轨道3,通过在顶部设计顶部灯具2可以在使用时对窗帘轨道3处放置的窗帘样品进行打光,从而增加整体的观赏性,更好的展示窗帘。

[0029] 如图1和图3所示,窗帘样式柜1右侧设置有窗帘样册柜体4,窗帘样册柜体4内部安装有横竖层板5,通过横竖层板5对窗帘样册柜体4内部的空间进行定制,以减少占用面积。

[0030] 如图1、图4和图5所示,窗帘样册柜体4右侧设置有长门拉手柜体6,长门拉手柜体6内部中端安装有L形板7。长门拉手柜体6右侧上端设置有对开门上柜体8,对开门上柜体8前侧连接有第一门板9,第一门板9下侧采用45度切角设置,使得该第一门板9无需拉手,方便使用人员开关使用。

[0031] 如图1和图6所示,长门拉手柜体6右侧中部安装有样块架中柜10,样块架中柜10内部固定连接有第一层板11,第一层板11上下两端等距安装有竖隔板12,通过大量等距的竖隔板12采用新型隐藏滑入式二合一的设计,使得整体方便安装,为一种快捷式隔板安装工

艺,同时该竖隔板12为斜插式结构,搭配灯具打光,对于展示样品的美观效果有一定的提升。

[0032] 如图1和图7所示,长门拉手柜体6右侧下端设置有样块抽屉地柜13,样块抽屉地柜13内部活动连接有三抽屉14,样块抽屉地柜13设置为三层式构造,提供不同结构尺寸的三抽屉14,以满足不同样品的装置以及展示效果。

[0033] 如图1和图8所示,对开门上柜体8右侧安装有台面样块柜15,台面样块柜15上端转动连接有第二门板16,台面样块柜15内部等距固定连接有斜式前挡17,台面样块柜15下端滑动连接有展示柜18,最上方台面样块柜15的层面板对比第二门板16提高5mm,既隐藏了层面板的可见对接缝,又便于开关第二门板16,同时斜式前挡17的向下的倾斜式结构使得更有利于样品的展示,外加灯具的打光,提高样品的色彩对比及美观度。

[0034] 如图1和图9所示,台面样块柜15右侧设置有综合收纳柜19,综合收纳柜19前侧右端转动连接有第三门板20,综合收纳柜19内部固定连接有第二层板21,综合收纳柜19内部底端滑动连接有收纳抽屉22。窗帘样式柜1、窗帘样册柜体4、长门拉手柜体6、样块抽屉地柜13、台面样块柜15和综合收纳柜19下端均安装有踢脚板23,通过的踢脚板23设置,可对柜体的工艺结构缝进行遮挡,提高美观度,踢脚板23还可作为柜体间的过渡,使得整体效果提升。

[0035] 综上,如图1至图9所示,该样柜结构,首先该样柜由窗帘样式柜1、窗帘样册柜体4、长门拉手柜体6、对开门上柜体8、样块架中柜10、样块抽屉地柜13、台面样块柜15以及综合收纳柜19共同构成,柜体与柜体之间通过T型板条进行过渡对接,安装方便,更为美观,使得相邻的柜体之间更加融为一体,整体性效果提升,而窗帘样式柜1内部在顶部设计顶部灯具2对窗帘轨道3处放置的窗帘样品打光,增加整体的观赏性,同时窗帘样册柜体4与长门拉手柜体6内部分别通过横竖层板5与L形板7配合对两者内部空间进行定制划分,减少占用面积,在使用人员使用时拉动对开门上柜体8前端的第一门板9下端的突出切角口即可打开第一门板9,该设计取代了传统的拉手开关,使用更加便捷、美观,并且竖隔板12采用新型隐藏滑入式二合一的设计,使得整体方便安装,同时该竖隔板12为斜插式结构,搭配灯具打光,提高该样块架中柜10内部展示样品的美观效果,样块抽屉地柜13处设计三抽屉14适应于不同需求的样品进行放置与展示的,相应整个柜体下端通过踢脚板23阻隔,一方面避免底端撞损等影响,另一方面遮挡不同柜体之间的工艺结构缝,保证样柜的美观。

[0036] 本实用新型的实施例是为了示例和描述起见而给出的,而并不是无遗漏的或者将本实用新型限于所公开的形式。很多修改和变化对于本领域的普通技术人员而言是显而易见的。选择和描述实施例是为了更好说明本实用新型的原理和实际应用,并且使本领域的普通技术人员能够理解本实用新型从而设计适于特定用途的带有各种修改的各种实施例。

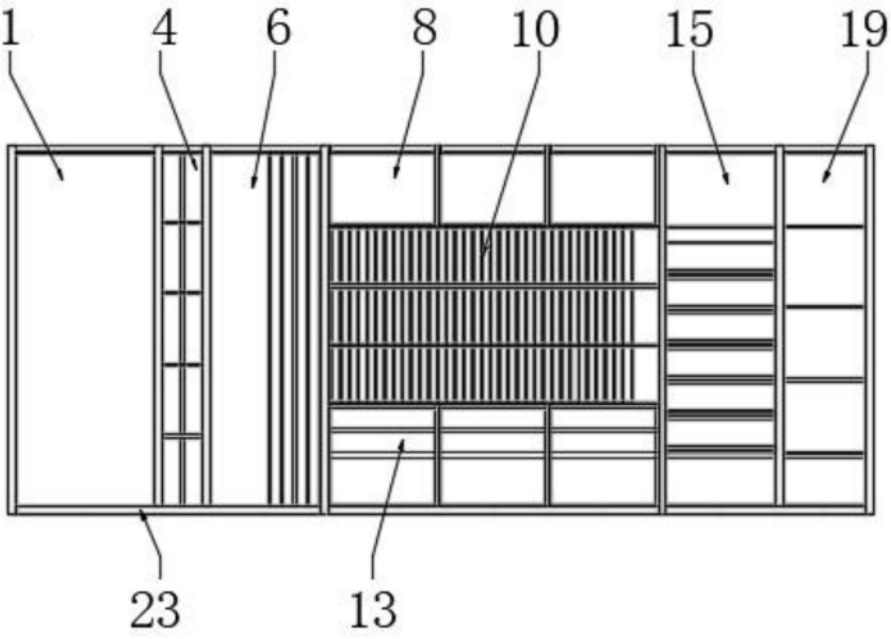

图1

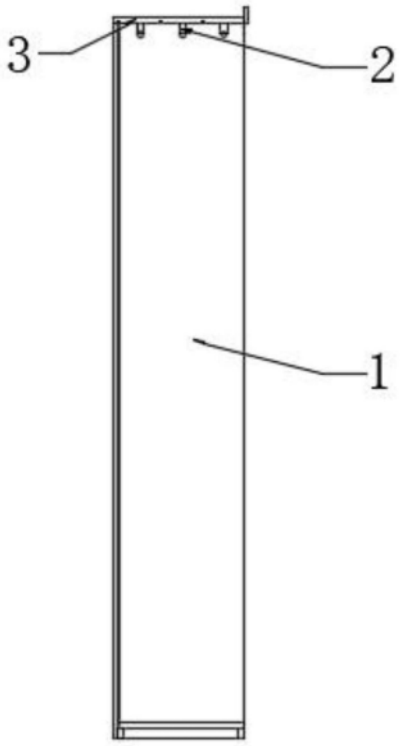

图2

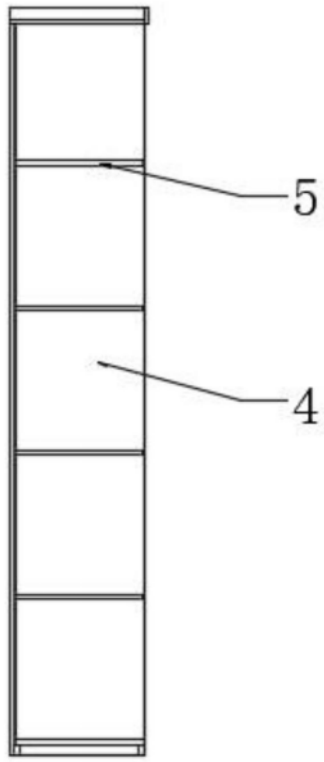

图3

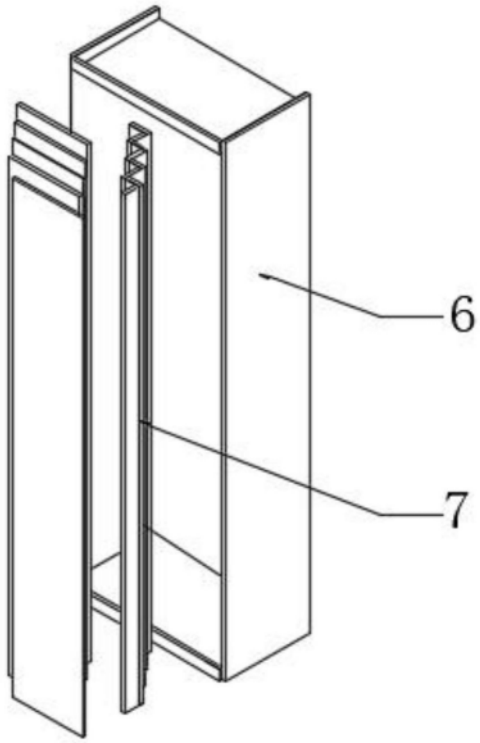

图4

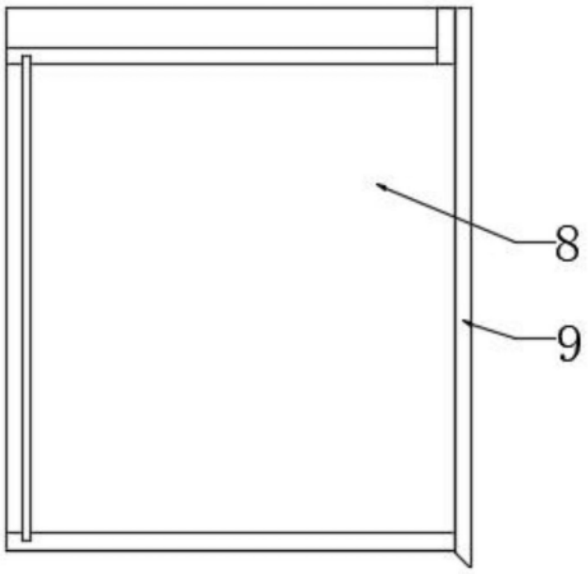

图5

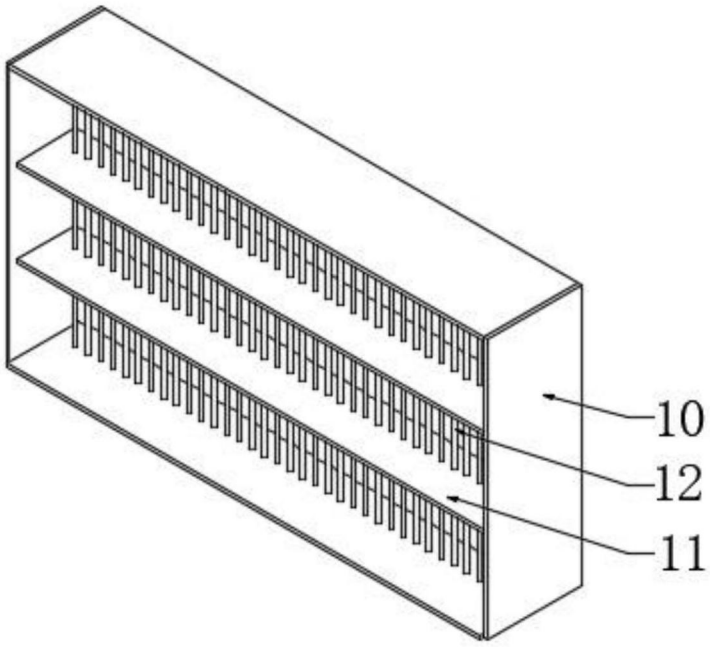

图6

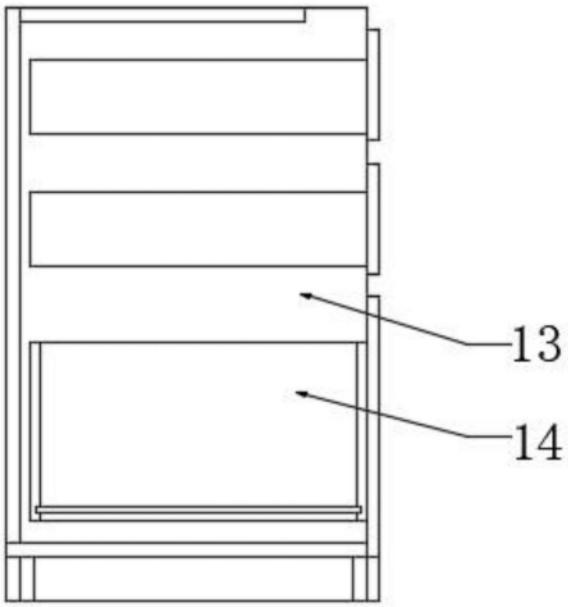

图7

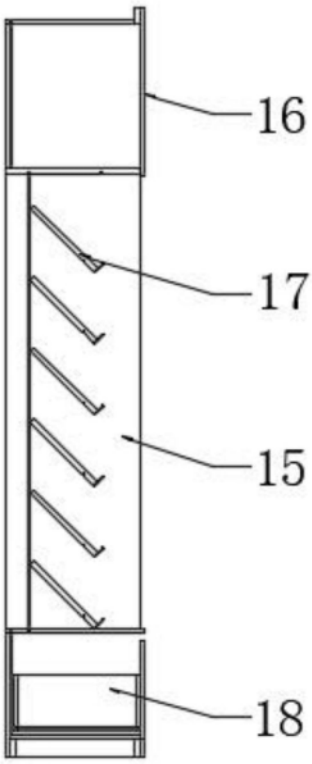

图8

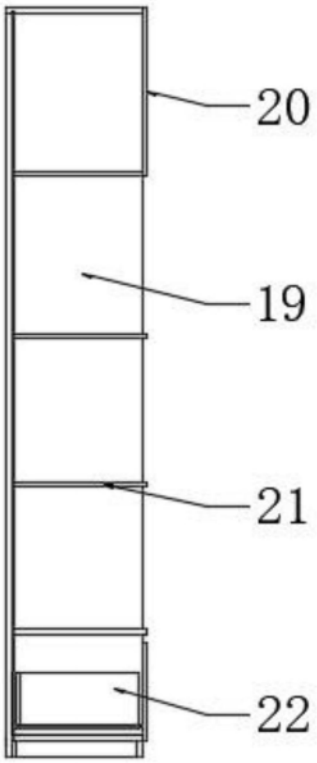

图9