(19)中华人民共和国国家知识产权局

(12)实用新型专利

(10)授权公告号 CN 201770824 U
(45)授权公告日 2011.03.23

(21)申请号 201020192084.0

(22)申请日 2010.05.17

(73)专利权人 杭州瑞丰汉艺纺织品有限公司
地址 311243 浙江省杭州市萧山区坎山工业园区

(72)发明人 赵万里

(74)专利代理机构 杭州杭诚专利事务所有限公司 33109
代理人 俞润体

(51)Int.Cl.
D03D 15/08(2006.01)
D03D 13/00(2006.01)
D06C 23/04(2006.01)

权利要求书 1 页 说明书 1 页 附图 1 页

(54)实用新型名称

一种素色交织压花面料

(57)摘要

本实用新型是一种面料，特别涉及一种素色交织压花面料。面料由经线和纬线交织而成，所述的经线为聚氨酯细旦拉伸变形丝，所述的纬线为超细旦柔软有光聚氨酯雪尼尔。提花效果好，提高产品质量，强度高、弹性好、耐光性好。

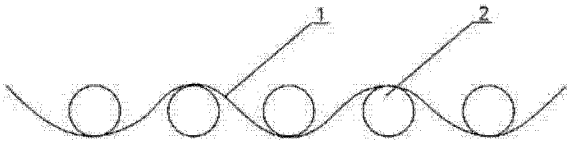

CN 201770824 U

1. 一种素色交织压花面料，面料由经线（1）和纬线（2）交织而成，其特征在于：所述的经线（1）为聚氨酯细旦拉伸变形丝，所述的纬线（2）为超细旦柔软有光聚氨酯雪尼尔。

2. 根据权利要求 1 所述的一种素色交织压花面料，其特征在于：所述的经线（1）为 167D/144F 聚氨酯细旦拉伸变形丝，纬线（2）为 1666D 超细旦柔软有光聚氨酯雪尼尔。

3. 根据权利要求 1 或 2 所述的一种素色交织压花面料，其特征在于：所述的面料由单股经线（1）和单股纬线（2）平纹织造而成。

4. 根据权利要求 1 或 2 所述的一种素色交织压花面料，其特征在于：所述的经线（1）和纬线（2）的密度为 320 * 90 根 /10cm。

一种素色交织压花面料

技术领域

[0001] 本实用新型是一种面料，特别涉及一种素色交织压花面料。

背景技术

[0002] 现有技术中普通面料，没有提花效果，产品档次低，强度低，耐磨性差。

发明内容

[0003] 本实用新型主要是解决现有技术中存在的不足，提供一种素色交织压花面料。

[0004] 本实用新型的上述技术问题主要是通过下述技术方案得以解决的：

[0005] 一种素色交织压花面料，面料由经线和纬线交织而成，所述的经线为聚氨酯细旦拉伸变形丝，所述的纬线为超细旦柔软有光聚氨酯雪尼尔。采用普通机织面料，经压花后整理，做出提花效果，替代雪尼尔大提花产品，由于采用平纹织造，可以很好降低雪尼尔掉毛问题，降低成本；由于采用具有强度高、弹性好、耐磨性好、耐光性好等的特点的聚氨酯原料作为经线、1666 D超细旦柔软有光聚氨酯雪尼尔做纬线，使得这个面料具有强度高、弹性好、耐光性好，以及光泽手感好，耐腐蚀的特点。

[0006] 作为优选，所述的经线为167D/144F聚氨酯细旦拉伸变形丝，纬线为1666D超细旦柔软有光聚氨酯雪尼尔。

[0007] 作为优选，所述的面料由单股经线和单股纬线平纹织造而成。

[0008] 作为优选，所述的经线和纬线的密度为320 * 90根/10cm

[0009] 因此，本实用新型提供的一种素色交织压花面料，提花效果好，提高产品质量，强度高、弹性好、耐光性好。

附图说明

[0010] 图1是本实用新型的剖视结构示意图。

具体实施方式

[0011] 下面通过实施例，并结合附图，对本实用新型的技术方案作进一步具体的说明。

[0012] 实施例：如图1所示，一种素色交织压花面料，面料由单股经线1和单股纬线2平纹织造而成，所述的经线1为聚氨酯细旦拉伸变形丝，所述的纬线2为超细旦柔软有光聚氨酯雪尼尔，所述的经线1为167D/144F聚氨酯细旦拉伸变形丝，纬线2为1666D超细旦柔软有光聚氨酯雪尼尔，所述的经线1和纬线2的密度为320 * 90根/10cm。

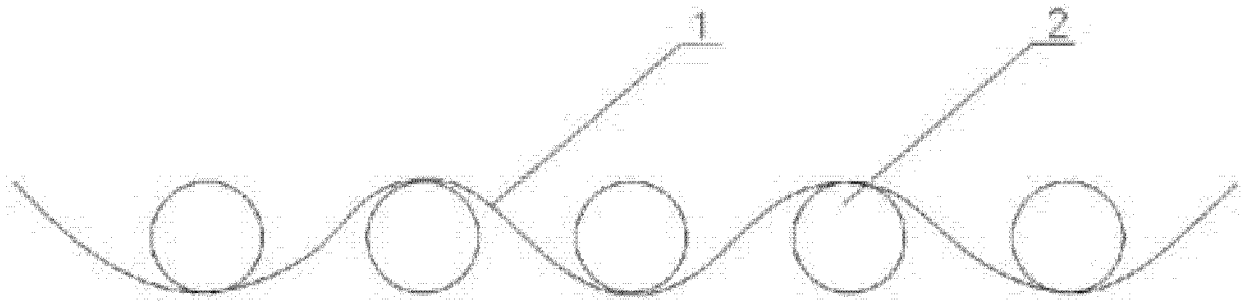

图 1