(19)中华人民共和国国家知识产权局

(12)实用新型专利

(10)授权公告号 CN 207773886 U
(45)授权公告日 2018.08.28

(21)申请号 201820039179.5

(22)申请日 2018.01.10

(73)专利权人 广州市大中包装实业有限公司
地址 510000 广东省广州市增城区永宁街塔岗村工业区

(72)发明人 王运超

(51)Int.Cl.
B65D 55/16(2006.01)
B65D 41/04(2006.01)
B65D 51/00(2006.01)

权利要求书1页 说明书3页 附图2页

(54)实用新型名称

一种多棱超薄环保罐子

(57)摘要

本实用新型公开了一种多棱超薄环保罐子，包括罐体、罐盖、连接柄、提手，所述罐体上方设置支撑柄，所述罐体上位于所述支撑柄下方设置第一连接环，所述罐体上位于所述支撑柄上方设置罐口壁，所述罐口壁上设置第一外螺纹，所述罐口壁上靠近所述第一外螺纹处设置第二外螺纹，所述罐盖上设置第一连接销，所述罐盖上远离所述第一连接销处设置第二连接销，所述第一连接销与所述第二连接销之间设置所述提手，所述罐盖上外侧设置防滑筋，所述罐盖上位于所述防滑筋上侧设置第二连接环，所述第一连接环与所述第二连接环之间设置所述连接柄。有益效果在于：本实用新型具有外形美观，使用方便，对自然界无垃圾污染，满足人们环保需求。

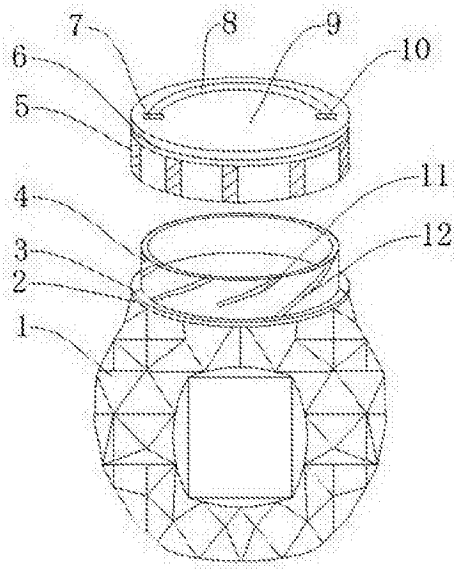

CN 207773886 U

1.一种多棱超薄环保罐子，其特征在于：包括罐体(1)、罐盖(9)、连接柄(16)、提手(8)，所述罐体(1)上方设置支撑柄(2)，所述罐体(1)上位于所述支撑柄(2)下方设置第一连接环(3)，所述罐体(1)上位于所述支撑柄(2)上方设置罐口壁(4)，所述罐口壁(4)上设置第一外螺纹(11)，所述罐口壁(4)上靠近所述第一外螺纹(11)处设置第二外螺纹(12)，所述罐盖(9)上设置第一连接销(7)，所述罐盖(9)上远离所述第一连接销(7)处设置第二连接销(10)，所述第一连接销(7)与所述第二连接销(10)之间设置所述提手(8)，所述罐盖(9)上外侧设置防滑筋(5)，所述罐盖(9)上位于所述防滑筋(5)上侧设置第二连接环(6)，所述第一连接环(3)与所述第二连接环(6)之间设置所述连接柄(16)，所述罐盖(9)内壁上设置第一内螺纹(13)，所述罐盖(9)内壁上靠近所述第一内螺纹(13)处设置第二内螺纹(14)，所述罐盖(9)内靠近所述提手(8)处设置密封圈(15)。

2.根据权利要求1所述的一种多棱超薄环保罐子，其特征在于：所述罐体(1)、所述罐盖(9)采用环保材料制成，所述罐体(1)上压制为棱形结构。

3.根据权利要求1所述的一种多棱超薄环保罐子，其特征在于：所述支撑柄(2)与所述罐体(1)热融合在一起，所述第一连接环(3)内套在所述罐体(1)上。

4.根据权利要求1所述的一种多棱超薄环保罐子，其特征在于：所述第一外螺纹(11)热融合在所述罐口壁(4)上，所述第二外螺纹(12)热融合在所述罐口壁(4)上，所述第一外螺纹(11)、所述第二外螺纹(12)间隔设置在所述罐口壁(4)四周。

5.根据权利要求1所述的一种多棱超薄环保罐子，其特征在于：所述第一连接销(7)内嵌在所述罐盖(9)上，所述第二连接销(10)内嵌在所述罐盖(9)上。

6.根据权利要求1所述的一种多棱超薄环保罐子，其特征在于：所述提手(8)通过所述第一连接销(7)、所述第二连接销(10)与所述罐盖(9)连接，所述第二连接环(6)内套在所述罐盖(9)上。

7.根据权利要求1所述的一种多棱超薄环保罐子，其特征在于：所述防滑筋(5)热融合在所述罐盖(9)上，所述防滑筋(5)均匀设置在所述罐盖(9)四周，所述第一内螺纹(13)与所述罐盖(9)热融合在一起，所述第二内螺纹(14)与所述罐盖(9)热融合在一起，所述第一内螺纹(13)、所述第二内螺纹(14)间隔设置在所述罐盖(9)内侧壁上。

一种多棱超薄环保罐子

技术领域

[0001] 本实用新型涉及环保罐子技术领域，具体涉及一种多棱超薄环保罐子。

背景技术

[0002] 传统的罐子一般截面为圆形，且一般是由罐体和罐盖组成，罐体和罐盖通过螺纹旋紧固定或旋开分离，这种罐子在罐盖分离后直接放在一侧，容易丢失，且圆形罐体不容易握拿，外形也比较普通，没有美观性。

实用新型内容

[0003] 本实用新型的目的就在于为了解决上述问题而提供一种多棱超薄环保罐子。

[0004] 本实用新型通过以下技术方案来实现上述目的：

[0005] 一种多棱超薄环保罐子，包括罐体、罐盖、连接柄、提手，所述罐体上方设置支撑柄，所述罐体上位于所述支撑柄下方设置第一连接环，所述罐体上位于所述支撑柄上方设置罐口壁，所述罐口壁上设置第一外螺纹，所述罐口壁上靠近所述第一外螺纹处设置第二外螺纹，所述罐盖上设置第一连接销，所述罐盖上远离所述第一连接销处设置第二连接销，所述第一连接销与所述第二连接销之间设置所述提手，所述罐盖上外侧设置防滑筋，所述罐盖上位于所述防滑筋上侧设置第二连接环，所述第一连接环与所述第二连接环之间设置所述连接柄，所述罐盖内壁上设置第一内螺纹，所述罐盖内壁上靠近所述第一内螺纹处设置第二内螺纹，所述罐盖内靠近所述提手处设置密封圈。

[0006] 上述结构中，所述罐体内侧方便储放物品，所述连接柄连接所述第一连接环、所述第二连接环，在所述罐盖打开后仍和所述罐体连接在一起，所述提手方便对整个罐子进行提拿，所述第一内螺纹、所述第二内螺纹与所述第一外螺纹、所述第二外螺纹配合使所述罐盖与所述罐体快速连接在一起，所述密封圈使所述罐盖与所述罐体之间密封严密。

[0007] 为了进一步提高环保罐子的质量，所述罐体、所述罐盖采用环保材料制成，所述罐体上压制为棱形结构。

[0008] 为了进一步提高环保罐子的质量，所述支撑柄与所述罐体热融合在一起，所述第一连接环内套在所述罐体上。

[0009] 为了进一步提高环保罐子的质量，所述第一外螺纹热融合在所述罐口壁上，所述第二外螺纹热融合在所述罐口壁上，所述第一外螺纹、所述第二外螺纹间隔设置在所述罐口壁四周。

[0010] 为了进一步提高环保罐子的质量，所述第一连接销内嵌在所述罐盖上，所述第二连接销内嵌在所述罐盖上。

[0011] 为了进一步提高环保罐子的质量，所述提手通过所述第一连接销、所述第二连接销与所述罐盖连接，所述第二连接环内套在所述罐盖上。

[0012] 为了进一步提高环保罐子的质量，所述防滑筋热融合在所述罐盖上，所述防滑筋均匀设置在所述罐盖四周，所述第一内螺纹与所述罐盖热融合在一起，所述第二内螺纹与

所述罐盖热融合在一起，所述第一内螺纹、所述第二内螺纹间隔设置在所述罐盖内侧壁上。

[0013] 有益效果在于：本实用新型具有外形美观，使用方便，对自然界无垃圾污染，满足人们环保需求。

附图说明

[0014] 图1是本实用新型所述一种多棱超薄环保罐子的结构示意图。

[0015] 图2是本实用新型所述一种多棱超薄环保罐子的罐盖的结构示意图。

[0016] 图3是本实用新型所述一种多棱超薄环保罐子的主视图。

[0017] 附图标记说明如下：

[0018] 1、罐体；2、支撑柄；3、第一连接环；4、罐口壁；5、防滑筋；6、第二连接环；7、第一连接销；8、提手；9、罐盖；10、第二连接销；11、第一外螺纹；12、第二外螺纹；13、第一内螺纹；14、第二内螺纹；15、密封圈；16、连接柄。

具体实施方式

[0019] 下面结合附图对本实用新型作进一步说明：

[0020] 如图1-图3所示，一种多棱超薄环保罐子，包括罐体1、罐盖9、连接柄16、提手8，罐体1上方设置支撑柄2，罐体1上位于支撑柄2下方设置第一连接环3，第一连接环3、第二连接环6与连接柄16连接保证罐盖9与罐体1连接在一起，罐体1上位于支撑柄2上方设置罐口壁4，罐口壁4上设置第一外螺纹11，罐口壁4上靠近第一外螺纹11处设置第二外螺纹12，第一外螺纹11、第二外螺纹12与第一内螺纹13、第二内螺纹14配合，使罐体1与罐盖9快速旋拧在一起，罐盖9上设置第一连接销7，罐盖9上远离第一连接销7处设置第二连接销10，第一连接销7、第二连接销10使提手8与罐盖9连接一起，第一连接销7与第二连接销10之间设置提手8，提手8方便对罐子拿放，罐盖9上外侧设置防滑筋5，防滑筋5为罐盖9打开旋拧时增加摩擦力，罐盖9上位于防滑筋5上侧设置第二连接环6，第一连接环3与第二连接环6之间设置连接柄16，罐盖9内壁上设置第一内螺纹13，罐盖9内壁上靠近第一内螺纹13处设置第二内螺纹14，罐盖9内靠近提手8处设置密封圈15，密封圈15增强罐体1与罐盖9之间的密封效果。

[0021] 上述结构中，罐体1内侧方便储放物品，连接柄16连接第一连接环3、第二连接环6，在罐盖9打开后仍和罐体1连接在一起，提手8方便对整个罐子进行提拿，第一内螺纹13、第二内螺纹14与第一外螺纹11、第二外螺纹12配合使罐盖9与罐体1快速连接在一起，密封圈15使罐盖9与罐体1之间密封严密。

[0022] 为了进一步提高环保罐子的质量，罐体1、罐盖9采用环保材料制成，罐体1上压制为棱形结构，支撑柄2与罐体1热融合在一起，第一连接环3内套在罐体1上，第一外螺纹11热融合在罐口壁4上，第二外螺纹12热融合在罐口壁4上，第一外螺纹11、第二外螺纹12间隔设置在罐口壁4四周，第一连接销7内嵌在罐盖9上，第二连接销10内嵌在罐盖9上，提手8通过第一连接销7、第二连接销10与罐盖9连接，第二连接环6内套在罐盖9上，防滑筋5热融合在罐盖9上，防滑筋5均匀设置在罐盖9四周，第一内螺纹13与罐盖9热融合在一起，第二内螺纹14与罐盖9热融合在一起，第一内螺纹13、第二内螺纹14间隔设置在罐盖9内侧壁上。

[0023] 以上显示和描述了本实用新型的基本原理、主要特征和优点。本行业的技术人员应该了解，本实用新型不受上述实施例的限制，上述实施例和说明书中描述的只是说明本

实用新型的原理，在不脱离本实用新型精神和范围的前提下，本实用新型还会有各种变化和改进，这些变化和改进都落入要求保护的本实用新型范围内。

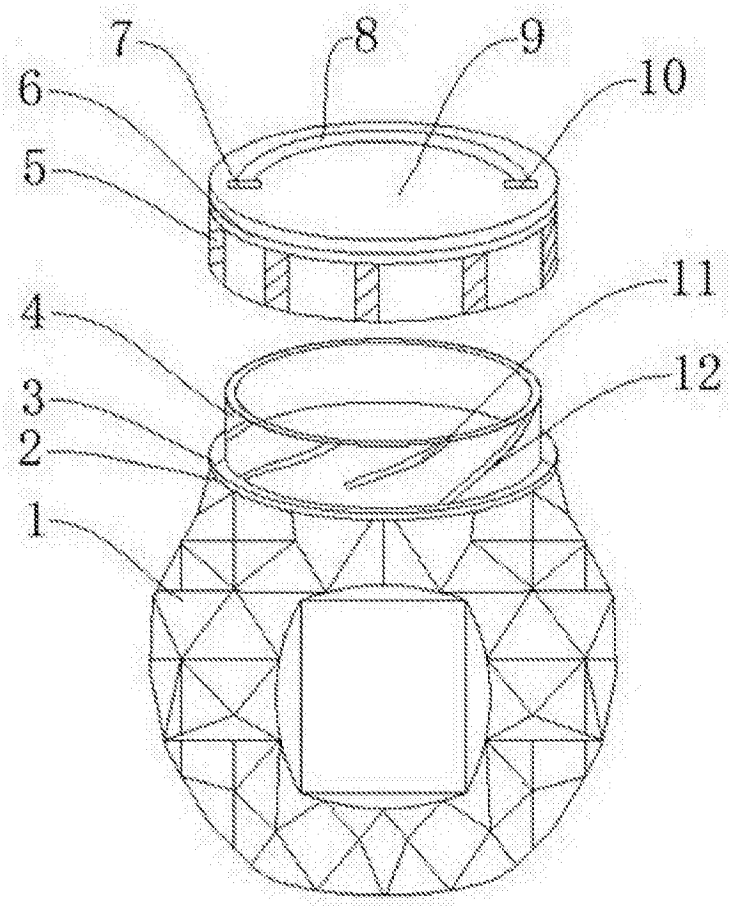

图1

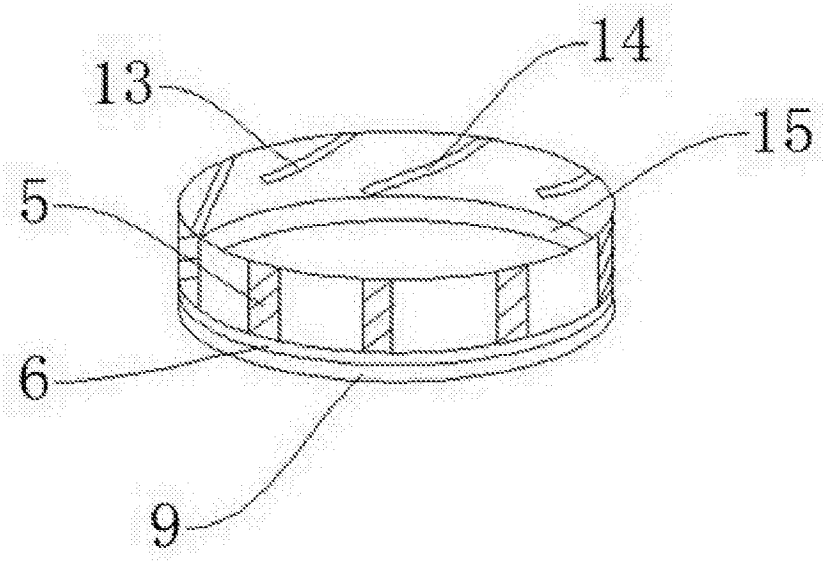

图2

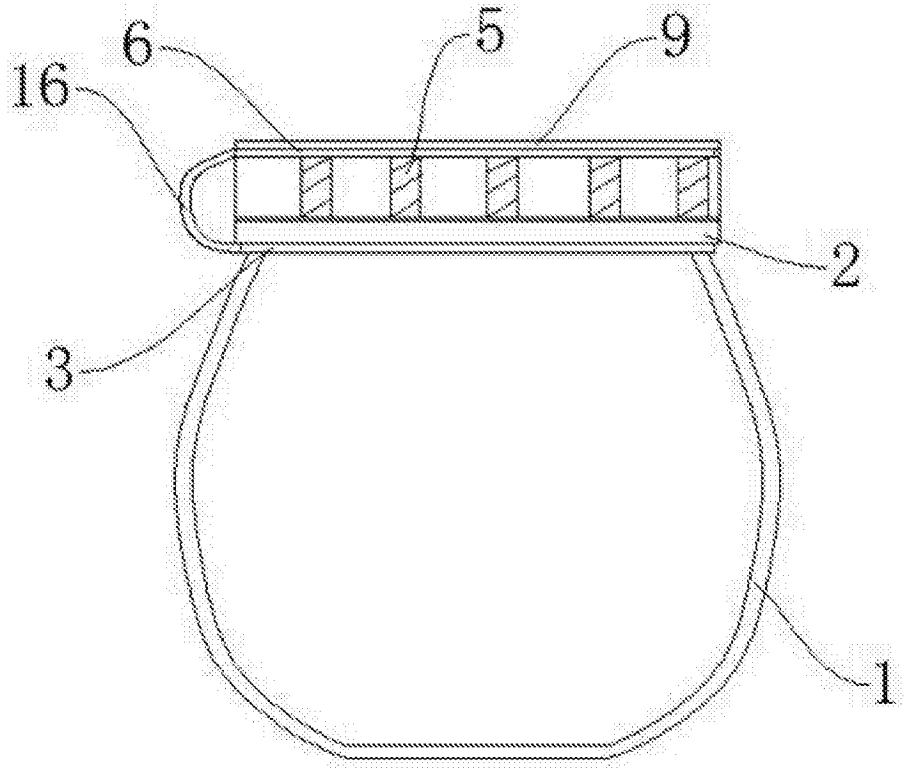

图3