(19)中华人民共和国国家知识产权局

(12)实用新型专利

(10)授权公告号 CN 201809720 U
(45)授权公告日 2011.04.27

(21)申请号 201020548769.4

(22)申请日 2010.09.29

(73)专利权人 汪海林
地址 332000 江西省九江市浔阳区西元路6号

(72)发明人 汪海林

(74)专利代理机构 南昌新天下专利商标代理有限公司 36115
代理人 施秀瑾

(51)Int.Cl.
E01D 15/10(2006.01)
E01D 15/133(2006.01)
E01D 19/10(2006.01)

权利要求书 1 页 说明书 2 页 附图 3 页

(54)实用新型名称

一种可移动组装的人行天桥

(57)摘要

本实用新型涉及一种可移动组装的人行天桥，包括天桥两端立柱，立柱上端设有天桥，所述的天桥两端设有楼梯，所述的立柱下端设有导向轮，所述的天桥与楼梯连接处设有锁销。从而解决了人行天桥异地加工制造、实地快速安装的问题。具有移动灵活、安装快捷，不影响交通，不破坏城市基础设施，不受施工条件限制的特点，可广泛应用于城市道路、居民生活小区、河道以及其它人行天桥，并能多体平面组合，实现高台作业的需求。

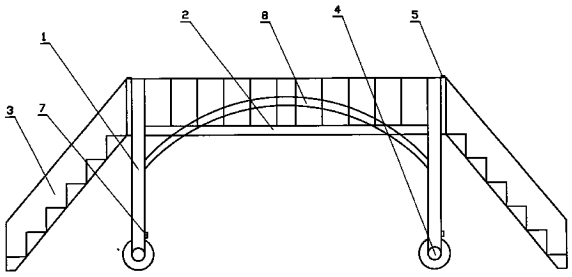

CN 201809720 U

1. 一种可移动组装的人行天桥，包括天桥两端立柱 (1)，立柱 (1) 上端设有天桥 (2)，所述的天桥 (2) 两端设有楼梯 (3)，其特征在于，所述的立柱 (1) 下端设有导向轮 (4)，所述的天桥 (2) 与楼梯 (3) 连接处设有锁销 (5)。

2. 根据权利要求 1 所述的一种可移动组装的人行天桥，其特征在于，所述的导向轮 (4) 一侧设有止动脚 (6)，所述的导向轮 (4) 上端设有方向锁销 (7)。

3. 根据权利要求 1 所述的一种可移动组装的人行天桥，其特征在于，所述的天桥 (2) 与立柱 (1) 之间设有加固横梁 (8)，所述的加固横梁 (8) 可以为斜拉式结构。

4. 根据权利要求 1 所述的一种可移动组装的人行天桥，其特征在于，所述的天桥 (2) 栅栏为可拆卸式结构，所述的楼梯 (3) 扶手为可拆卸式结构。

一种可移动组装的人行天桥

技术领域

[0001] 本实用新型涉及一种人行天桥，特别是一种可移动、可拆卸组装的人行天桥。

背景技术

[0002] 目前，城市中的人行天桥，多为实地施工，现场浇注的办法，进行制造，且多为固定体结构，其存在的不足之处在于，由于是现场浇注施工，因而施工难度大，周期长，且封闭施工，影响交通，又极易产生对城市基础设施的破坏，不利于城市的远景规划，破拆困难。

发明内容

[0003] 本实用新型其目的就在于提供一种可移动组装的人行天桥，具有组合便利、安装快捷、不影响交通，不破坏城市基础设施的特点，且能达到异地制造、实地组装、移动组合的功能。

[0004] 实现上述目的而采取的技术方案，包括天桥两端立柱，立柱上端设有天桥，所述的天桥两端设有楼梯，所述的立柱下端设有导向轮，所述的天桥与楼梯连接处设有锁销。

[0005] 与现有技术相比本装置具有以下优点，

[0006] 1、由于采用了导向轮的结构设计和异地制造的方式，因而具有施工简单、安全方便的优势；

[0007] 2、由于采用了导向轮和实地组装的结构设计，因而具有施工方便，不影响交通，不影响城市规划设计的特点；

[0008] 3、由于采用了导向轮的结构设计，因而具有拆卸组装的功能，且组合用途广泛，移动灵活，不受实地施工条件限制的功效。

附图说明

[0009] 下面结合附图对本实用新型作进一步详述。

[0010] 图 1 为本装置结构示意主视图；

[0011] 图 2 为本装置立柱下端结构示意侧视图；

[0012] 图 3 为本装置结构组合体的俯视图。

具体实施方式

[0013] 实施例，包括天桥两端立柱 1，立柱 1 上端设有天桥 2，所述的天桥 2 两端设有楼梯 3，如图 1 所示，所述的立柱 1 下端设有导向轮 4，所述的天桥 2 与楼梯 3 连接处设有锁销 5。

[0014] 所述的导向轮 4 一侧设有止动脚 6，如图 2 所示，所述的导向轮 4 上端设有方向锁销 7。

[0015] 所述的天桥 2 与立柱 1 之间设有加固横梁 8，所述的加固横梁 8 可以为斜拉式结构。

[0016] 所述的天桥 2 栅栏为可拆卸式结构，所述的楼梯 3 扶手为可拆卸式结构。

[0017] 立柱 1 可以为框架结构，其止动脚 6 可以为可调节式结构。

[0018] 楼梯锁销 5 或方向锁销 7 可以为插销结构。

[0019] 本装置可以组合使用，特别适合在十字路口，如图 3 所示，组合时，在其连接处 9 用螺栓连接。

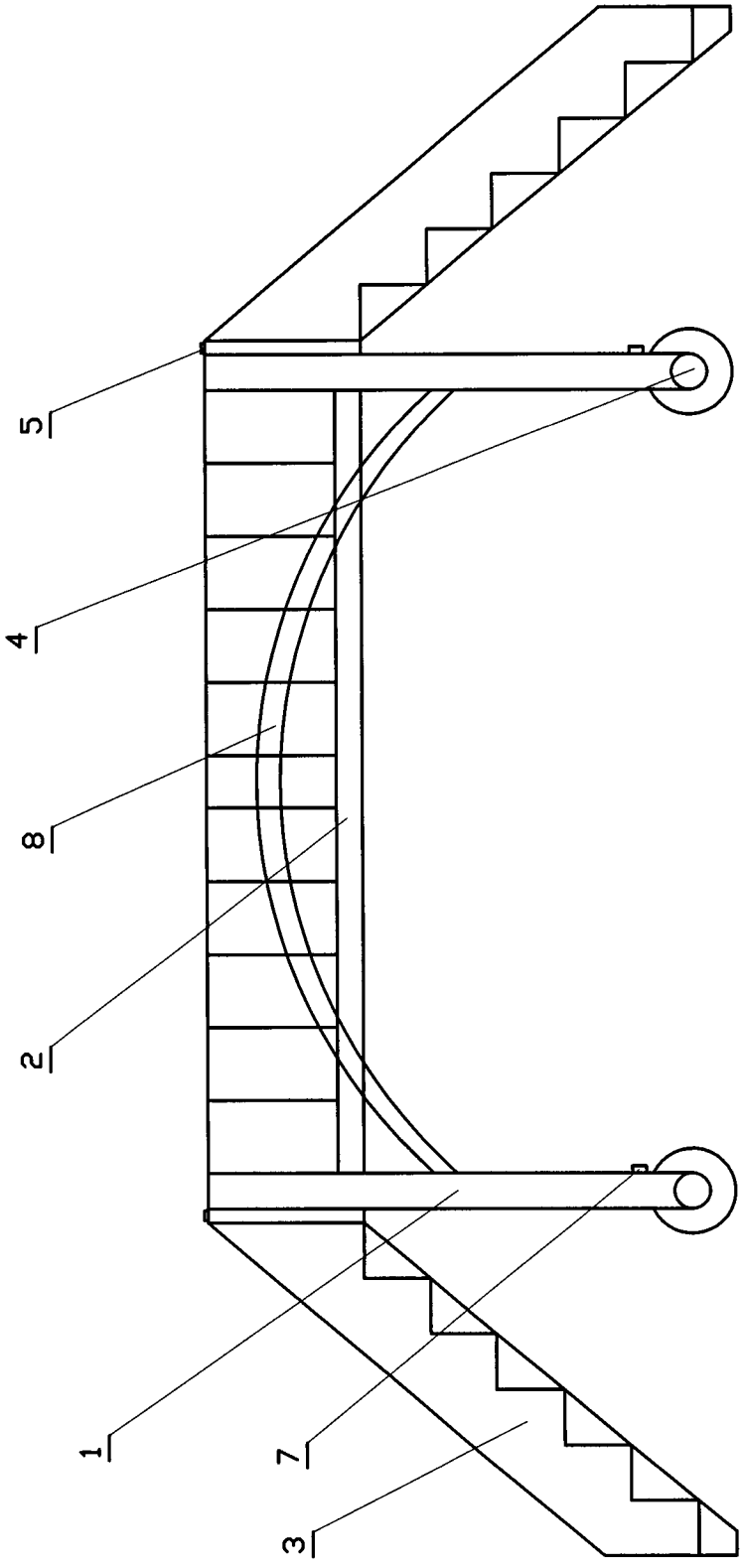

图 1

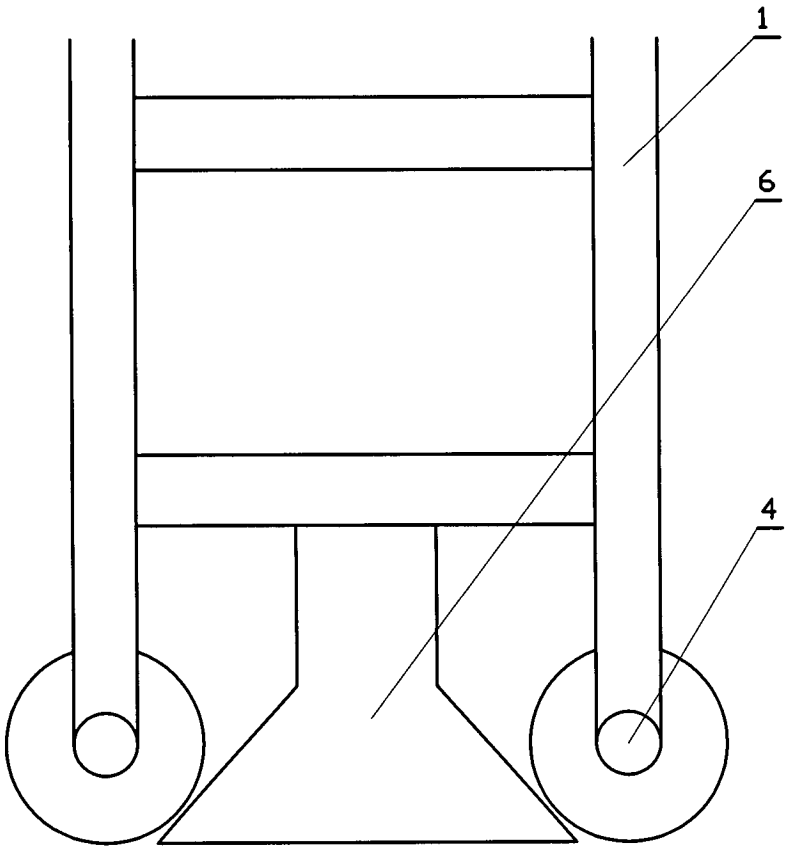

图 2

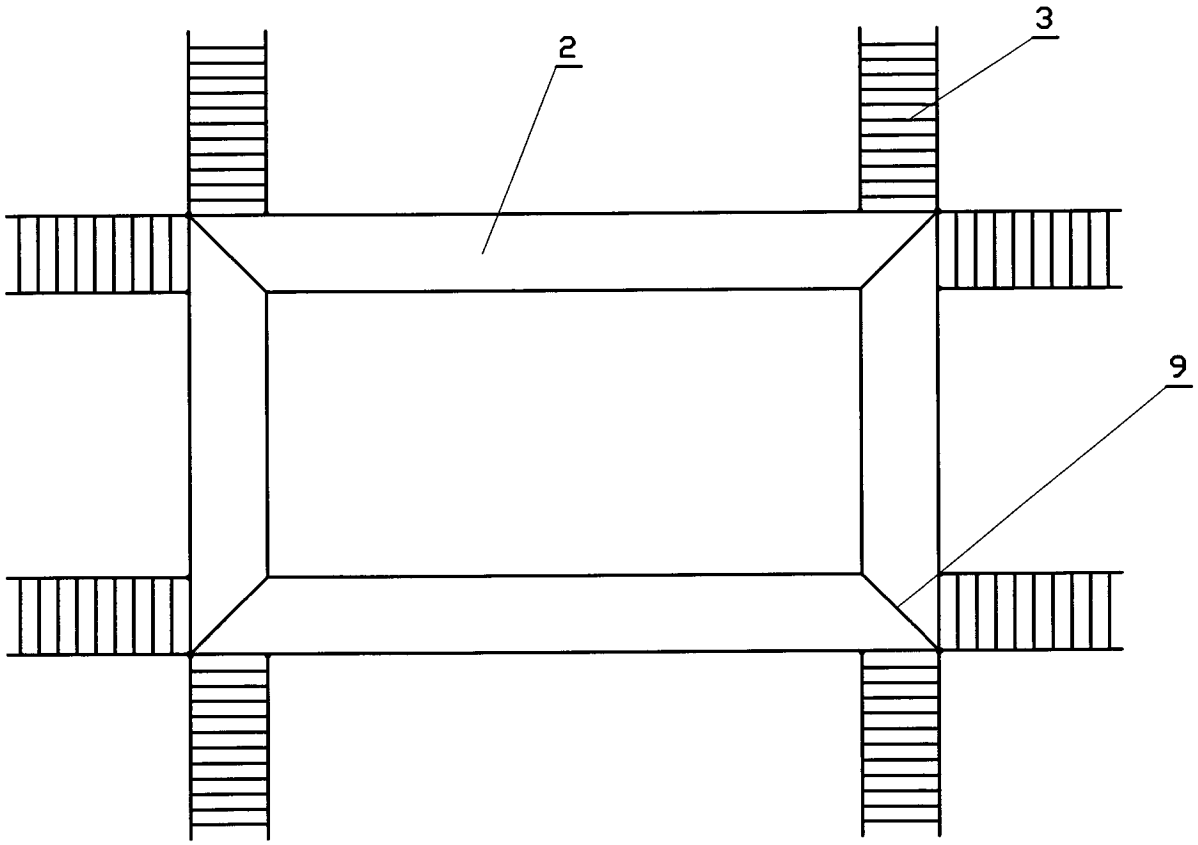

图 3