(19)中华人民共和国国家知识产权局

(12)实用新型专利

(10)授权公告号 CN 213187898 U
(45)授权公告日 2021.05.14

(21)申请号 202021806570.7

(22)申请日 2020.08.25

(73)专利权人 山东博美特厨业有限公司
地址 256600 山东省滨州市博兴县湖滨镇寨郝村南

(72)发明人 张士秋 孟维芳

(74)专利代理机构 山东国诚精信专利代理事务所(特殊普通合伙) 37312
代理人 吴佳佳

(51)Int.Cl.
A23B 7/04(2006.01)
A23B 7/158(2006.01)
A23B 7/015(2006.01)

权利要求书1页 说明书4页 附图3页

(54)实用新型名称

一种蔬菜专用的能够保湿的保鲜设备

(57)摘要

本实用新型公开了一种蔬菜专用的能够保湿的保鲜设备，包括第一箱体、第二箱体和制冷箱，所述制冷箱的顶部固定安装有第一箱体，所述第一箱体两侧的制冷箱上分别固定安装有第二箱体与第三箱体，所述第一转杆与第二转杆上皆固定安装有第一置物架与第二置物架，所述第一箱体的内壁上固定安装有紫外线灯组件，所述水泵的出水端对接安装有延伸至第一箱体的喷雾管，所述第三箱体的内部固定安装有电机。本实用新型通过在转杆上固定安装有置物架，通过电机带动转杆转动，能够使水雾可以较为均匀的喷撒在置物架内的蔬菜上，本实用新型通过在第一箱体的内壁上固定安装有紫外线灯组件，能够利用紫外线对蔬菜进行杀菌，降低了腐败速度。

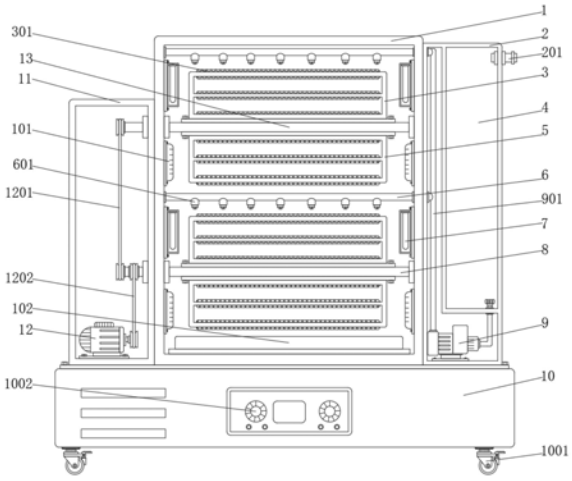

CN 213187898 U

1.一种蔬菜专用的能够保湿的保鲜设备，包括第一箱体(1)、第二箱体(2)和制冷箱(10)，其特征在于：所述制冷箱(10)的顶部固定安装有第一箱体(1)，所述第一箱体(1)两侧的制冷箱(10)上分别固定安装有第二箱体(2)与第三箱体(11)，所述第一箱体(1)的内部转动安装有第一转杆(8)与第二转杆(13)，所述第一转杆(8)与第二转杆(13)上皆固定安装有第一置物架(3)与第二置物架(5)，所述第一箱体(1)的内壁上固定安装有紫外线灯组件(7)，所述第二箱体(2)的内部设有储水仓(4)，所述储水仓(4)底部的第二箱体(2)上固定安装有水泵(9)，所述水泵(9)的出水端对接安装有延伸至第一箱体(1)的喷雾管(6)，所述第三箱体(11)的内部固定安装有电机(12)，所述电机(12)的输出端通过第二皮带轮传动机构(1202)与第一转杆(8)传动安装。

2.根据权利要求1所述的一种蔬菜专用的能够保湿的保鲜设备，其特征在于：所述第一置物架(3)与第二置物架(5)的正面皆通过铰链活动安装有固定门(302)，所述第一置物架(3)与第二置物架(5)以及固定门(302)上皆固定安装有防护网(301)。

3.根据权利要求1所述的一种蔬菜专用的能够保湿的保鲜设备，其特征在于：所述制冷箱(10)的正面设有配套的控制开关(1002)，第一箱体(1)的内壁上固定安装有配合制冷箱(10)的出风口(101)，所述喷雾管(6)的底部均匀分布有喷雾头(601)。

4.根据权利要求1所述的一种蔬菜专用的能够保湿的保鲜设备，其特征在于：所述储水仓(4)的一侧对接连通有延伸出第二箱体(2)的注水口(201)，所述水泵(9)的吸水端对接安装有延伸至储水仓(4)内的吸水头，所述水泵(9)与喷雾管(6)之间通过导管(901)对接连通。

5.根据权利要求1所述的一种蔬菜专用的能够保湿的保鲜设备，其特征在于：所述第一转杆(8)与第二转杆(13)之间通过第一皮带轮传动机构(1201)转动安装，所述第一箱体(1)的底部通过限位槽放置有收集盒(102)。

6.根据权利要求1所述的一种蔬菜专用的能够保湿的保鲜设备，其特征在于：所述第一箱体(1)的正面通过铰链活动安装有箱门(103)，所述箱门(103)上固定安装有窗口(104)，所述制冷箱(10)的底部固定安装有移动轮(1001)。

一种蔬菜专用的能够保湿的保鲜设备

技术领域

[0001] 本实用新型涉及蔬菜保鲜技术领域，具体为一种蔬菜专用的能够保湿的保鲜设备。

背景技术

[0002] 在果蔬的贮藏过程中，本身会放出乙烯或碳酸气体，这些气体是引起果蔬生理变化，致使果疏提早成熟、老化以至于腐烂变质，因此通常需要借助设备对果蔬进行保湿保鲜，以延长果蔬的新鲜度。

[0003] 现有的蔬菜专用的能够保湿的保鲜设备存在的缺陷是：

[0004] 1、目前的蔬菜保湿保鲜设备大多都是将蔬菜堆叠在一块，在其表面喷水雾进行保湿，这样的方式只能对表面上的蔬菜进行保湿，使堆叠在下面的蔬菜不能较好的接触到水雾，从而降低了保湿效果；

[0005] 2、大多的保鲜设备没有杀菌装置，使蔬菜容易较快发生腐败，降低了保鲜时长，给保鲜工作带来较多麻烦。

实用新型内容

[0006] 本实用新型的目的在于提供一种蔬菜专用的能够保湿的保鲜设备，以解决上述背景技术中提出的问题。

[0007] 为实现上述目的，本实用新型提供如下技术方案：一种蔬菜专用的能够保湿的保鲜设备，包括第一箱体、第二箱体和制冷箱，所述制冷箱的顶部固定安装有第一箱体，所述第一箱体两侧的制冷箱上分别固定安装有第二箱体与第三箱体，所述第一箱体的内部转动安装有第一转杆与第二转杆，所述第一转杆与第二转杆上皆固定安装有第一置物架与第二置物架，所述第一箱体的内壁上固定安装有紫外线灯组件，所述第二箱体的内部设有储水仓，所述储水仓底部的第二箱体上固定安装有水泵，所述水泵的出水端对接安装有延伸至第一箱体的喷雾管，所述第三箱体的内部固定安装有电机，所述电机的输出端通过第二皮带轮传动机构与第一转杆传动安装。

[0008] 优选的，所述第一置物架与第二置物架的正面皆通过铰链活动安装有固定门，所述第一置物架与第二置物架以及固定门上皆固定安装有防护网。

[0009] 优选的，所述制冷箱的正面设有配套的控制开关，第一箱体的内壁上固定安装有配合制冷箱的出风口，所述喷雾管的底部均匀分布有喷雾头。

[0010] 优选的，所述储水仓的一侧对接连通有延伸出第二箱体的注水口，所述水泵的吸水端对接安装有延伸至储水仓内的吸水头，所述水泵与喷雾管之间通过导管对接连通。

[0011] 优选的，所述第一转杆与第二转杆之间通过第一皮带轮传动机构转动安装，所述第一箱体的底部通过限位槽放置有收集盒。

[0012] 优选的，所述第一箱体的正面通过铰链活动安装有箱门，所述箱门上固定安装有窗口，所述制冷箱的底部固定安装有移动轮。

[0013] 与现有技术相比，本实用新型的有益效果是：

[0014] 1、本实用新型通过在转杆上固定安装有置物架，能够将蔬菜放置在置物架内，在通过电机带动转杆转动，从而能够使置物架转动，利用水泵抽取储水仓内的水通过喷雾管喷出，通过转动能够使水雾可以较为均匀的喷撒在蔬菜上，能够较好的对蔬菜进行保湿，提高了保湿效果。

[0015] 2、本实用新型通过在第一箱体的内壁上固定安装有紫外线灯组件，能够利用紫外线灯照射出的紫外线可以对蔬菜进行杀菌，配合转杆带动置物架，能够使蔬菜可以较为均匀的受到紫外线的照射，降低了蔬菜腐败的速度，延长了保鲜度。

[0016] 3、本实用新型通过在第一箱体的内壁上固定安装有出风口，能够使制冷箱通过出风口输出冷风，能够加强对蔬菜的保鲜，方便实用。

[0017] 4、本实用新型通过在第一箱体的底部放置有收集盒，能够将蔬菜上滴落的水渍进行收集，方便工作人员进行处理，提高了便捷性。

附图说明

[0018] 图1为本实用新型的内部结构示意图；

[0019] 图2为本实用新型的第一外观结构示意图；

[0020] 图3为本实用新型的第二外观部结构示意图；

[0021] 图4为本实用新型的局部结构示意图。

[0022] 图中：1、第一箱体；101、出风口；102、收集盒；103、箱门；104、窗口；2、第二箱体；201、注水口；3、第一置物架；301、防护网；302、固定门；4、储水仓；5、第二置物架；6、喷雾管；601、喷雾头；7、紫外线灯组件；8、第一转杆；9、水泵；901、导管；10、制冷箱；1001、移动轮；1002、控制开关；11、第三箱体；12、电机；1201、第一皮带轮传动机构；1202、第二皮带轮传动机构；13、第二转杆。

具体实施方式

[0023] 下面将结合本实用新型实施例中的附图，对本实用新型实施例中的技术方案进行清楚、完整地描述，显然，所描述的实施例仅仅是本实用新型一部分实施例，而不是全部的实施例。基于本实用新型中的实施例，本领域普通技术人员在没有做出创造性劳动前提下所获得的所有其他实施例，都属于本实用新型保护的范围。

[0024] 在本实用新型的描述中，需要说明的是，术语“上”、“下”、“内”、“外”“前端”、“后端”、“两端”、“一端”、“另一端”等指示的方位或位置关系为基于附图所示的方位或位置关系，仅是为了便于描述本实用新型和简化描述，而不是指示或暗示所指的装置或元件必须具有特定的方位、以特定的方位构造和操作，因此不能理解为对本实用新型的限制。此外，术语“第一”、“第二”仅用于描述目的，而不能理解为指示或暗示相对重要性。

[0025] 在本实用新型的描述中，需要说明的是，除非另有明确的规定和限定，术语“安装”、“设置有”、“连接”等，应做广义理解，例如“连接”，可以是固定连接，也可以是可拆卸连接，或一体地连接；可以是机械连接，也可以是电连接；可以是直接相连，也可以通过中间媒介间接相连，可以是两个元件内部的连通。对于本领域的普通技术人员而言，可以具体情况理解上述术语在本实用新型中的具体含义。

[0026] 请参阅图1-4，本实用新型提供的一种实施例：一种蔬菜专用的能够保湿的保鲜设备，包括第一箱体1、第二箱体2和制冷箱10，制冷箱10的顶部使用螺栓固定安装有第一箱体1，第一箱体1两侧的制冷箱10上分别使用螺栓固定安装有第二箱体2与第三箱体11，第一箱体1的内部通过转轴转动安装有第一转杆8与第二转杆13，第一转杆8与第二转杆13上皆使用螺栓固定安装有第一置物架3与第二置物架5，用于放置蔬菜，第二箱体2的内部设有储水仓4，储水仓4的一侧对接连通有延伸出第二箱体2的注水口201，能够通过注水口201可以往储水仓4内注水，储水仓4底部的第二箱体2上使用螺栓固定安装有型号为CPS-20L水泵9，水泵9的出水端通过导管901对接安装有延伸至第一箱体1的喷雾管6，喷雾管6的底部均匀分布有喷雾头601，水泵9的吸水端对接安装有延伸至储水仓4内的吸水头，能够利用吸水头使水泵9抽取储水仓4内的水输送到喷雾管6内，通过喷雾头601喷出水雾，对第一置物架3与第二置物架5内的蔬菜进行喷雾保湿，第三箱体11的内部固定安装有型号为57BYGH5330电机12，电机12的输出端通过第二皮带轮传动机构1202与第一转杆8传动安装，第一转杆8与第二转杆13之间通过第一皮带轮传动机构1201转动安装，能够使电机12带动第一转杆8转动，从而第一转杆8能够带动第二转杆13转动，能够带动第一置物架3与第二置物架5转动，使喷雾能够较为均匀的喷撒在蔬菜上，提高了保湿效果；

[0027] 第一箱体1的内壁上使用螺栓固定安装有紫外线灯组件7，能够利用紫外线照射在第一置物架3与第二置物架5内的蔬菜上，竞选杀菌，使蔬菜不易发生腐败，延长了蔬菜的新鲜度，同时第一置物架3与第二置物架5转动时，能够使紫外线均匀的照射在蔬菜上，提高了杀菌的效果，制冷箱10的正面设有配套的控制开关1002，第一箱体1的内壁上使用螺栓固定安装有配合制冷箱10的出风口101，能够使制冷箱10内的制冷组件产生冷气通过出风口101输出到第一箱体1内，通过降低温度可以较好的对蔬菜进行保鲜，通过控制开关1002利用导线与制冷箱10、电机12以及水泵9，能够较为方便的控制电器运作，第一箱体1的底部通过限位槽放置有收集盒102，能够使蔬菜上残余的水渍滴落到收集盒102内进行收集，方便作业人员进行清理，第一置物架3与第二置物架5的正面皆使用螺栓通过铰链活动安装有固定门302，能够防止第一置物架3与第二置物架5内的蔬菜掉落，第一置物架3与第二置物架5以及固定门302上皆使用螺栓固定安装有防护网301，能够使水雾和紫外线可以较好的接触到蔬菜，第一箱体1的正面使用螺栓通过铰链活动安装有箱门103，能够方便对第一箱体1的内部装置进行操作，箱门103上使用螺栓固定安装有窗口104，能够方便观察内部的工作情况，制冷箱10的底部使用螺栓固定安装有移动轮1001，能够使工作人员可以较为方便的移动本装置，移动轮1001上带有脚刹功能，可以进行固定，提高本装置的稳定性，不易发生滑动。

[0028] 工作原理：在使用该蔬菜专用的能够保湿的保鲜设备时，首先通过移动轮1001将本装置移动到合适位置，然后通过注水口201将储水仓4注入水，然后将蔬菜放置在第一置物架3与第二置物架5内，然后关上固定门302，使蔬菜不易滑落，然后关上箱门103，然年后启动型号为CPS-20L水泵9，使水泵9抽取储水仓4内的水输送到喷雾管6内，通过喷雾头601喷出水雾到蔬菜上进行保湿，然后启动型号为57BYGH5330电机12，使电机12通过第二皮带轮传动机构1202带动第一转杆8转动，从而使第一转杆8能够通过第一皮带轮传动机构1201带动第二转杆13转动，从而能够带动第一置物架3与第二置物架5转动，使水雾能够均匀的撒在蔬菜上，提高了保湿效果，然后启动紫外线灯组件7，通过照射紫外线对蔬菜进行杀菌消毒，使蔬菜不易较快发生腐败，然后启动制冷箱10产出冷气通过出风口101将冷气输送到

第一箱体1内，对蔬菜进行保鲜，方便快捷，以上便完成该蔬菜专用的能够保湿的保鲜设备的一系列操作。

[0029] 对于本领域技术人员而言，显然本实用新型不限于上述示范性实施例的细节，而且在不背离本实用新型的精神或基本特征的情况下，能够以其他的具体形式实现本实用新型。因此，无论从哪一点来看，均应将实施例看作是示范性的，而且是非限制性的，本实用新型的范围由所附权利要求而不是上述说明限定，因此旨在将落在权利要求的等同要件的含义和范围内的所有变化囊括在本实用新型内。不应将权利要求中的任何附图标记视为限制所涉及的权利要求。

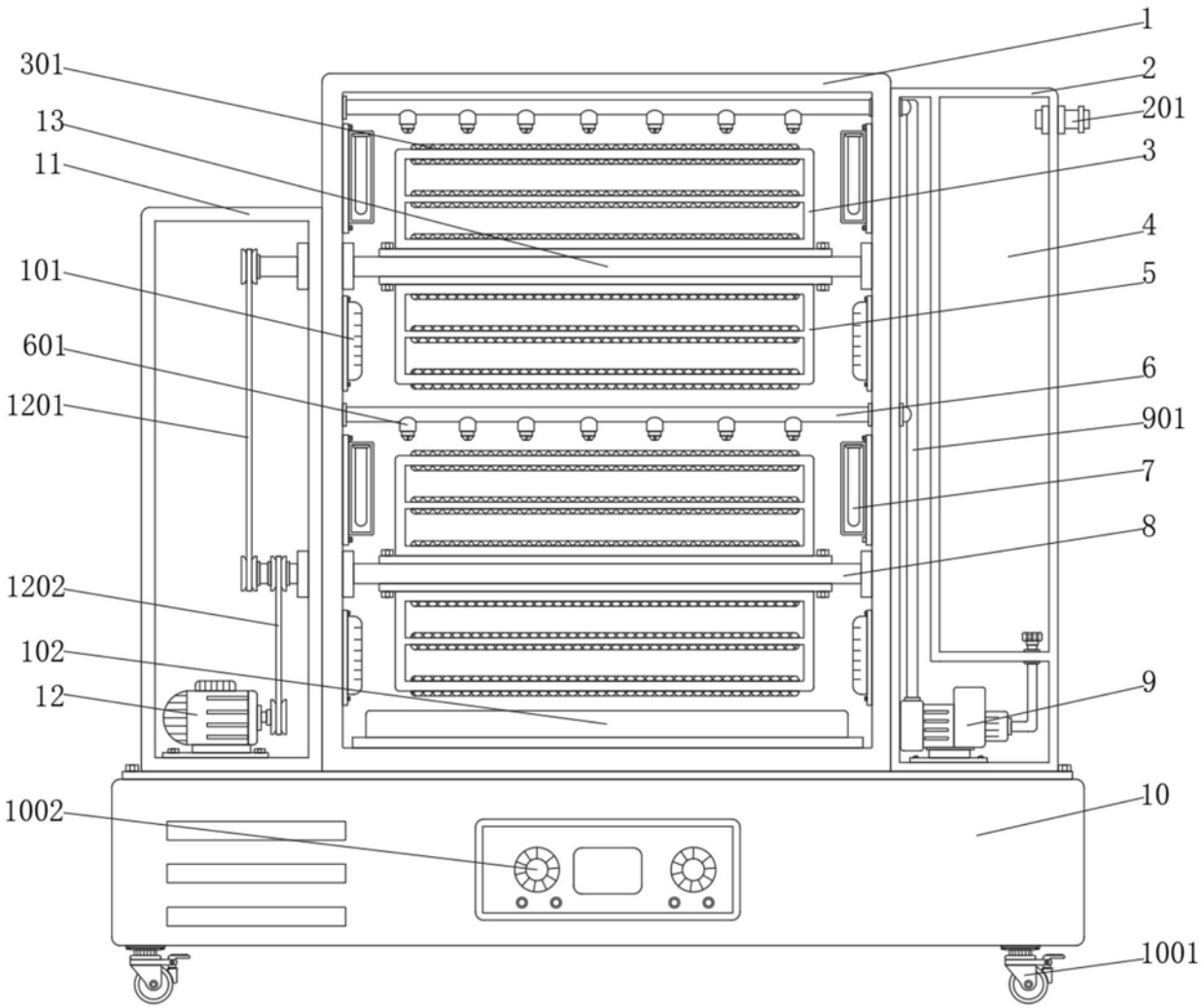
1
2
201
3
4
5
6
901
7
8
9
10
1001
301
13
11
101
601
1201
1202
102
12
1002

图1

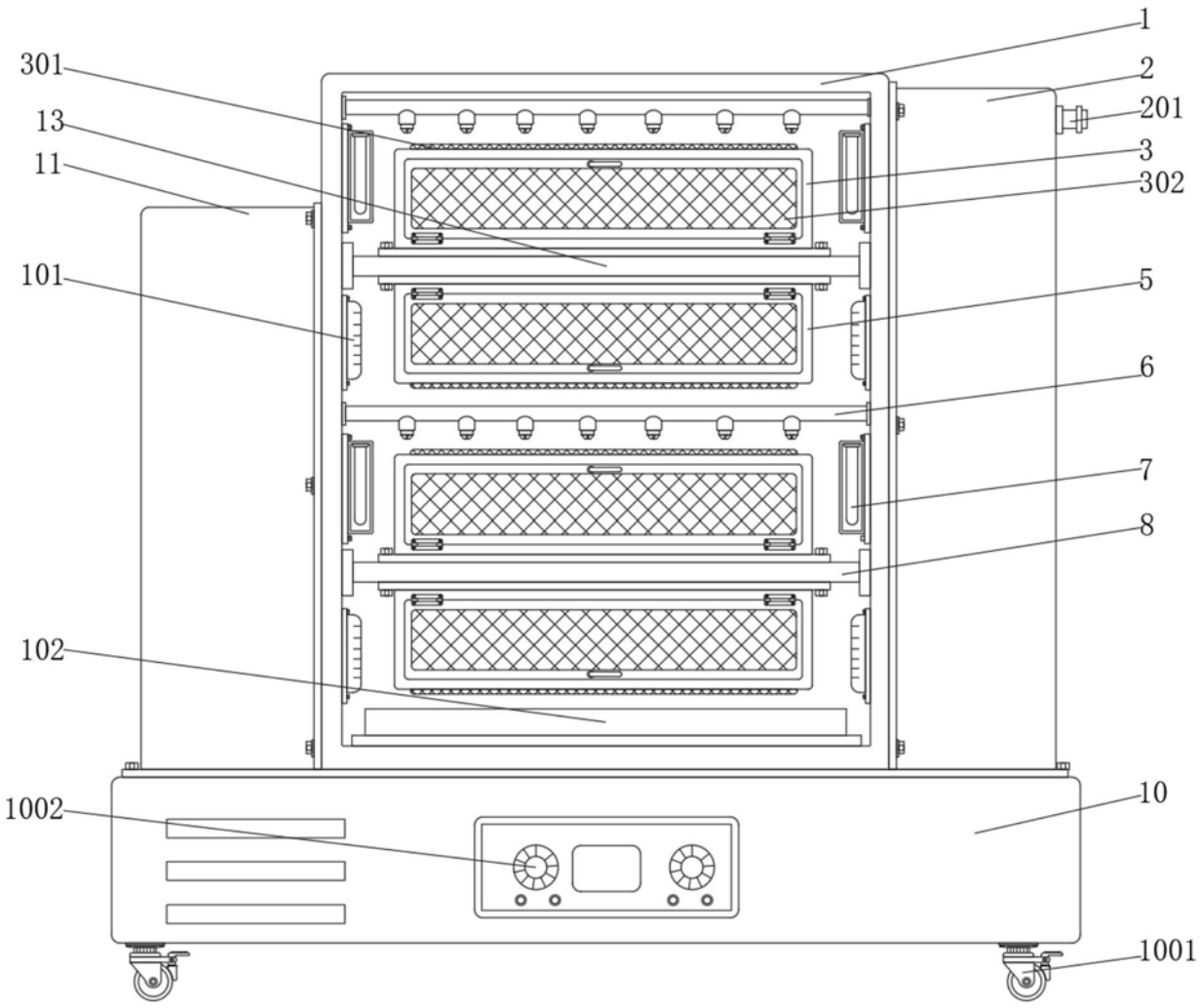

图2

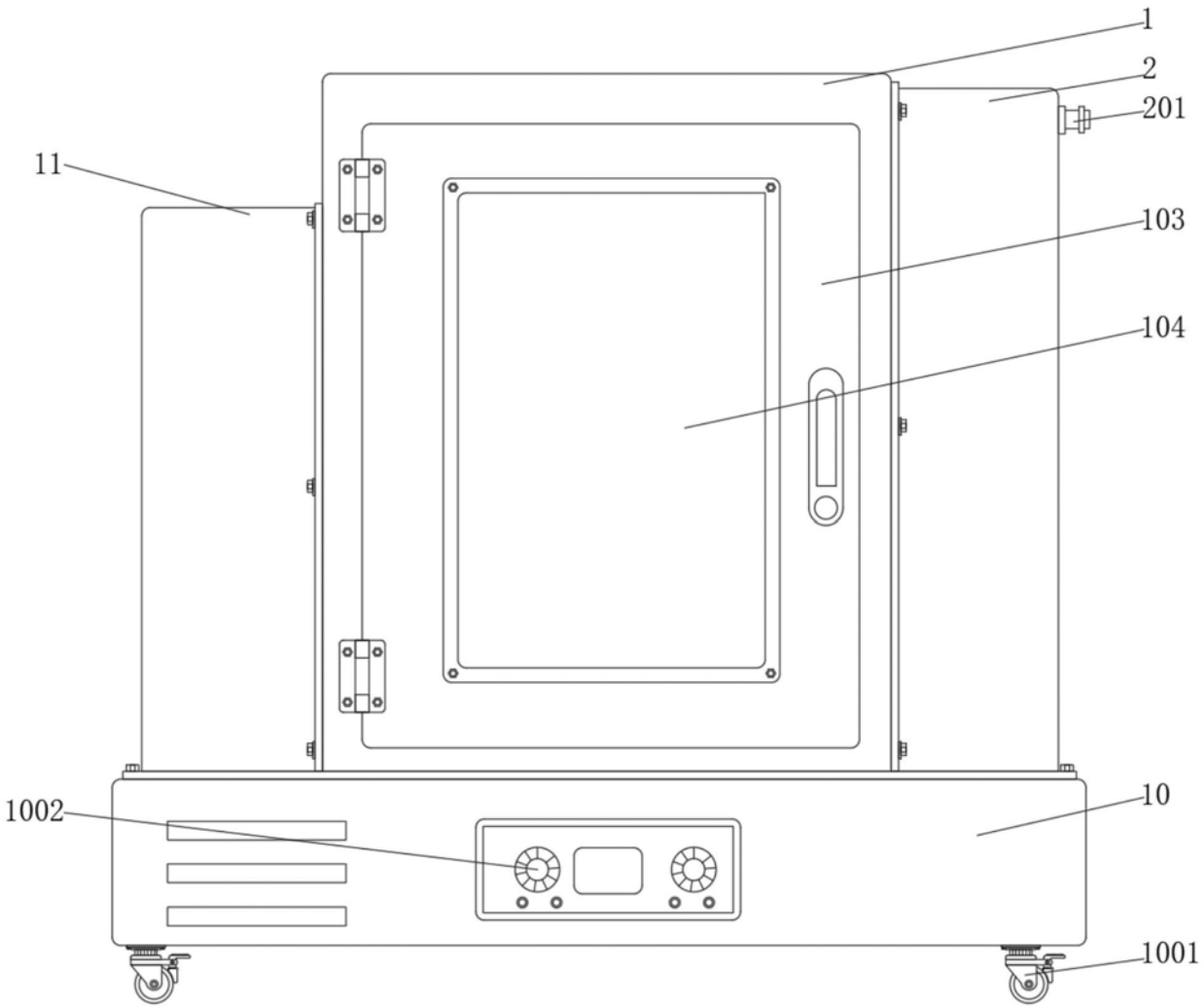

图3

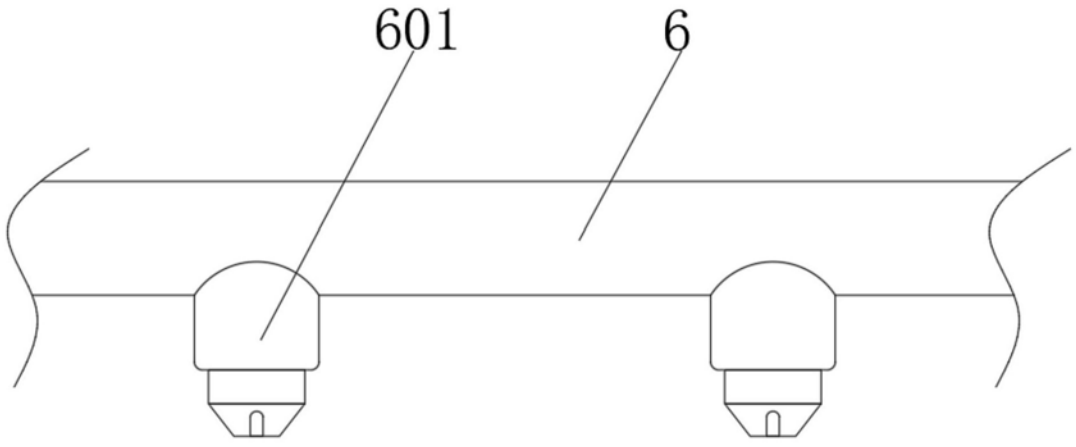

图4