(19)中华人民共和国国家知识产权局

(12)实用新型专利

(10)授权公告号 CN 203073558 U
(45)授权公告日 2013.07.24

(21)申请号 201220680267.6

(22)申请日 2012.12.11

(73)专利权人 朱有权
地址 404611 重庆市奉节县康坪乡小湾村四组

(72)发明人 朱有权 刘建吉 骆太彬

(74)专利代理机构 重庆为信知识产权代理事务所（普通合伙） 50216
代理人 张文军

(51)Int.Cl.
A47B 7/02(2006.01)
A47B 3/06(2006.01)
A47B 31/00(2006.01)

权利要求书1页 说明书2页 附图1页

(54)实用新型名称

一种带抽屉的塔式餐桌

(57)摘要

本实用新型公开了一种带抽屉的塔式餐桌，包括桌腿，其关键在于：所述桌腿上端支撑有至少两层桌面，所述上一层的桌面通过台基支撑固定在下一层的桌面中央，且上一层的桌面的尺寸小于下一层的桌面，各层桌面的底端设置有抽屉，各层桌面间的垂直距离大于20cm，所述台基为圆形台基或方形台基。本实用新型大幅提高了桌面堆放碗盘的能力，且能满足不同用餐量的需要，提高了桌面的利用率，便于储物或用餐垃圾的堆放。

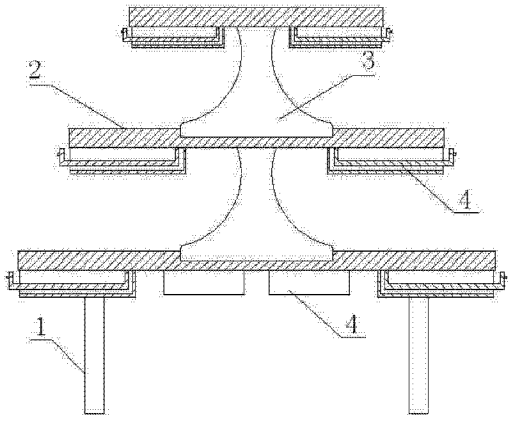

CN 203073558 U

1. 一种带抽屉的塔式餐桌，包括桌腿 (1)，其特征在于：所述桌腿 (1) 上端支撑有至少两层桌面 (2)，且上一层的桌面 (2) 的尺寸小于下一层的桌面 (2)，所述上一层的桌面 (2) 通过台基 (3) 支撑在下一层的桌面 (2) 中央，所述各层桌面 (2) 的底端设置有抽屉 (4)。

2. 根据权利要求 1 所述一种带抽屉的塔式餐桌，其特征在于：所述桌腿 (1) 上端支撑有三或四层桌面 (2)，各层所述桌面 (2) 间的垂直距离大于 20cm。

3. 根据权利要求 1 所述一种带抽屉的塔式餐桌，其特征在于：所述台基 (3) 为圆形台基或方形台基。

一种带抽屉的塔式餐桌

技术领域

[0001] 本实用新型涉及一种餐桌，具体地说，尤其涉及一种带抽屉的塔式餐桌。

背景技术

[0002] 餐桌在日常生活中被广泛使用，但在宴会上，很多餐桌的面积过小，无法堆放过多的碗和盘子，特别是在人多的时候，盘子和碗很容易被打翻。但如果桌面过大，放置在桌面中间的菜就难以伸到，需要人站立起来夹菜，很不雅观，而现有的餐桌功能单一，在用餐时产生的垃圾摆在桌上给人带来不便，同时不雅观。

实用新型内容

[0003] 本实用新型目的在于提供一种带抽屉的塔式餐桌，能够储物和装垃圾且大幅提高桌面堆放碗盘的能力。

[0004] 为达到上述目的，本实用新型提供了一种带抽屉的塔式餐桌，包括桌腿，其关键在于：所述桌腿上端支撑有至少两层桌面，所述上一层的桌面通过台基支定在下一层的桌面中央，且上一层的桌面的尺寸小于下一层的桌面，各层桌面的底端设置有抽屉。

[0005] 本实用新型充分利用桌面的空高，增加载物面积，大幅提高了桌面堆放碗盘的能力，设置的抽屉可以用于临时储物，或者在没有垃圾桶的情况下将用餐产生的垃圾放入抽屉中，避免了桌子上一片狼藉的现象。

[0006] 上述台基呈圆形或方形，该台基上端固定上一层的桌面，所述台基下端插入下一层桌面上所开相适配的凹槽内，或者所述台基下端由下一层桌面上的凸台支撑，台基下端设有与该凸台适配的槽。

[0007] 各层桌台之间通过凹槽或者凸台限位，提高了整体结构的稳定性，同时，各层桌台能够快速拆卸，也便于满足不同用餐量的需要。

[0008] 可以根据用餐情况，增加第三层，设置第四层桌面，各层桌面间的垂直距离大于20cm，保证了餐具能摆放和夹菜方便。

[0009] 本实用新型的有益效果是：大幅提高了桌面堆放碗盘的能力，且能满足不同用餐量的需要，提高了桌面的利用率，便于储物或用餐垃圾的堆放。

附图说明

[0010] 图 1 为本实用新型的结构示意图。

具体实施方式

[0011] 下面结合附图和实施例对本实用新型作进一步说明：

[0012] 如图 1 所示，一种带抽屉的塔式餐桌，包括桌腿 1，所述桌腿 1 上端支撑有三层桌面 2，各层所述桌面 2 间的垂直距离大于 20cm，且上一层的桌面 2 的尺寸小于下一层的桌面 2，所述上一层的桌面 2 通过台基 3 支撑固定在下一层的桌面 2 中央，所述各层桌面 2 的底端

靠近桌边位置设置有抽屉 4，本例中台基 3 为圆形台基。

[0013] 以上所述仅为本实用新型的较佳实施例而已，并不用以限制本实用新型，凡在本实用新型的精神和原则之内所作的任何修改、等同替换和改进等，均应包含在本实用新型的保护范围之内。

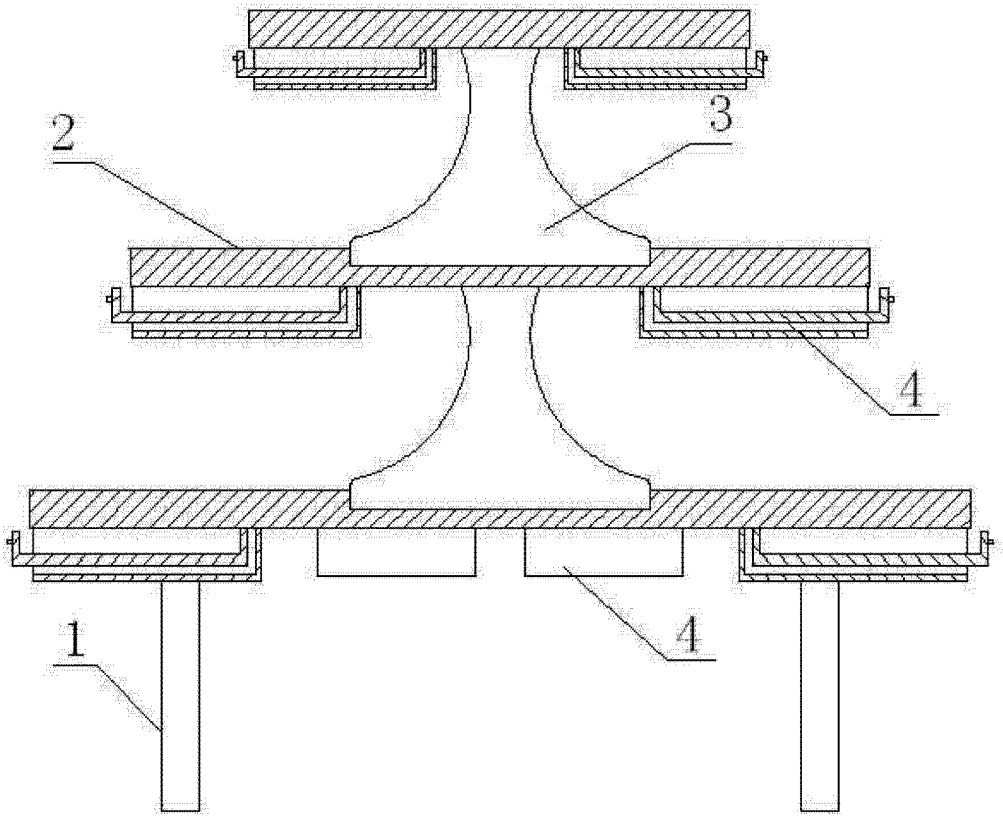

图 1