(19)国家知识产权局

(12)实用新型专利

(10)授权公告号 CN 221636524 U
(45)授权公告日 2024.09.03

(21)申请号 202323075594.6

(22)申请日 2023.11.15

(73)专利权人 贾丽娜
地址 137000 吉林省白城市北区幸福街道十二委十七组

(72)发明人 汤建民 刘艳芳 李政波 贾丽娜 欧阳宇楠 杨莹 闫晓秋 王爱军

(74)专利代理机构 徐州知创智行专利代理事务所(普通合伙) 32796
专利代理师 韩尧

(51)Int.Cl.
A61G 13/12(2006.01)
A61M 5/14(2006.01)

权利要求书1页 说明书3页 附图4页

(54)实用新型名称

一种烧伤科手术用肢体牵引装置

(57)摘要

本实用新型公开了一种烧伤科手术用肢体牵引装置,属于医疗器械技术领域,包括箱体,所述箱体内固定连接有气缸,所述气缸的输出端固定连接有推杆,所述推杆贯穿滑动连接于箱体内,所述推杆远离气缸的一端设有长板,所述长板的底部一端固定连接有电机,所述电机的输出端固定连接有双向螺纹杆,所述长板的一端远离电机的一端设有固定块,所述双向螺纹杆转动连接于固定块上,本实用新型通过通过自锁万向轮更为方便移动,通过气缸与推杆可以带动长板升高,同时通过电机与双向螺纹杆可以带动连接块进行位置调节,根据不同身高的患者进行更为精确的调节,使医生使用七年更为方便,使本装置更为人性化。

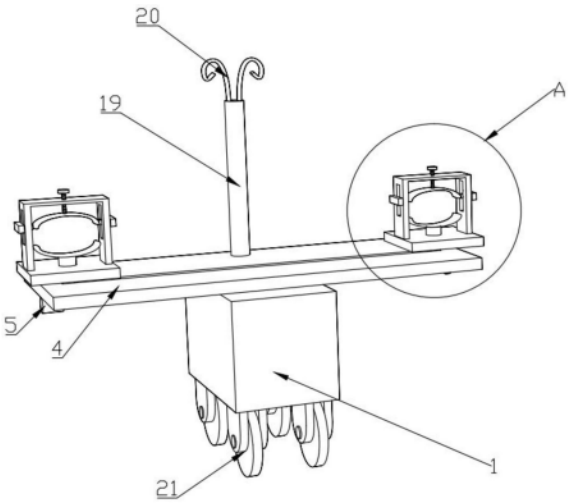

CN 221636524 U

1.一种烧伤科手术用肢体牵引装置,包括箱体(1),其特征在于:所述箱体(1)内固定连接有气缸(2),所述气缸(2)的输出端固定连接有推杆(3),所述推杆(3)贯穿滑动连接于箱体(1)内,所述推杆(3)远离气缸(2)的一端设有长板(4),所述长板(4)的底部一端固定连接有电机(5),所述电机(5)的输出端固定连接有双向螺纹杆(6),所述长板(4)的一端远离电机(5)的一端设有固定块(7),所述双向螺纹杆(6)转动连接于固定块(7)上。

2.根据权利要求1所述的一种烧伤科手术用肢体牵引装置,其特征在于:所述双向螺纹杆(6)的两端分别转动连接有连接块(8),所述长板(4)上设有滑槽一(9),所述连接块(8)贯穿滑动连接于滑槽一(9)内。

3.根据权利要求2所述的一种烧伤科手术用肢体牵引装置,其特征在于:所述连接块(8)的一端固定连接有安装板(10),所述安装板(10)上设有竖板(11),所述竖板(11)的顶部设有顶板(12),所述顶板(12)上贯穿转动连接有螺纹杆一(13),所述螺纹杆一(13)的底部转动连接有上夹块(14),所述上夹块(14)的两端分别设有滑块(16),所述竖板(11)上设有滑槽二(15),所述滑块(16)滑动连接于滑槽二(15)内。

4.根据权利要求3所述的一种烧伤科手术用肢体牵引装置,其特征在于:所述安装板(10)上固定连接有支撑柱(17),所述支撑柱(17)上固定连接有下夹块(18)。

5.根据权利要求4所述的一种烧伤科手术用肢体牵引装置,其特征在于:所述长板(4)上固定连接有圆杆(19),所述圆杆(19)的顶部设有挂钩(20)。

6.根据权利要求5所述的一种烧伤科手术用肢体牵引装置,其特征在于:所述箱体(1)的底部固定连接有自锁万向轮(21),所述自锁万向轮(21)设有四个。

7.根据权利要求6所述的一种烧伤科手术用肢体牵引装置,其特征在于:所述下夹块(18)位于上夹块(14)的正下方,所述上夹块(14)与下夹块(18)上分别设有海绵保护垫。

一种烧伤科手术用肢体牵引装置

技术领域

[0001] 本实用新型涉及医疗器械技术领域,具体是指一种烧伤科手术用肢体牵引装置。

背景技术

[0002] 在临床手术作业中,经常需要根据患者实际的病情对不同的患处进行展开作业,当医护人员需要给烧伤科患者进行手术时,医护人员需要将患者的肢体进行牵引处理,以此让患者的肢体让开手术部位,目前,传统的牵引方式是通过牵引绳对患者的肢体进行牵引处理,因此在医生手术时,肢体会发生移动,不方便医生手术现有的手术支撑器在使用的过程中不能够很好地进行固定,容易发生偏移,并且结构较为固定单一,不便于对患者肢体的放置高度进行调节,并且不能够将患者肢体很好的放置在放置槽的内部。

实用新型内容

[0003] 本实用新型解决上述背景技术中的技术问题,提供一种烧伤科手术用肢体牵引装置。

[0004] 为解决上述技术问题本实用新型提供的技术方案为:

[0005] 一种烧伤科手术用肢体牵引装置,包括箱体,所述箱体内固定连接有气缸,所述气缸的输出端固定连接有推杆,所述推杆贯穿滑动连接于箱体内,所述推杆远离气缸的一端设有长板,所述长板的底部一端固定连接有电机,所述电机的输出端固定连接有双向螺纹杆,所述长板的一端远离电机的一端设有固定块,所述双向螺纹杆转动连接于固定块上。

[0006] 优选的,所述双向螺纹杆的两端分别转动连接有连接块,所述长板上设有滑槽一,所述连接块贯穿滑动连接于滑槽一内。

[0007] 优选的,所述连接块的一端固定连接有安装板,所述安装板上设有竖板,所述竖板的顶部设有顶板,所述顶板上贯穿转动连接有螺纹杆一,所述螺纹杆一的底部转动连接有上夹块,所述上夹块的两端分别设有滑块,所述竖板上设有滑槽二,所述滑块滑动连接于滑槽二内。

[0008] 优选的,所述安装板上固定连接有支撑柱,所述支撑柱上固定连接有下夹块。

[0009] 优选的,所述长板上固定连接有圆杆,所述圆杆的顶部设有挂钩。

[0010] 优选的,所述箱体的底部固定连接有自锁万向轮,所述自锁万向轮设有四个。

[0011] 优选的,所述下夹块位于上夹块的正下方,所述上夹块与下夹块上分别设有海绵保护垫。

[0012] 采用以上结构,本实用新型具有如下优点:

[0013] 1、本实用新型通过通过自锁万向轮更为方便移动,通过气缸与推杆可以带动长板升高,同时通过电机与双向螺纹杆可以带动连接块进行位置调节,根据不同身高的患者进行更为精确的调节,使医生使用七年更为方便,使本装置更为人性化。

[0014] 2、本实用新型通过通过圆杆上的挂钩方便患者进行吊水,无需再使用吊水架,节省空间,并通过旋转螺纹杆一调节上夹块的高度,可以根据不同的患者对其进行固定,同时

上夹块与下夹块上的海绵保护垫对患者进行一定的保护。

[0015] 上述概述仅仅是为了说明书的目的,并不意图以任何方式进行限制。除上述描述的示意性的方面、实施方式和特征之外,通过参考附图和以下的详细描述,本实用新型进一步的方面、实施方式和特征将会是容易明白的。

附图说明

[0016] 为了更清楚地说明本申请实施例或现有技术中的技术方案,下面将对实施例或有技术描述中所需要使用的附图作简单地介绍,显而易见地,下面描述中的附图仅仅是本申请的一些实施例,对于本领域普通技术人员来讲,在不付出创造性劳动的前提下,还可以根据这些附图获得其他的附图。

[0017] 图1是本实用新型一种烧伤科手术用肢体牵引装置结构示意图;

[0018] 图2是本实用新型一种烧伤科手术用肢体牵引装置的主视图;

[0019] 图3是本实用新型一种烧伤科手术用肢体牵引装置的剖视图;

[0020] 图4是图1中的A处放大图;

[0021] 如图所示:1、箱体;2、气缸;3、推杆;4、长板;5、电机;6、双向螺纹杆;7、固定块;8、连接块;9、滑槽一;10、安装板;11、竖板;12、顶板;13、螺纹杆一;14、上夹块;15、滑槽二;16、滑块;17、支撑柱;18、下夹块;19、圆杆;20、挂钩;21、自锁万向轮。

具体实施方案

[0022] 下面详细描述本申请的实施例,实施例的示例在附图中示出,其中自始至终相同或类似的标号表示相同或类似的元件或具有相同或类似功能的元件。下面通过参考附图描述的实施例是示例性的,仅用于解释本申请,而不能理解为对本申请的限制。

[0023] 在本申请的描述中,需要说明的是,除非另有明确的规定和限定,术语“安装”、“相连”、“连接”应做广义理解,例如,可以是固定连接,也可以是可拆卸连接,或一体地连接;可以是机械连接,也可以是电连接;可以是直接相连,也可以通过中间媒介间接相连,可以是两个元件内部的连通或两个元件的相互作用关系。对于本领域的普通技术人员而言,可以根据具体情况理解上述术语在本申请中的具体含义。

[0024] 下面结合全文对本实用新型做进一步的详细说明:

[0025] 结合附图1至图4,一种烧伤科手术用肢体牵引装置,包括箱体1,箱体1内固定连接有气缸2,气缸2的输出端固定连接有推杆3,推杆3贯穿滑动连接于箱体1内,推杆3远离气缸2的一端设有长板4,长板4的底部一端固定连接有电机5,电机5的输出端固定连接有双向螺纹杆6,长板4的一端远离电机5的一端设有固定块7,双向螺纹杆6转动连接于固定块7上,通过通过自锁万向轮21更为方便移动,通过气缸2与推杆3可以带动长板4升高,同时通过电机5与双向螺纹杆6可以带动连接块8进行位置调节,根据不同身高的患者进行更为精确的调节,使医生使用七年更为方便,使本装置更为人性化。

[0026] 其中,双向螺纹杆6的两端分别转动连接有连接块8,长板4上设有滑槽一9,连接块8贯穿滑动连接于滑槽一9内,连接块8的一端固定连接有安装板10,安装板10上设有竖板11,竖板11的顶部设有顶板12,顶板12上贯穿转动连接有螺纹杆一13,螺纹杆一13的底部转动连接有上夹块14,上夹块14的两端分别设有滑块16,竖板11上设有滑槽二15,滑块16滑动

连接于滑槽二15内,安装板10上固定连接有支撑柱17,支撑柱17上固定连接有下夹块18,长板4上固定连接有圆杆19,圆杆19的顶部设有挂钩20,箱体1的底部固定连接有自锁万向轮21,自锁万向轮21设有四个,下夹块18位于上夹块14的正下方,上夹块14与下夹块18上分别设有海绵保护垫,本实用新型通过通过圆杆19上的挂钩20方便患者进行吊水,无需再使用吊水架,节省空间,并通过旋转螺纹杆一13调节上夹块14的高度,可以根据不同的患者对其进行固定,同时上夹块14与下夹块18上的海绵保护垫对患者进行一定的保护。

[0027] 本实用新型工作原理:在使用时,通过自锁万向轮21件本装置推至使用处,然后根据患者的身高体型依次启动气缸2与电机5,启动气缸2使,通过推杆3带动长板4上升,启动电机5使带动双向螺纹杆6在固定块7上旋转使两个连接块8在滑槽一9内同时向中间移动,然后旋转螺纹杆一13,带动上夹块14向下移动,此时滑块16在滑槽二15中向下滑动,夹紧患者的肢体,然后便可以进行手术,并通过圆杆19上的挂钩20对患者进行输液。

[0028] 以上对本实用新型及其实施方式进行了描述,这种描述没有限制性,全文中所示的也只是本实用新型的实施方式之一,实际的结构并不局限于此。总而言之如果本领域的普通技术人员受其启示,在不脱离本实用新型创造宗旨的情况下,不经创造性的设计出与该技术方案相似的结构方式及实施例,均应属于本实用新型的保护范围。

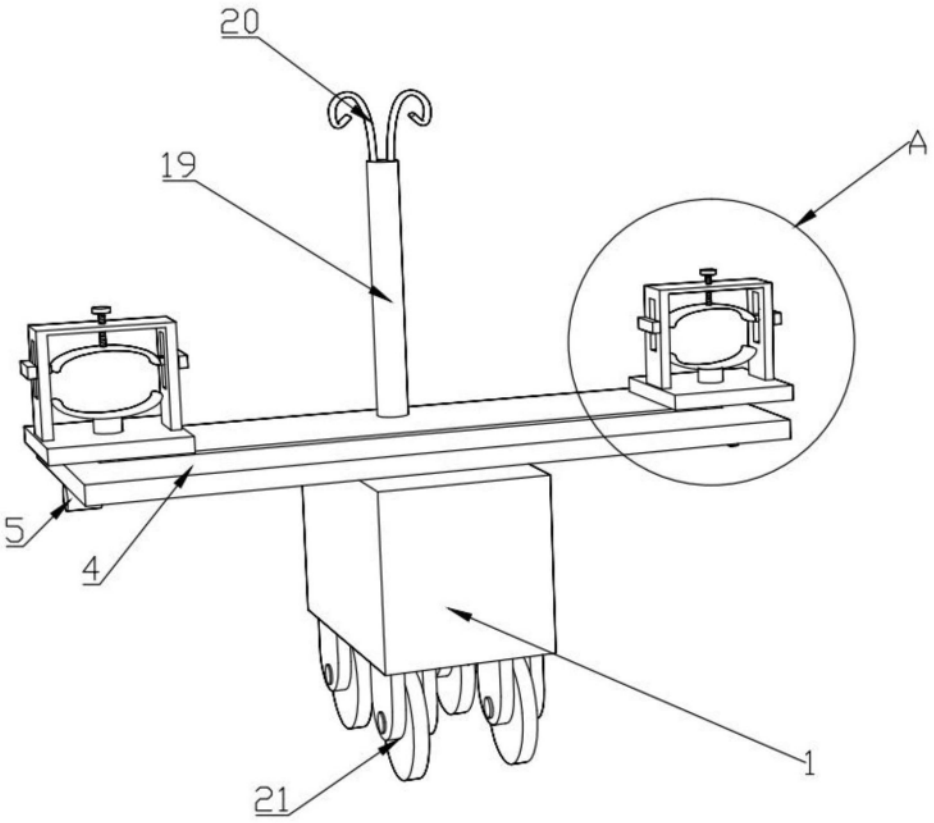

图1

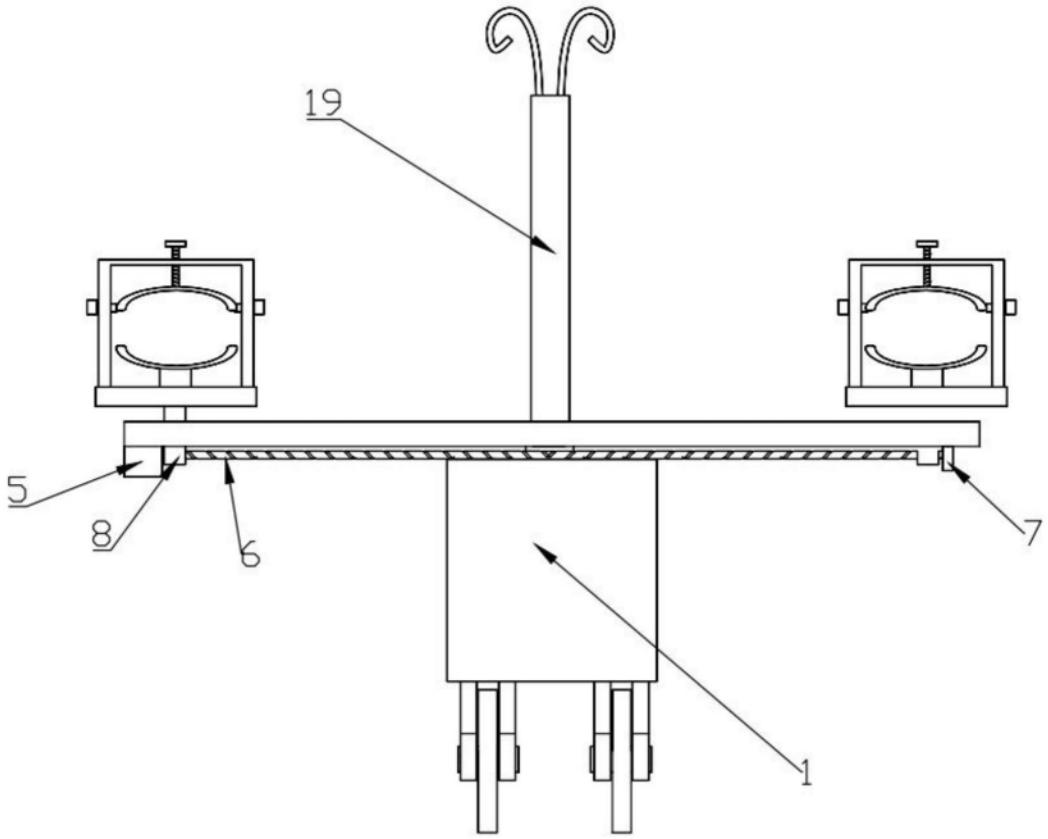

图2

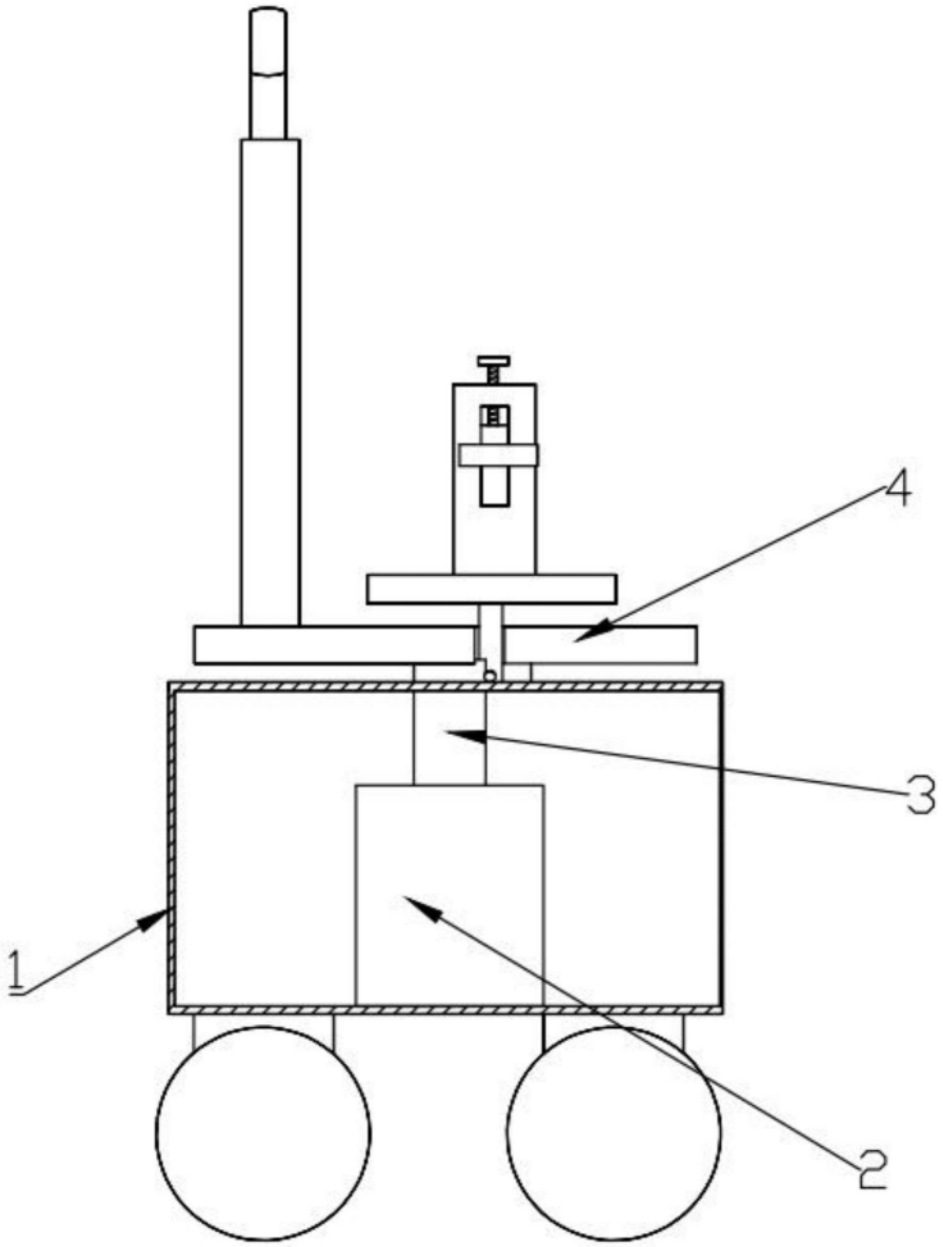

图3

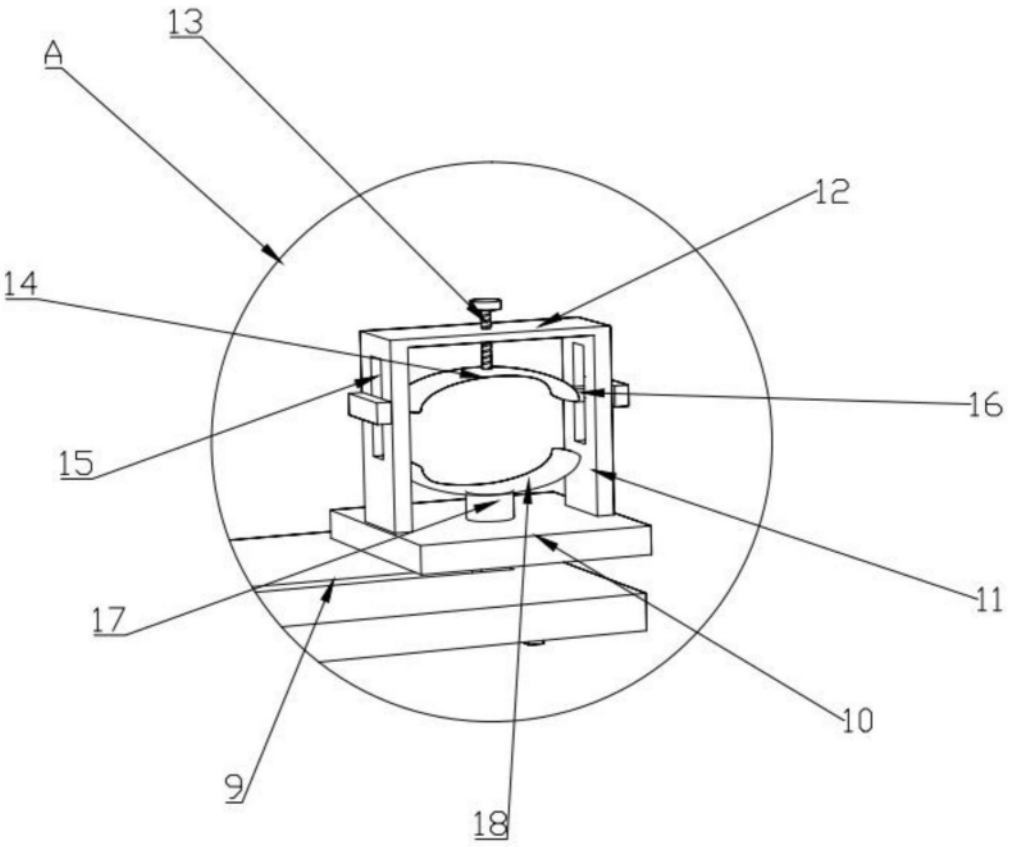

图4