(19)中华人民共和国国家知识产权局

(12)实用新型专利

(10)授权公告号 CN 204552540 U
(45)授权公告日 2015.08.12

(21)申请号 201520116780.6

(22)申请日 2015.02.26

(73)专利权人 柳州林道轻型木结构制造有限公司
地址 545500 广西壮族自治区柳州市三江县职业中学旁

(72)发明人 颜军

(74)专利代理机构 柳州市集智专利商标事务所 45102
代理人 韦永青

(51)Int.Cl.
E06B 5/20(2006.01)
E06B 3/70(2006.01)

(ESM)同样的发明创造已同日申请发明专利

权利要求书1页 说明书1页 附图2页

(54)实用新型名称

隔音复合木门

(57)摘要

本实用新型公开了一种隔音复合木门，涉及门业制造技术领域；包括装饰表层、木质面层和填充芯层，所述填充芯层设置在所述木质面层之间，所述填充芯层由隔音板和隔音材料组成。本实用新型可以解决目前复合木门隔音效果差的问题。

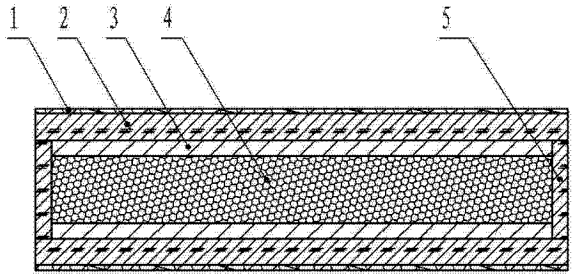

CN 204552540 U

1. 一种隔音复合木门，包括装饰表层（1）、木质面层（2）和填充芯层，所述填充芯层设置在所述木质面层（2）之间，其特征在于：所述填充芯层由隔音板（3）和隔音材料（4）组成。

2. 根据权利要求 1 所述的隔音复合木门，其特征在于：所述隔音板（3）为石膏板，所述隔音材料（4）为隔音毡或隔音棉。

3. 根据权利要求 1 或 2 所述的隔音复合木门，其特征在于：所述填充芯层的两端设有封板（5）。

隔音复合木门

技术领域

[0001] 本实用新型涉及门业制造技术领域，尤其是一种具有较好隔音效果的复合木门。

背景技术

[0002] 目前我国建筑领域中使用的木质门一般分为原木门和填充式复合木门，原木门由于全部由木材制造，需消耗大量的森林资源，在日益注重环保的今天，原木门逐渐被填充式复合门所取代，原木门现多用在少数高档建筑中；填充式复合木门的表面装饰层一般为贴纸、木皮，面层为实木制成，芯层填充的材料一般为碎木屑、边角料、纸质材料等，这种木门虽可以降低木门的制造成本，减少木材消耗，但由于芯层填充的材料多为轻质材料，存在隔音效果差、易受潮等问题。

发明内容

[0003] 本实用新型的目的是提供一种隔音复合木门，它以解决目前复合木门隔音效果差的问题。

[0004] 为了解决上述问题，本实用新型采用的技术方案是：

[0005] 一种隔音复合木门，包括装饰表层、木质面层和填充芯层，所述填充芯层设置在所述木质面层之间，所述填充芯层由隔音板和隔音材料组成。

[0006] 以上技术方案中，进一步的方案可以是：所述隔音板为石膏板，所述隔音材料为隔音毡或隔音棉。

[0007] 进一步的：所述填充芯层的两端设有封板。

[0008] 由于采用了上述技术方案，本实用新型与现有技术相比具有如下有益效果：本实用新型的芯层由隔音性能较好的石膏板、隔音材料制成，整个复合木门的隔音效果良好。

附图说明

[0009] 图 1 是本实用新型主视图。

[0010] 图 2 是图 1 的 A-A 处剖视图。

具体实施方式

[0011] 下面结合附图和实施例对本实用新型做进一步详述：

[0012] 这种隔音复合木门，如图 1~ 图 2 所示，包括装饰表层 1、木质面层 2 和填充芯层，填充芯层设置在木质面层 2 之间，其中装饰表层 1 为木皮，通过粘合剂贴在木质面层 2 的外侧，木质面层 2 为原木或由原木边角料制成的指接拼板，本实施例中木质面层 2 为原木；填充芯层的两端设有封板 5，填充芯层由隔音板 3 和隔音材料 4 组成；隔音板 3 为石膏板，本实施例中，隔音材料 4 为隔音毡，在其它实施例中，隔音材料还可以是隔音棉、玻璃纤维板、硅酸钙板等。

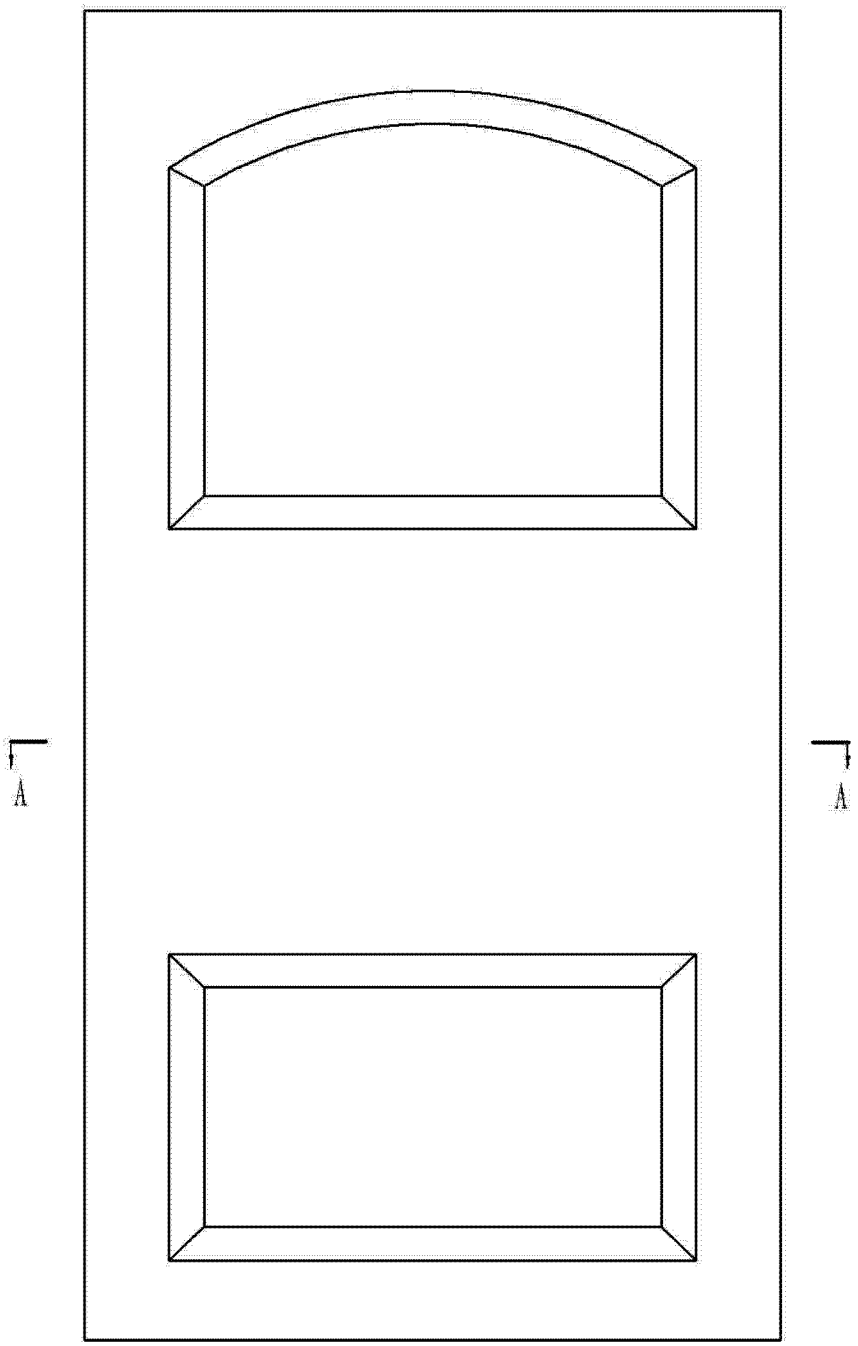

图 1

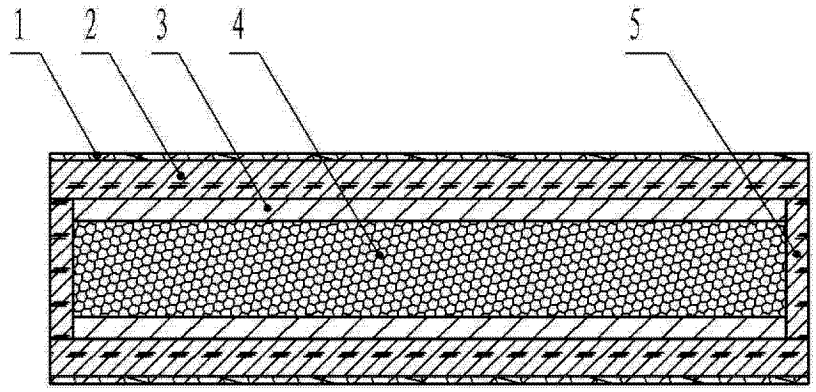

图 2