(19)中华人民共和国国家知识产权局

(12)实用新型专利

(10)授权公告号 CN 203917514 U
(45)授权公告日 2014.11.05

(21)申请号 201420340145.1

(22)申请日 2014.06.24

(73)专利权人 江苏九九重工机械集团有限公司
地址 226600 江苏省南通市海安县海安工业园区腰庄大道西侧618号

(72)发明人 解华 王宏来

(51)Int.Cl.
B21D 5/14(2006.01)

(ESM)同样的发明创造已同日申请发明专利

权利要求书1页 说明书2页 附图2页

(54)实用新型名称

一种卷板机的上托料板装置

(57)摘要

一种卷板机的上托料板装置，它涉及机械设备技术领域，它包含油缸(1)、托料横板(2)、托料支架(3)、托料纵板(4)，所述的油缸(1)和托料支架(3)通过螺钉设置在卷板机上，托料支架(3)上端通过螺钉设有托料横板(2)，托料横板(2)的一侧活动连接有托料纵板(4)，托料纵板(4)的下部与油缸(1)连接。它结构简单，操作方便，能够减少卷板时板料向下弯曲的现象，减少了次品率，提高了工作效率。

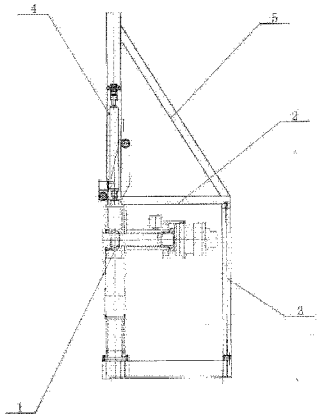

CN 203917514 U

1. 一种卷板机的上托料板装置，其特征在于它包含油缸 (1)、托料横板 (2)、托料支架 (3)、托料纵板 (4)，所述的油缸 (1) 和托料支架 (3) 通过螺钉设置在卷板机上，托料支架 (3) 上端通过螺钉设有托料横板 (2)，托料横板 (2) 的一侧活动连接有托料纵板 (4)，托料纵板 (4) 的下部与油缸 (1) 连接。

2. 根据权利要求 1 所述的一种卷板机的上托料板装置，其特征在于所述的托料横板 (2) 与托料纵板 (4) 之间设有加强筋 (5)。

一种卷板机的上托料板装置

技术领域：

[0001] 本实用新型涉及机械设备技术领域，具体涉及一种卷板机的上托料板。

背景技术：

[0002] 卷板机（也叫卷圆机）是一种用于对金属板料进行连续点弯曲的机床。按其结构可分为二辊卷板机、三辊卷板机和四辊卷板机。二辊卷板机多加工尺寸较小的料板，而四辊卷板机则通常用于加工大型料板，如船用钢板等。卷板机上辊在两下辊中央对称位置通过液压缸内的液压油作用于活塞作垂直升降运动，通过主减速机的末级齿轮带动两下辊齿轮啮合作旋转运动，为卷制板材提供扭矩。规格平整的塑性金属板通过卷板机的三根工作辊（二根下辊、一根上辊）之间，借助上辊的下压及下辊的旋转运动，使金属板经过多道次连续弯曲，产生永久性的塑性变形，卷制成所需要的圆筒、锥筒或它们的一部分。卷板机由于使用的领域不同，种类也就不同。从辊数上分三辊卷板机和四辊卷板机。三辊又分对称式三辊卷板机，水平下调式三棍卷板机，弧线下调式卷板机，上辊万能式三辊卷板机，液压数控卷板机。从传动上分机械式和液压式。现有的卷板机在卷制大直径的板料时，板料因为重力的原因会向下弯曲，造成卷板困难，成品率降低等现象。

实用新型内容：

[0003] 本实用新型的目的是提供一种卷板机的上托料板装置，它结构简单，操作方便，能够减少卷板时板料向下弯曲的现象，减少了次品率，提高了工作效率。

[0004] 为了解决背景技术所存在的问题，本实用新型是采用以下技术方案：它包含油缸、托料横板、托料支架、托料纵板，所述的油缸和托料支架通过螺钉设置在卷板机上，托料支架上端通过螺钉设有托料横板，托料横板的一侧活动连接有托料纵板，托料纵板的下部与油缸连接。

[0005] 所述的托料横板与托料纵板之间设有加强筋。

[0006] 本实用新型的工作原理：托料横板托住大直径板材，再通过油缸控制托料纵板上下移动，用于板材的上下位移。

[0007] 本实用新型具有以下有益效果：它结构简单，操作方便，能够减少卷板时板料向下弯曲的现象，减少了次品率，提高了工作效率。

附图说明：

[0008] 图 1 是本实用新型的结构示意图。

[0009] 图 2 是图 1 的右视图。

具体实施方式：

[0010] 参看图 1 和图 2，本具体实施方式是采用以下技术方案：它包含油缸 1、托料横板 2、托料支架 3、托料纵板 4，所述的油缸 1 和托料支架 3 通过螺钉设置在卷板机上，托料支架

3 上端通过螺钉设有托料横板 2，托料横板 2 的一侧活动连接有托料纵板 4，托料纵板 4 的下部与油缸 1 连接。

[0011] 所述的托料横板 2 与托料纵板 4 之间设有加强筋 5。

[0012] 本具体实施方式的工作原理：托料横板 2 托住大直径板材，再通过油缸 1 控制托料纵板 4 上下移动，用于板材的上下位移。

[0013] 本具体实施方式具有以下有益效果：它结构简单，操作方便，能够减少卷板时板料向下弯曲的现象，减少了次品率，提高了工作效率。

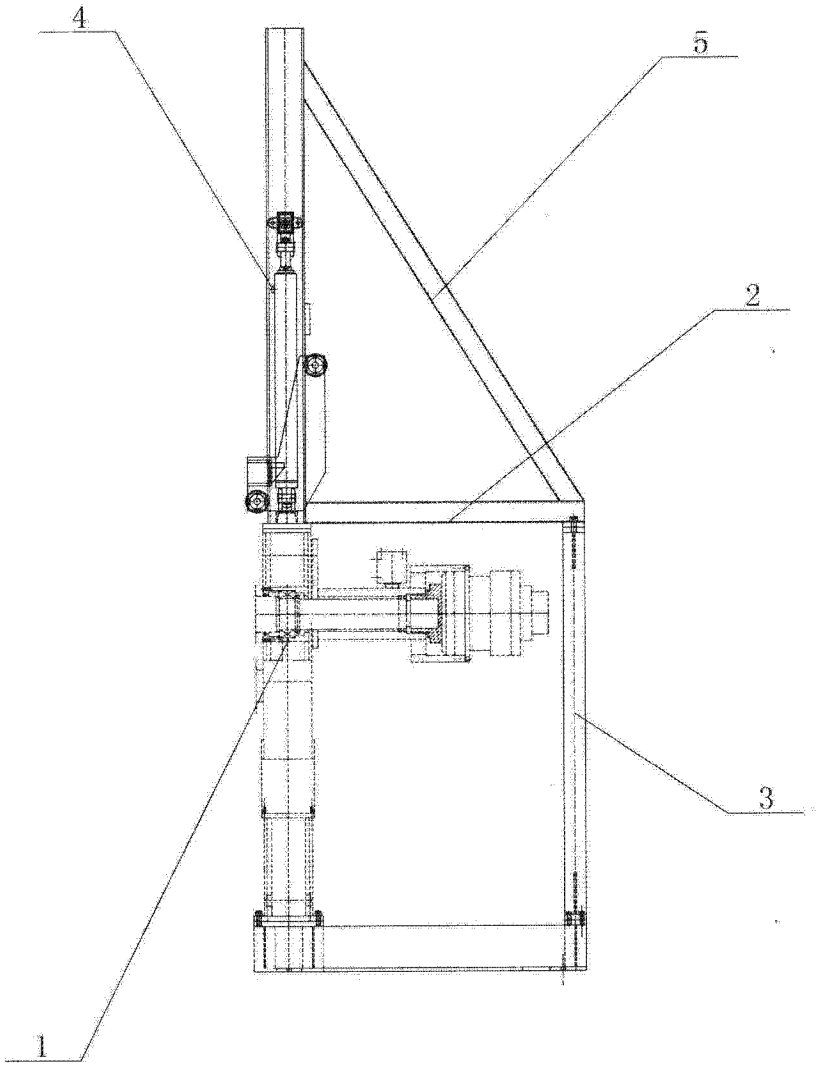

图 1

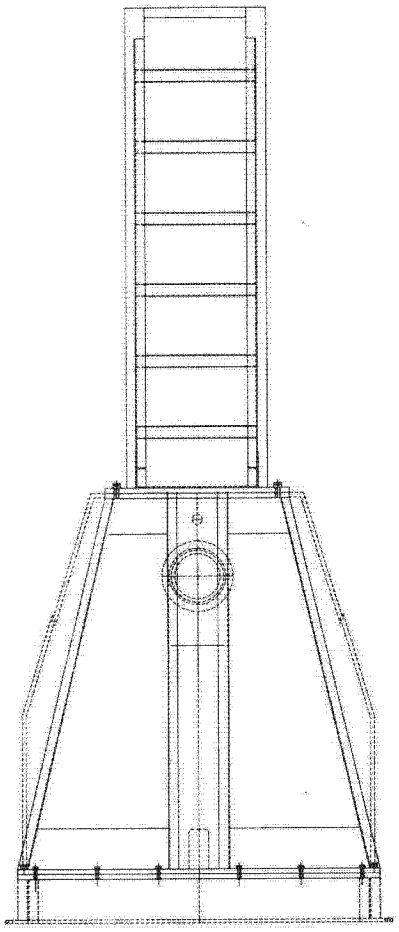

图 2