(19)中华人民共和国国家知识产权局

(12)实用新型专利

(10)授权公告号 CN 201978259 U
(45)授权公告日 2011.09.21

(21)申请号 201120038584.3

(22)申请日 2011.01.28

(73)专利权人 丁增芹
地址 266400 山东省胶南市人民医院

(72)发明人 丁增芹

(51)Int.Cl.
A61M 5/158(2006.01)

权利要求书 1 页 说明书 1 页 附图 1 页

(54)实用新型名称

输液固定器

(57)摘要

输液固定器，属于医疗用具技术领域。本实用新型的技术方案是：包括弧臂、吸盘和约束带，其特征是在弧臂上设有气囊垫。本实用新型结构简单，在给病人进行输液时能够牢固固定穿刺针头，减轻了护理人员的工作难度。

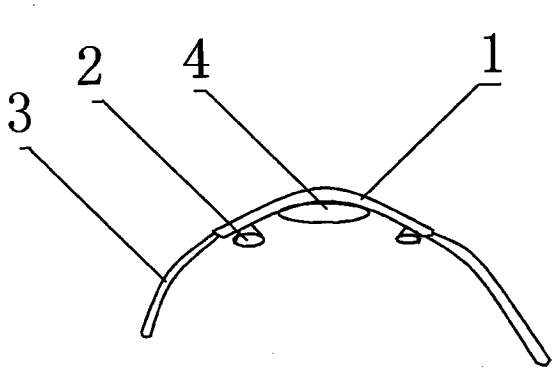

CN 201978259 U

1. 输液固定器，包括弧臂 (1)、吸盘 (2) 和约束带 (3)，其特征是：在弧臂 (1) 上设有气囊垫 (4)。

输液固定器

[0001] 技术领域：本实用新型属于医疗用具技术领域，具体地讲是一种输液固定器。

[0002] 背景技术：目前，临床上在给病人进行输液时大多用输液贴固定穿刺针，这种输液贴在病人稍有出汗或轻微活动就会脱落，从而导致穿刺针头移位，给护理人员增加了工作难度。

[0003] 发明内容：本实用新型的目的是提供一种在给病人进行输液时能够牢固固定穿刺针头的输液固定器。

[0004] 本实用新型的技术方案是：包括弧臂、吸盘和约束带，其特征是在弧臂上设有气囊垫。

[0005] 本实用新型的有益效果是：本实用新型结构简单，在给病人进行输液时能够牢固固定穿刺针头，减轻了护理人员的工作难度。

[0006] 附图说明：附图 1 为本实用新型的结构示意图。

[0007] 图中 1、弧臂，2、吸盘，3、约束带，4、气囊垫。

[0008] 具体实施方式：包括弧臂 1、吸盘 2 和约束带 3，其特征是在弧臂 1 上设有气囊垫 4。在给病人进行输液时，气囊垫 4 压迫针柄，吸盘 2 吸附在皮肤上并用约束带 3 固定即可。

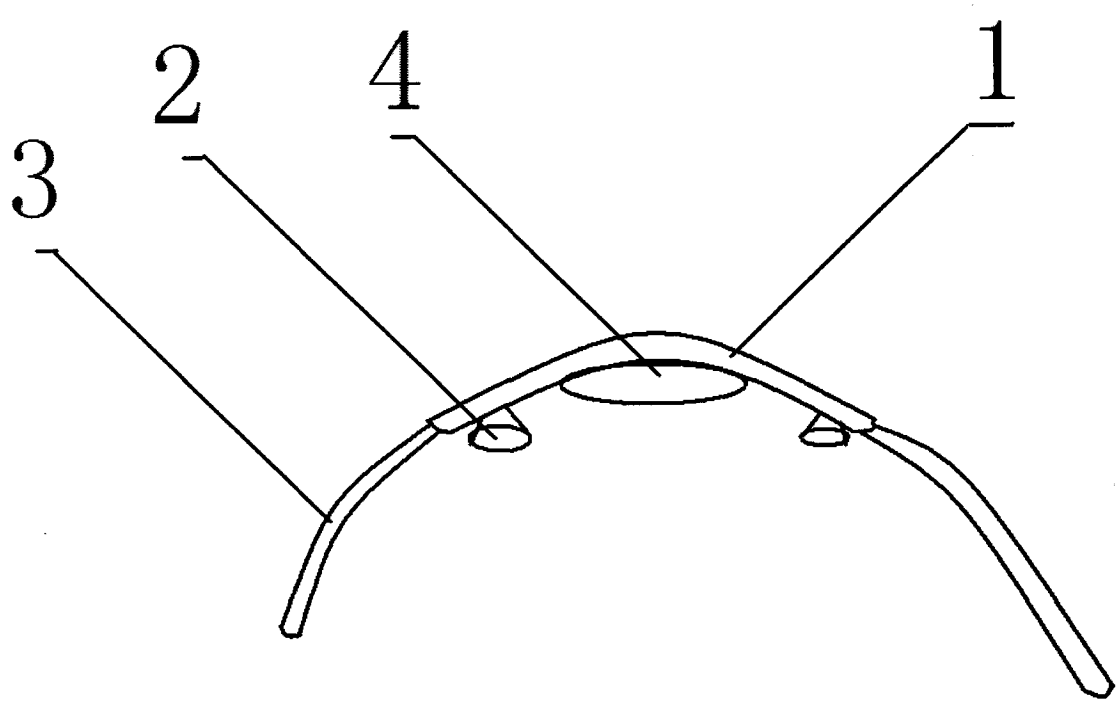

图 1