(19)中华人民共和国国家知识产权局

(12)实用新型专利

(10)授权公告号 CN 216083953 U
(45)授权公告日 2022.03.18

(21)申请号 202121654481.X

(22)申请日 2021.07.20

(73)专利权人 包头钢铁职业技术学院(内蒙古冶金技师学院、内蒙古冶金高级技工学校、包钢高级技术学校)
地址 014010 内蒙古自治区包头市昆都仑区阿尔丁大街76号

(72)发明人 陈宏亮

(74)专利代理机构 日照市聚信创腾知识产权代理事务所(普通合伙) 37319
代理人 敖勇

(51)Int.Cl.
G09B 1/08(2006.01)

权利要求书1页 说明书3页 附图2页

(54)实用新型名称

一种英语单词组合教具

(57)摘要

本实用新型涉及组合教具技术领域，具体为一种英语单词组合教具，包括底座、装置本体和密封盖，所述底座的顶部设有装置本体，所述底座的外表面上开设有插接槽，所述插接槽的内部设有插接板，所述装置本体的外侧设有密封盖，所述密封盖外侧的两侧均开设有滑槽，所述滑槽的内部设有滑块，所述装置本体的顶部设有提手，所述装置本体内部的两侧均开设有固定槽，所述装置本体的内部开设有若干个凹槽，本装置结构简单，使用方便且实用性较高。

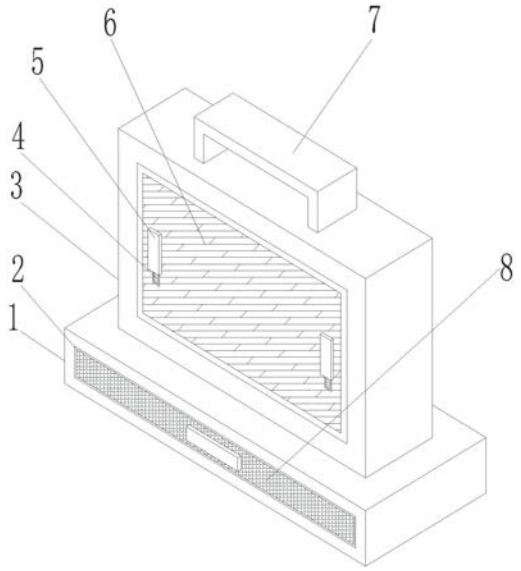

CN 216083953 U

1.一种英语单词组合教具,包括底座(1)、装置本体(3)和密封盖(6),其特征在于:所述底座(1)的顶部设有装置本体(3),所述底座(1)的外表面上开设有插接槽(2),所述插接槽(2)的内部设有插接板(8),所述装置本体(3)的外侧设有密封盖(6),所述密封盖(6)外侧的两侧均开设有滑槽(4),所述滑槽(4)的内部设有滑块(5),所述装置本体(3)的顶部设有提手(7),所述装置本体(3)内部的两侧均开设有固定槽(9),所述装置本体(3)的内部开设有若干个凹槽(10)。

2.根据权利要求1所述的一种英语单词组合教具,其特征在于:所述插接板(8)插接在插接槽(2)的内部,所述插接板(8)的背侧设有储物抽屉(12),所述储物抽屉(12)的内部开设有若干个空腔(13),所述空腔(13)的内部设有字母卡牌(14)。

3.根据权利要求1所述的一种英语单词组合教具,其特征在于:所述密封盖(6)插接在装置本体(3)的外侧上,且滑块(5)贯穿滑槽(4)插接在固定槽(9)的内部中。

4.根据权利要求1所述的一种英语单词组合教具,其特征在于:所述凹槽(10)的内部设有吸附磁铁(11),所述吸附磁铁(11)插接在凹槽(10)的内部中。

5.根据权利要求2所述的一种英语单词组合教具,其特征在于:所述字母卡牌(14)背侧的两侧均设有软磁铁条(15),且软磁铁条(15)与吸附磁铁(11)之间相配合使用。

6.根据权利要求1所述的一种英语单词组合教具,其特征在于:所述装置本体(3)与底座(1)和提手(7)之间一体成型。

一种英语单词组合教具

技术领域

[0001] 本实用新型涉及组合教具技术领域，具体为一种英语单词组合教具。

背景技术

[0002] 教具指的是用来讲解说明某事物的模型、实物、标本、仪器、图表、幻灯等，包括教学设备、教学仪器、实训设备、教育装备、实验设备、教学标本、教学模型等。教具是以传播科技、教育人为目的的实物，是完全的科技传媒，是青少年科技活动中不可缺少的器材。科技活动中用的教具有实物教具和复制品教具。具体有来自自然界的标本或样品：如用于科技教育活动中的生物标本、矿物标本、化石、岩石及珍稀动物样品等。还有标本的仿制品和模型：有些标本十分珍贵，不宜到处传播，于是人们制作了各种仿制品以及模型，用以传播科技信息。又如人体解剖模型、航、海、车三模所用的模型等。教具还可以分成演示用和实习操作用两种。

[0003] 教具作为教师辅助教学的用具，有着其它手段不可替代的作用。不论哪个科目，都可以有一定的教具作为辅助工具.教师根据需要把教具真正纳入教学过程，立足实际，选择并适时使用教具，能激发学生学习兴趣，突出教学重点，突破教学难点，优化课堂教学结构，发展学生创新思维力，能有效提高教学质量和效率。

[0004] 英语作为一门新的语言，对大多数人来说英语单词都十分难背，因此一个好的教具能起到至关重要的作用，因此需要一种英语单词组合教具对上述问题做出改善。

实用新型内容

[0005] 本实用新型的目的在于提一种英语单词组合教具，以解决上述背景技术中提出的问题。

[0006] 为实现上述目的，本实用新型提供如下技术方案：

[0007] 一种英语单词组合教具，包括底座、装置本体和密封盖，所述底座的顶部设有装置本体，所述底座的外表面上开设有插接槽，所述插接槽的内部设有插接板，所述装置本体的外侧设有密封盖，所述密封盖外侧的两侧均开设有滑槽，所述滑槽的内部设有滑块，所述装置本体的顶部设有提手，所述装置本体内部的两侧均开设有固定槽，所述装置本体的内部开设有若干个凹槽。

[0008] 作为本实用新型优选的方案，所述插接板插接在插接槽的内部，所述插接板的背侧设有储物抽屉，所述储物抽屉的内部开设有若干个空腔，所述空腔的内部设有字母卡牌。

[0009] 作为本实用新型优选的方案，所述密封盖插接在装置本体的外侧上，且滑块贯穿滑槽插接在固定槽的内部中。

[0010] 作为本实用新型优选的方案，所述凹槽的内部设有吸附磁铁，所述吸附磁铁插接在凹槽的内部中。

[0011] 作为本实用新型优选的方案，所述字母卡牌背侧的两侧均设有软磁铁条，且软磁铁条与吸附磁铁之间相配合使用。

[0012] 作为本实用新型优选的方案,所述装置本体与底座和提手之间一体成型。

[0013] 与现有技术相比,本实用新型的有益效果是:

[0014] 1.本实用新型中,通过设置的密封盖,能够有效地保护装置本体内部的凹槽,避免灰尘进入凹槽中,对凹槽中的吸附磁铁造成影响,从而无法较为牢固的将字母卡牌固定住。

[0015] 2.本实用新型中,通过设置的凹槽,能够将字母卡牌方别放置在凹槽中,从而拼凑出不同的英语单词,能够更好的帮助别人发现各个英语单词之间的相似点,从而提高学习效率。

[0016] 3.本实用新型中,通过设置的软磁铁条,能够通过软磁铁条将字母卡牌吸附在凹槽中的吸附磁铁上,从而进行不同单词的拼凑,更加的方便简单。

附图说明

[0017] 图1为本实用新型的整体结构示意图;

[0018] 图2为本实用新型的装置本体内部结构示意图;

[0019] 图3为本实用新型的插接板整体结构示意图;

[0020] 图4为本实用新型的字母卡牌背视图;

[0021] 图中:1、底座;2、插接槽;3、装置本体;4、滑槽;5、滑块;6、密封盖;7、提手;8、插接板;9、固定槽;10、凹槽;11、吸附磁铁;12、储物抽屉;13、空腔;14、字母卡牌;15、软磁铁条。

具体实施方式

[0022] 下面将结合本实用新型实施例中的附图,对本实用新型实施例中的技术方案进行清楚、完整地描述,显然,所描述的实施例仅仅是本实用新型一部分实施例,而不是全部的实施例,基于本实用新型中的实施例,本领域普通技术人员在没有做出创造性劳动前提下所获得的所有其他实施例,都属于本实用新型保护的范围。

[0023] 为了便于理解本实用新型,下面将参照相关附图对本实用新型进行更全面的描述。附图中给出了本实用新型的若干实施例。但是,本实用新型可以以许多不同的形式来实现,并不限于本文所描述的实施例。相反地,提供这些实施例的目的是使对本实用新型的公开内容更加透彻全面。

[0024] 需要说明的是,当元件被称为“固设于”另一个元件,它可以直接在另一个元件上或者也可以存在居中的元件。当一个元件被认为是“连接”另一个元件,它可以是直接连接到另一个元件或者可能同时存在居中元件。本文所使用的术语“垂直的”、“水平的”、“左”、“右”以及类似的表述只是为了说明的目的。

[0025] 除非另有定义,本文所使用的所有的技术和科学术语与属于本实用新型的技术领域的技术人员通常理解的含义相同。本文中在本实用新型的说明书中所使用的术语只是为了描述具体的实施例的目的,不是旨在于限制本实用新型。本文所使用的术语“及/或”包括一个或多个相关的所列项目的任意的和所有的组合。

[0026] 请参阅图1-4本实用新型提供一种技术方案:

[0027] 一种英语单词组合教具,包括底座1、装置本体3和密封盖6,底座1的顶部设有装置本体3,底座1的外表面上开设有插接槽2,插接槽2的内部设有插接板8,装置本体3的外侧设有密封盖6,密封盖6外侧的两侧均开设有滑槽4,滑槽4的内部设有滑块5,装置本体3的顶部

设有提手7，装置本体3内部的两侧均开设有固定槽9，装置本体3的内部开设有若干个凹槽10。

[0028] 实施例，请参照图1和图3，插接板8插接在插接槽2的内部，插接板8的背侧设有储物抽屉12，储物抽屉12的内部开设有若干个空腔13，空腔13的内部设有字母卡牌14。

[0029] 实施例，请参照图1和图2，密封盖6插接在装置本体3的外侧上，且滑块5贯穿滑槽4插接在固定槽9的内部中，通过设置的密封盖6，能够有效地保护装置本体3内部的凹槽10，避免灰尘进入凹槽10中，对凹槽10中的吸附磁铁11造成影响，从而无法较为牢固的将字母卡牌14固定住。

[0030] 实施例，请参照图2，凹槽10的内部设有吸附磁铁11，吸附磁铁11插接在凹槽10的内部中，通过设置的凹槽10，能够将字母卡牌14方别放置在凹槽10中，从而拼凑出不同的英语单词，能够更好的帮助别人发现各个英语单词之间的相似点，从而提高学习效率。

[0031] 实施例，请参照图4，字母卡牌14背侧的两侧均设有软磁铁条15，且软磁铁条15与吸附磁铁11之间相配合使用，通过设置的软磁铁条15，能够通过软磁铁条15将字母卡牌14吸附在凹槽10中的吸附磁铁11上，从而进行不同单词的拼凑，更加的方便简单。

[0032] 实施例，请参照图1，装置本体3与底座1和提手7之间一体成型。

[0033] 工作原理：使用时，通过将滑块5在滑槽4中移动，使滑块5从固定槽9中移出，从而将密封盖6拆卸下来，密封盖6能够有效地保护装置本体3内部的凹槽10，避免灰尘进入凹槽10中，对凹槽10中的吸附磁铁11造成影响，通过软磁铁条15将字母卡牌14吸附在凹槽10中的吸附磁铁11上，从而进行不同单词的拼凑，能够更好的帮助别人发现各个英语单词之间的相似点，从而提高学习效率，本装置结构简单，使用方便且实用性较高。

[0034] 尽管已经示出和描述了本实用新型的实施例，对于本领域的普通技术人员而言，可以理解在不脱离本实用新型的原理和精神的情况下可以对这些实施例进行多种变化、修改、替换和变型，本实用新型的范围由所附权利要求及其等同物限定。

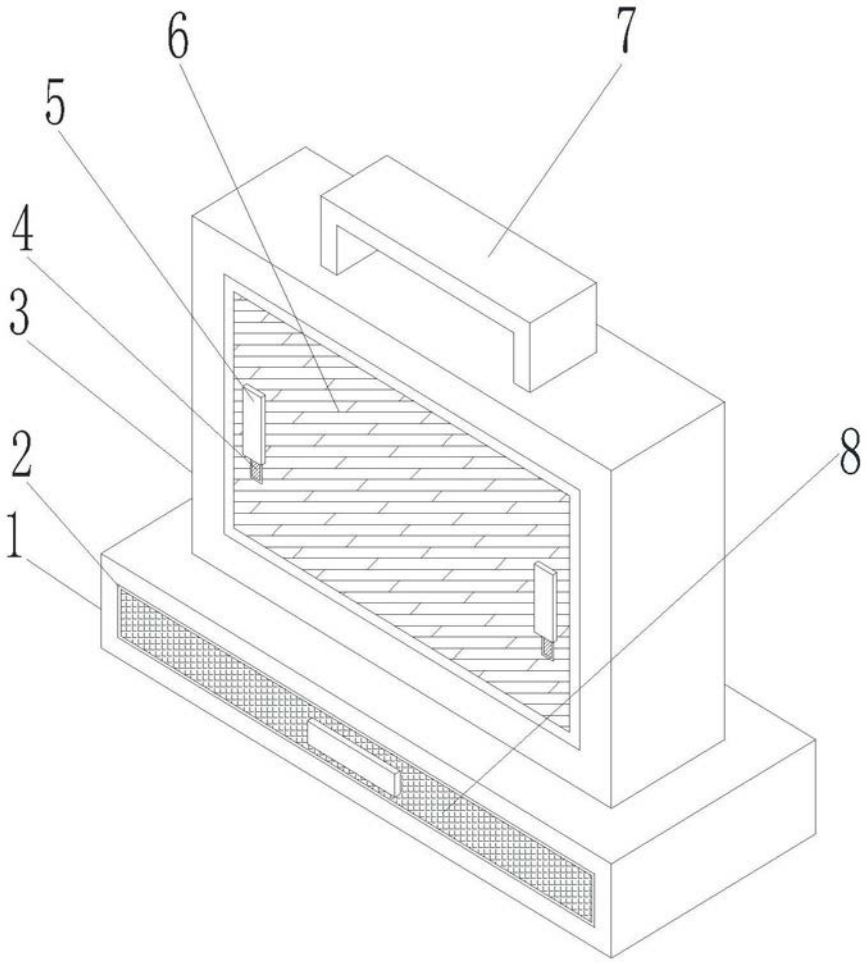

图1

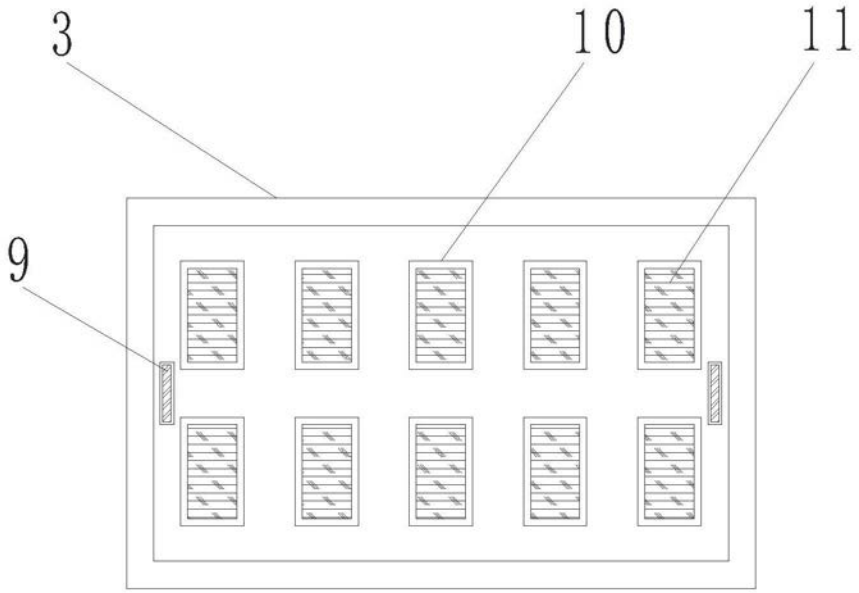

图2

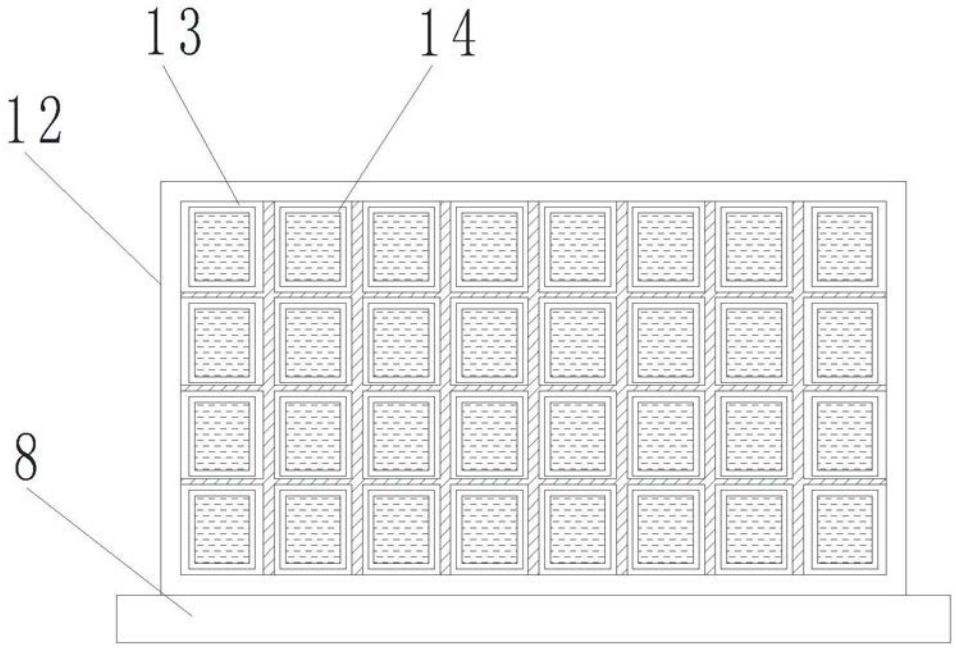

图3

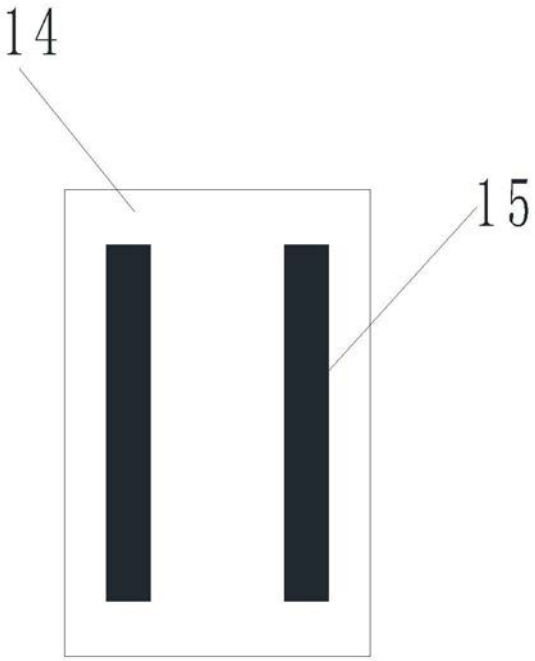

图4