(19)中华人民共和国国家知识产权局

(12)实用新型专利

(10)授权公告号 CN 209107788 U
(45)授权公告日 2019.07.16

(21)申请号 201821670512.9

(22)申请日 2018.10.15

(73)专利权人 郑州大学第二附属医院
地址 450007 河南省郑州市金水区经八路2号

(72)发明人 董玲玲 张珍珍 赵俊

(74)专利代理机构 北京权智天下知识产权代理事务所(普通合伙) 11638
代理人 王新爱

(51)Int.Cl.
A61F 13/02(2006.01)
A61M 35/00(2006.01)
A61B 17/12(2006.01)

权利要求书1页 说明书3页 附图1页

(54)实用新型名称

一种止血敷贴

(57)摘要

一种止血敷贴,有解决了现在没有自主意识的患者抽血后止血麻烦且效果较差的问题,其包括黏贴层和护垫,所述黏贴层包括四个全方位伸缩的无纺布胶带,四个无纺布胶带成十字交叉状分布,四个无纺布胶带经连接块固定连接,护垫黏贴在连接块的下方,护垫为等腰梯形的结构,本实用新型结构新颖,构思巧妙,操作简单方便,护垫为等腰梯形的结构,止血效果更加的显著,黏贴层可以拉伸,拉伸以后护垫会对皮肤产生较大的压迫力,从而使得止血时不再需要棉签,不会对患者皮肤造成额外的伤害。

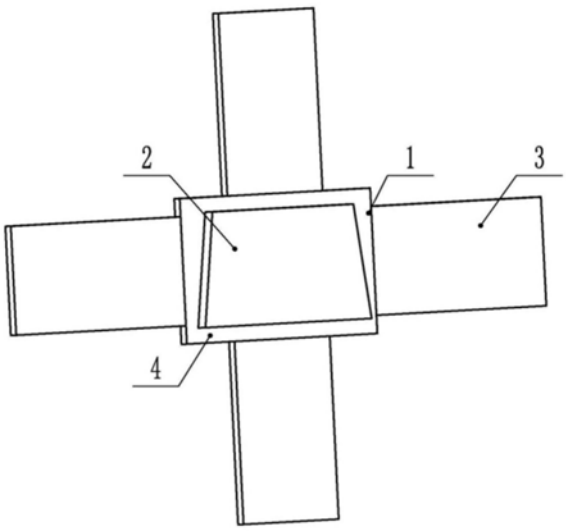

CN 209107788 U

1.一种止血敷贴,包括黏贴层(1)和护垫(2),其特征在于,所述黏贴层(1)包括四个全方位伸缩的无纺布胶带(3),四个无纺布胶带(3)成十字交叉状分布,四个无纺布胶带(3)经连接块(4)固定连接,护垫(2)黏贴在连接块(4)的下方,护垫(2)为等腰梯形的结构。

2.根据权利要求1所述的一种止血敷贴,其特征在于,所述护垫(2)从上往下依次包括透气膜层(5)、吸收层(6)、单向透过层(7)、促愈合层(8)和防粘抑菌止血层(9)。

3.根据权利要求1所述的一种止血敷贴,其特征在于,所述无纺布胶带(3)上设有活性炭颗粒。

4.根据权利要求1所述的一种止血敷贴,其特征在于,所述连接块(4)的上方设有定时器。

5.根据权利要求2所述的一种止血敷贴,其特征在于,所述防粘抑菌止血层(9)为海藻酸盐纱布与抑菌成分的复合层。

6.根据权利要求2所述的一种止血敷贴,其特征在于,所述促愈合层(8)为促愈合药物与织物的复合物。

7.根据权利要求2所述的一种止血敷贴,其特征在于,所述单向透过层(7)为高分子聚合物层。

8.根据权利要求2所述的一种止血敷贴,其特征在于,所述吸收层(6)为植物纤维材质或无纺布制成的具有快速吸收和膨胀功能的无纺布胶带(3)。

一种止血敷贴

技术领域

[0001] 本实用新型涉及医疗器械技术领域，尤其是涉及一种止血敷贴。

背景技术

[0002] 急诊医学科(室)或急诊医学中心是医院中重症病人最集中、病种最多、抢救和管理任务最重的科室，是所有急诊病人入院治疗的必经之路。

[0003] 在急诊科室的日常护理过程中，大多数患者都属于重症患者，甚至是深度昏迷状态的患者，这类的患者没有自主意识，现在抽动脉血后用无菌棉签按压针眼，但是对于重症患者，他们没有自主意识，没办法去按压棉签，现在都是医护人员将棉签用敷贴将棉签固定在针眼处，但是这样棉签的尾端比较尖锐，经常会出现棉签刮伤患者的情况，对患者造成不必要的伤害。

实用新型内容

[0004] 针对上述情况，为克服现有技术的缺陷，本实用新型提供一种止血敷贴，有效的解决了现在没有自主意识的患者抽血后止血麻烦且效果较差的问题。

[0005] 为实现上述目的，本实用新型提供如下技术方案：本实用新型包括黏贴层和护垫，所述黏贴层包括四个全方位伸缩的无纺布胶带，四个无纺布胶带成十字交叉状分布，四个无纺布胶带经连接块固定连接，护垫黏贴在连接块的下方，护垫为等腰梯形的结构。

[0006] 优选的，所述护垫从上往下依次包括透气膜层、吸收层、单向透过层、促愈合层和防粘抑菌止血层。

[0007] 优选的，所述无纺布胶带上设有活性炭颗粒。

[0008] 优选的，所述连接块的上方设有定时器。

[0009] 优选的，所述防粘抑菌止血层为海藻酸盐纱布与抑菌成分的复合层。

[0010] 优选的，所述促愈合层为促愈合药物与织物的复合物。

[0011] 优选的，所述单向透过层为高分子聚合物层。

[0012] 优选的，所述吸收层为植物纤维材质或无纺布制成的具有快速吸收和膨胀功能的无纺布胶带。

[0013] 本实用新型结构新颖，构思巧妙，操作简单方便，护垫为等腰梯形的结构，止血效果更加的显著，黏贴层可以拉伸，拉伸以后护垫会对皮肤产生较大的压迫力，从而使得止血时不再需要棉签，不会对患者皮肤造成额外的伤害。

附图说明

[0014] 附图用来提供对本实用新型的进一步理解，并且构成说明书的一部分，与本实用新型的实施例一起用于解释本实用新型，并不构成对本实用新型的限制。

[0015] 在附图中：

[0016] 图1为本实用新型三维结构示意图。

[0017] 图2为本实用新型护垫剖视图。

具体实施方式

[0018] 下面结合附图1和附图2对本实用新型的具体实施方式做进一步详细说明。

[0019] 实施例1，由图1给出，本实用新型包括黏贴层1和护垫2，这部分为现有技术，这里不再过多的进行赘述，所述黏贴层1包括四个全方位伸缩的无纺布胶带3，无纺布胶带3可以伸缩，可以有效的提高对针眼处的挤压效果，从而达到按压止血的效果，四个无纺布胶带3成十字交叉状分布，四个无纺布胶带 3经连接块4固定连接，护垫2黏贴在连接块4的下方，护垫2为等腰梯形的结构，护垫2采用等腰梯形的形状，无纺布胶带3被拉伸以后，护垫2的小端先与患者的伤口或者针眼进行接触，可以有效地提升护垫2与患者皮肤的接触面积，比采用矩形结构能够很好的起到对患者伤口或针眼的挤压效果，更好的得到止血的效果。

[0020] 实施例2，在实施例1的基础上，由图1和图2给出，所述护垫2从上往下依次包括透气膜层5、吸收层6、单向透过层7、促愈合层8和防粘抑菌止血层9，防粘抑菌止血层9的长度大于透气膜层5、吸收层6、单向透过层7和促愈合层8，防粘抑菌止血层9包覆住透气膜层5、吸收层6、单向透过层7和促愈合层8的外侧，防止外界环境对装置产生污染，护垫2上设置有经过E.O.G. 灭菌处理的创口覆盖保护材料制成的创口保护部。

[0021] 实施例3，在实施例1的基础上，由图1和图2给出，所述无纺布胶带3 上设有活性炭颗粒，活性炭颗粒可以起到杀菌的作用

[0022] 实施例4，在实施例1的基础上，由图1和图2给出，所述连接块4的上方设有定时器，定时器为现有技术，起到计时的作用，能够有效查看对患者使用本设备以后的时间，避免时间过长对患者的皮肤造成伤害。

[0023] 实施例5，在实施例2的基础上，由图1和图2给出，所述防粘抑菌止血层9为海藻酸盐纱布与抑菌成分的复合层，外层为海藻酸盐纱布，内层为抑菌药物或抑菌织物，由于外层的海藻酸盐纱布具有良好的吸湿性、止血性、成胶性和敷贴性，将防粘抑菌止血层9作为直接与患者皮肤接触的部分，能够有效避免伤口或者针眼的感染。

[0024] 实施例6，在实施例2的基础上，由图1和图2给出，所述促愈合层8为促愈合药物与织物的复合物，它具有加速伤口快速愈合的能力，在接触到防粘抑菌止血层9吸收的渗出液时，促愈合层8的促愈合组分能够随之扩算至伤口，从而加速伤口愈合。

[0025] 实施例7，在实施例2的基础上，由图1和图2给出，所述单向透过层7 为高分子聚合物层，它能够允许伤口渗出液单方向从防粘抑菌层和促愈合层8 流向吸收层6，却无法反向流动。

[0026] 实施例8，在实施例2的基础上，由图1和图2给出，所述吸收层6为植物纤维材质或无纺布制成的具有快速吸收和膨胀功能的无纺布胶带3，吸收层6 能够快速吸收和膨胀，膨胀以后产生一定的压力，能够更快的达到止血的效果。

[0027] 本实用新型使用时，1、将本设备取出，找到护垫2的位置；

[0028] 2、让护垫2覆盖到皮肤的伤口或者针眼处，用手指按压住连接块4，将针拔出；

[0029] 3、拔针的同时用同一只手用力按压连接块4，并将保护纸撕开；

[0030] 4、将其中的一个无纺布胶带3长，用胶带固定；

[0031] 5、将对称侧的保护纸撕开，并重复步骤4；

[0032] 6、将剩余部分的保护纸撕开，并重复步骤4和步骤5，完成整个设备的固定。

[0033] 7、打开定时器进行计时，可以准确记录患者止血的时间，通常，粘贴20 分钟左右血便可止住。

[0034] 本实用新型结构新颖，构思巧妙，操作简单方便，护垫为等腰梯形的结构，止血效果更加的显著，黏贴层可以拉伸，拉伸以后护垫会对皮肤产生较大的压迫力，从而使得止血时不再需要棉签，不会对患者皮肤造成额外的伤害。

[0035] 最后应说明的是：以上所述仅为本实用新型的优选实施例而已，并不用于限制本实用新型，尽管参照前述实施例对本实用新型进行了详细的说明，对于本领域的技术人员来说，其依然可以对前述各实施例所记载的技术方案进行修改，或者对其中部分技术特征进行等同替换。凡在本实用新型的精神和原则之内，所作的任何修改、等同替换、改进等，均应包含在本实用新型的保护范围之内。

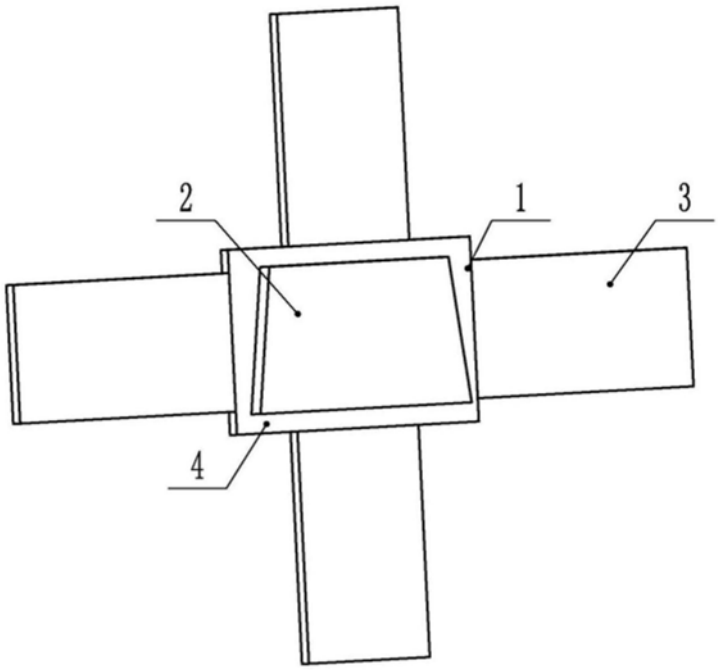

图1

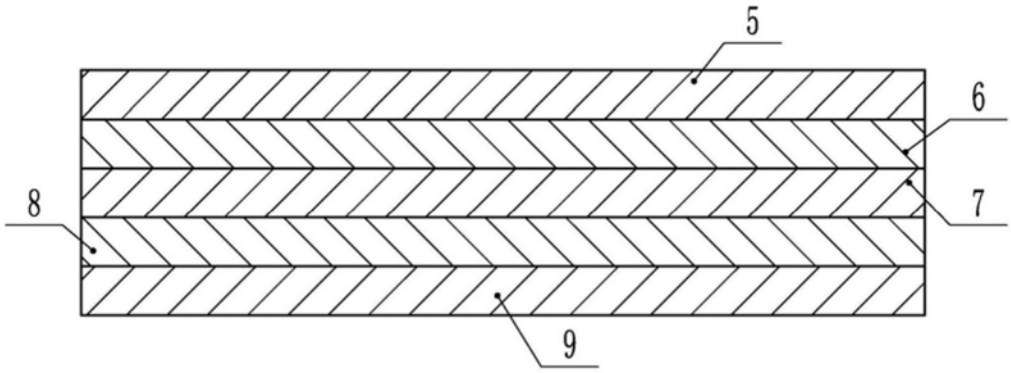

图2