(19)中华人民共和国国家知识产权局

(12)实用新型专利

(10)授权公告号 CN 211717033 U
(45)授权公告日 2020.10.20

(21)申请号 201922449260.8

(22)申请日 2019.12.31

(73)专利权人 宿迁万佳橡胶制品有限公司
地址 223800 江苏省宿迁市高新技术产业开发区太行山路67号

(72)发明人 陈雪峰

(74)专利代理机构 合肥律通专利代理事务所（普通合伙）34140
代理人 吴奇

(51)Int.Cl.
F26B 9/10(2006.01)
F26B 21/10(2006.01)
F26B 25/18(2006.01)

权利要求书1页 说明书3页 附图2页

(54)实用新型名称

一种生产硅胶板的烘干架

(57)摘要

本实用新型公开了一种生产硅胶板的烘干架，涉及硅胶板生产加工的技术领域，包括底板，底板上设置有烘箱，烘箱包括设置于底板上的两个支撑板，两个支撑板的相对面通过“口”型的罩体连接；罩体内设置有出风结构，出风结构包括设置于罩体上下两端壁的第一盒体、以及分别设置于两个支撑板上的第二盒体，第一盒体上设置有与第一盒体内腔连通的第一出风管，第二盒体上设置有与第二盒体内腔连通的第二出风管；底板上设置有加热结构；两个第二盒体的相对面通过若干竖向排列的放置网连接；放置网对应的罩体的侧壁上设置有进出口结构；本实用新型具有使用方便、烘干效率高、灵活度高等优点。

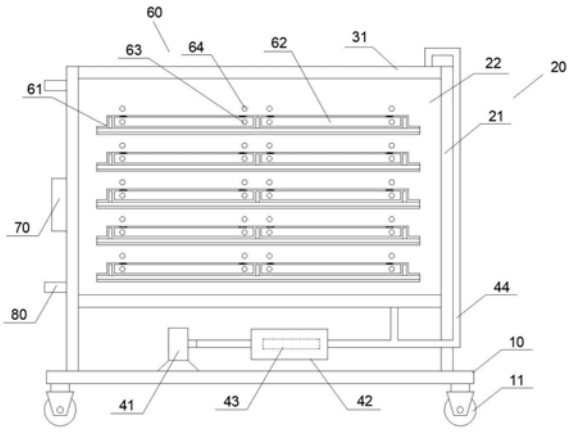

CN 211717033 U

1.一种生产硅胶板的烘干架，包括底板，其特征在于：所述底板的底部设置有若干万向轮，所述底板上设置有烘箱，所述烘箱包括设置于底板上的两个支撑板，两个所述支撑板的相对面通过“口”型的罩体连接；所述罩体内设置有出风结构，所述出风结构包括设置于罩体上下两端壁的第一盒体、以及分别设置于两个支撑板上的第二盒体，所述第一盒体上设置有与第一盒体内腔连通的第一出风管，所述第二盒体上设置有与第二盒体内腔连通的第二出风管，且两个第二盒体分别与两个第一盒体连通；所述底板上设置有加热结构，该加热结构用于向出风结构内注入热风；两个所述第二盒体的相对面通过若干竖向排列的放置网连接；所述放置网对应的罩体的侧壁上设置有进出口结构。

2.根据权利要求1所述的一种生产硅胶板的烘干架，其特征在于，所述加热结构包括设置于底板上的风机和加热盒、以及设置于罩体内壁的温度传感器，所述风机与加热盒连通，所述加热盒内设置有电热板，所述加热盒通过三通管与第一盒体、第二盒体连通。

3.根据权利要求2所述的一种生产硅胶板的烘干架，其特征在于，所述进出口结构包括设置于罩体上的进出口，且进出口与放置网位置相对，所述进出口的上端壁铰接有门板。

4.根据权利要求3所述的一种生产硅胶板的烘干架，其特征在于，所述门板上设置有若干铁板，所述铁板对应的罩体位置设置有磁铁。

5.根据权利要求4所述的一种生产硅胶板的烘干架，其特征在于，所述支撑板上还设置有工控机，所述工控机的外壁设置有控制面板，所述工控机分别与控制面板、风机、电热板、温度传感器电性连接。

6.根据权利要求5所述的一种生产硅胶板的烘干架，其特征在于，所述放置网上设置有若干隔板。

7.根据权利要求6所述的一种生产硅胶板的烘干架，其特征在于，所述支撑板上设置有贯穿支撑板的排风管，且排风管与罩体的空腔连通。

一种生产硅胶板的烘干架

技术领域

[0001] 本实用新型涉及硅胶板生产加工的技术领域，特别涉及一种生产硅胶板的烘干架。

背景技术

[0002] 硅胶板是以硅胶为主要原料制成的工业橡胶板材。可冲制垫片、垫圈、封条，主要用于食品工业、机械工业、电子电器、汽车工业、化工轻工、金属和油漆等领域。

[0003] 硅胶板在生产加工时，需要进行烘干，现有的烘干方式都是将硅胶板放置于烘干架上，然后将烘干架送入烘房中进行烘干，但是到了夏季烘房温度高，很容易导致工人中暑，并且烘房适用于大批量的烘干，不适用于小批量的烘干作业，因此本申请设置了一种可移动的烘干车。

实用新型内容

[0004] 本实用新型所要解决的技术问题是提供一种生产硅胶板的烘干架，用于解决背景技术中描述的现有技术中的硅胶板烘干环境不适于夏季、并且不适用于小批量的烘干的问题。

[0005] 为实现上述目的，本实用新型提供以下的技术方案：一种生产硅胶板的烘干架，包括底板，所述底板的底部设置有若干万向轮，所述底板上设置有烘箱，所述烘箱包括设置于底板上的两个支撑板，两个所述支撑板的相对面通过“口”型的罩体连接；所述罩体内设置有出风结构，所述出风结构包括设置于罩体上下两端壁的第一盒体、以及分别设置于两个支撑板上的第二盒体，所述第一盒体上设置有与第一盒体内腔连通的第一出风管，所述第二盒体上设置有与第二盒体内腔连通的第二出风管，且两个第二盒体分别与两个第一盒体连通；所述底板上设置有加热结构，该加热结构用于向出风结构内注入热风；两个所述第二盒体的相对面通过若干竖向排列的放置网连接；所述放置网对应的罩体的侧壁上设置有进出口结构。

[0006] 优选的：所述加热结构包括设置于底板上的风机和加热盒、以及设置于罩体内壁的温度传感器，所述风机与加热盒连通，所述加热盒内设置有电热板，所述加热盒通过三通管与第一盒体、第二盒体连通。

[0007] 优选的：所述进出口结构包括设置于罩体上的进出口，且进出口与放置网位置相对，所述进出口的上端壁铰接有门板。

[0008] 优选的：所述门板上设置有若干铁板，所述铁板对应的罩体位置设置有磁铁。

[0009] 优选的：所述支撑板上还设置有工控机，所述工控机的外壁设置有控制面板，所述工控机分别与控制面板、风机、电热板、温度传感器电性连接。

[0010] 优选的：所述放置网上设置有若干隔板。

[0011] 优选的：所述支撑板上设置有贯穿支撑板的排风管，且排风管与罩体的空腔连通。

[0012] 采用以上技术方案的有益效果是：

[0013] 通过支撑板和罩体组成一个烘箱，通过第一盒体、第一出风管、第二盒体、第二出风管向烘箱内出入经过加热结构加热的热风，并且放置网放置硅胶板，并通过进出口结构能够便于硅胶板的拿取；

[0014] 通过铁板和磁铁能够用于打开门板，便于拿取或放置硅胶板。

附图说明

[0015] 图1是本实用新型一种生产硅胶板的烘干架的主视图。

[0016] 图2是本实用新型部分部件的主视图。

[0017] 其中：底板10、万向轮11、烘箱20、支撑板21、罩体22、出风结构30、第一盒体31、第一出风管32、第二盒体33、第二出风管34、加热结构40、风机41、加热盒42、电热丝43、通风管44、温度传感器45、放置网50、隔板51、进出口结构60、进出口61、门板62、铁板63、磁铁64、工控机70、排风管80。

具体实施方式

[0018] 下面结合附图详细说明本实用新型的优选实施方式。

[0019] 实施例，如【图1-2】，在本实施例中，一种生产硅胶板的烘干架，包括底板10，所述底板10的底部设置有若干万向轮11，所述底板10上设置有烘箱20，所述烘箱20包括设置于底板10上的两个支撑板21，两个所述支撑板21的相对面通过“口”型的罩体22连接；所述罩体22内设置有出风结构30，所述出风结构30包括设置于罩体21上下两端壁的第一盒体31、以及分别设置于两个支撑板21上的第二盒体33，所述第一盒体31上设置有与第一盒体31内腔连通的第一出风管32，所述第二盒体33上设置有与第二盒体33内腔连通的第二出风管34，且两个第二盒体33分别与两个第一盒体31连通；所述底板10上设置有加热结构40，该加热结构40用于向出风结构30内注入热风；两个所述第二盒体33的相对面通过若干竖向排列的放置网50连接；所述放置网50对应的罩体22的侧壁上设置有进出口结构60。

[0020] 优选的：所述加热结构40包括设置于底板10上的风机41和加热盒42、以及设置于罩体22内壁的温度传感器45，所述风机41与加热盒42连通，所述加热盒42内设置有电热板，所述加热盒42通过三通管44与第一盒体31、第二盒体33连通。

[0021] 优选的：所述进出口结构60包括设置于罩体22上的进出口61，且进出口61与放置网50位置相对，所述进出口61的上端壁铰接有门板62。

[0022] 优选的：所述门板62上设置有若干铁板63，所述铁板63对应的罩体22的位置设置有磁铁64。

[0023] 优选的：所述支撑板21上还设置有工控机70，所述工控机70的外壁设置有控制面板，所述工控机70分别与控制面板、风机41、电热板43、温度传感器45电性连接。

[0024] 优选的：所述放置网50上设置有若干隔板51。

[0025] 优选的：所述支撑板21上设置有贯穿支撑板21的排风管80，且排风管80与罩体22的空腔连通。

[0026] 本实施例的具体实施方式：

[0027] 本申请的用电部件通过工业电供电；

[0028] 本申请在使用时，先转动门板62，使得铁板63与磁铁64接触，这样磁铁64就能吸住

铁板63，然后将硅胶板放入放置网50上，通过隔板51能够将硅胶板分隔开，然后再转动门板62，使得门板62将进出口61堵住；

[0029] 然后启动电热板43和风机41，电热板43对经过加热盒42内的风进行加热，热风通过第一盒体31上的第一出风管32、第二盒体33上的第二通风管34将热风送入罩体22的内腔，此时温度传感器45能够感知到罩体22内腔的温度，当温度大于设定值时，风机41和电热板43都停止，从而实现对硅胶板的烘干。

[0030] 以上所述的仅是本实用新型的优选实施方式，应当指出，对于本领域的普通技术人员来说，在不脱离本实用新型创造构思的前提下，还可以做出若干变形和改进，这些都属于本实用新型的保护范围。

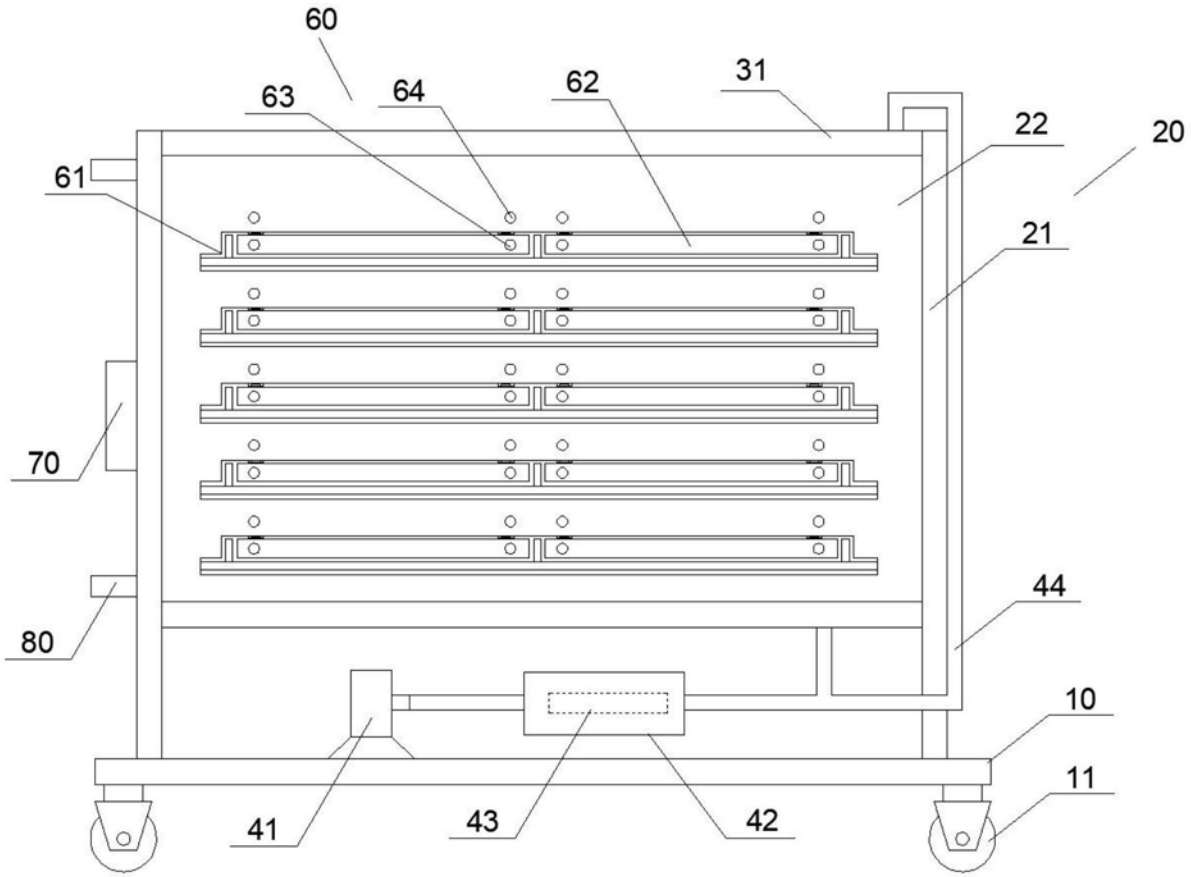

图1

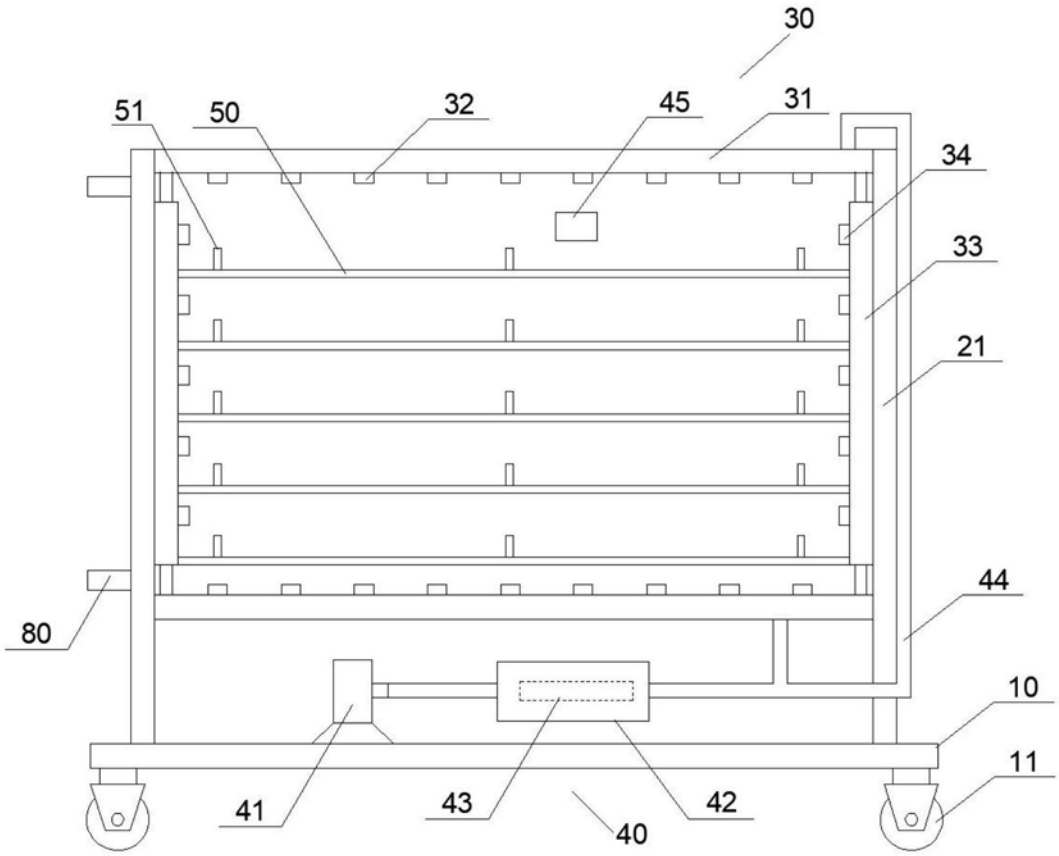

图2