(19)中华人民共和国国家知识产权局

(12)发明专利申请

(10)申请公布号 CN 105105644 A
(43)申请公布日 2015.12.02

(21)申请号 201510583105.9

(22)申请日 2015.09.14

(71)申请人 珠海格力电器股份有限公司
地址 519070 广东省珠海市香洲区前山金鸡西路 789 号

(72)发明人 刘靖 谢鹏

(74)专利代理机构 北京煦润律师事务所 11522
代理人 朱栎

(51)Int.Cl.
A47J 36/00(2006.01)

权利要求书1页 说明书3页 附图2页

(54)发明名称

底座及具有该底座的厨房电器

(57)摘要

本发明涉及一种底座，其用于翻盖式厨房电器，所述底座的底面上设置有支撑脚，所述底座的底面上在位于翻盖式厨房电器的翻盖铰链的下方位置处还设有防倒支脚，所述防倒支脚到底座轴线的距离大于等于所述支撑脚到底座轴线的距离。本发明的底座能够有效防止厨房电器的翻盖开启时的冲击和开启后的后倾所带来的容易倾翻的现象，增加了翻盖式厨房电器的稳定性和可靠性，提升了安全性能。本发明还涉及具有该底座的厨房电器。

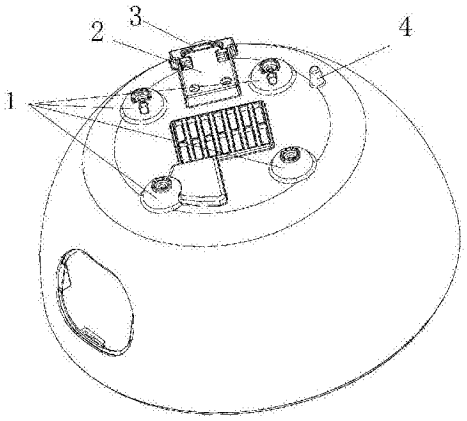

CN 105105644 A

1. 一种底座，其用于翻盖式厨房电器，所述底座的底面上设置有支撑脚，其特征在于，所述底座的底面上在位于翻盖式厨房电器的翻盖铰链的下方位置处还设有防倒支脚，所述防倒支脚到底座轴线的距离大于等于所述支撑脚到底座轴线的距离。

2. 如权利要求 1 所述的底座，其特征在于，所述防倒支脚的自由端与所述支撑脚的自由端平齐。

3. 如权利要求 1 或 2 所述的底座，其特征在于，所述防倒支脚为圆柱形或圆台形。

4. 如权利要求 1 或 2 所述的底座，其特征在于，所述防倒支脚与所述底座壳体一体成型。

5. 如权利要求 1 或 2 所述的底座，其特征在于，所述防倒支脚与所述底座壳体非一体成型。

6. 如权利要求 5 所述的底座，其特征在于，所述防倒支脚利用螺纹固定至底座，或者，所述防倒支脚卡合或粘合至底座。

7. 如权利要求 1 或 2 所述的底座，其特征在于，所述底座的底面处还设有用于外接电源线的耦合器，所述耦合器的底面上设有支撑凸筋。

8. 如权利要求 7 所述的底座，其特征在于，所述支撑凸筋的自由端与所述支撑脚的自由端平齐。

9. 一种厨房电器，其具有翻盖，其特征在于，其还具有权利要求 1-8 之一所述的底座。

10. 如权利要求 9 所述的厨房电器，其特征在于，所述厨房电器为电饭煲或电压力锅。

底座及具有该底座的厨房电器

技术领域

[0001] 本发明涉及厨房电器领域，具体涉及一种底座，其用于翻盖式厨房电器。本发明还涉及具有该底座的厨房电器。

背景技术

[0002] 通常，电饭煲类或电压力锅等厨房电器的底座底面上设置有多个（例如常见为4个或5个）支撑脚，以便将底座的底面支撑起一定的高度，从而防止水浸并利于散热等。由于这些支撑脚的面积通常很小，因此当在两个相邻的支撑脚之间受到倾覆力矩时，电饭煲或电压力锅便有可能发生倾翻。例如，对于无铰链弹簧的翻盖式电饭煲或电压力锅而言，为确保锅盖翻开后能稳定地保持在翻开状态，锅盖的开启角度需大于90度，也即锅盖翻开后需要适当地后倾。由于锅盖的后倾，使得电饭煲或电压力锅整体的重心后移，因而当出现朝向锅盖后方的倾覆力矩时，电饭煲或电压力锅倾翻的可能性变大。特别地，锅盖翻开后锅盖自身的重心会移到支撑脚的范围以外，甚至移到底座边缘以外，锅盖自身的重力就已经产生了一定量的倾覆力矩，因而在锅内没有食材或者在锅体从底座中取出时，即使锅盖翻开时的冲击力都可能使电饭煲或电压力锅发生倾翻。

[0003] 因此，有必有对相关类型的厨房电器的底座结构进行改进，以防止该厨房电器的上述倾覆问题。

发明内容

[0004] 基于上述现状，本发明的主要目的在于提供一种底座，其用于翻盖式厨房电器，这种底座能防止所述厨房电器因其翻盖的冲击或翻盖后倾所带来的容易倾翻的问题。

[0005] 上述目的通过以下技术方案实现：

[0006] 一种底座，其用于翻盖式厨房电器，所述底座的底面上设置有支撑脚，其中，所述底座的底面上在位于翻盖式厨房电器的翻盖铰链的下方位置处还设有防倒支脚，所述防倒支脚到底座轴线的距离大于等于所述支撑脚到底座轴线的距离。

[0007] 优选地，所述防倒支脚的自由端与所述支撑脚的自由端平齐。

[0008] 优选地，所述防倒支脚为圆柱形或圆台形。

[0009] 优选地，所述防倒支脚与所述底座壳体一体成型。

[0010] 优选地，所述防倒支脚与所述底座壳体非一体成型。

[0011] 优选地，所述防倒支脚利用螺纹固定至底座，或者，所述防倒支脚卡合或粘合至底座。

[0012] 优选地，所述底座的底面处还设有用于外接电源线的耦合器，所述耦合器的底面上设有支撑凸筋。

[0013] 优选地，所述支撑凸筋的自由端与所述支撑脚的自由端平齐。

[0014] 本发明的另一方面提供了一种厨房电器，其具有翻盖，其中，其还具有前述的底座。

[0015] 优选地，所述厨房电器为电饭煲或电压力锅。

[0016] 本发明的底座能够有效防止厨房电器的翻盖开启时的冲击和开启后的后倾所带来的容易倾翻的现象，增加了翻盖式厨房电器（例如电饭煲或电压力锅等）的稳定性和可靠性，提升了安全性能。相应地，本发明的厨房电器不易发生倾翻，即使是在翻盖开启产生冲击或者是在开启成后倾的情况下。

附图说明

[0017] 以下将参照附图对根据本发明的优选实施方式的底座及厨房电器进行描述。图中：

[0018] 图 1 为本发明的底座的示意图，其示出了底座的底面；

[0019] 图 2 为图 1 的底座的侧视示意图；以及

[0020] 图 3 为本发明的厨房电器在开盖状态时的示意图。

具体实施方式

[0021] 如图 1-2 所示，本发明的用于翻盖式厨房电器的底座的底面上设置有支撑脚 1，例如图中所示的 4 个支撑脚，以便将底座底面撑起一定的高度。为了最大程度地防止厨房电器的翻盖开启时的冲击力导致厨房电器晃动甚至倾翻，所述底座的底面上在位于翻盖式厨房电器的翻盖铰链的下方位置处还设有防倒支脚 4，所述防倒支脚 4 到底座轴线的距离大于等于所述支撑脚 1 到底座轴线的距离。

[0022] 也即，通过在铰链下方设置防倒支脚 4，并且将防倒支脚 4 设置得比各支承脚 1 同等靠近或者更靠近底座边缘，本发明的底座提供了防止因翻盖导致倾翻的功能。

[0023] 优选地，所述防倒支脚 4 的自由端与所述支撑脚 1 的自由端平齐。也即，当将底座放置在水平面上时，防倒支脚 4、各支撑脚 1 均与该水平面接触。容易想到的是，防倒支脚 4 的自由端也可以略高于该水平面，从而在正常放置时防倒支脚不起支承作用，然而当底座在倾覆力矩作用下稍微发生倾翻晃动时该防倒支脚便立即与水平面接触，从而防止倾翻发生。

[0024] 优选地，所述防倒支脚 4 为圆柱形或圆台形，例如其尺寸可以小于各支撑脚 1，例如为钉支脚。

[0025] 优选地，所述防倒支脚 4 与所述底座壳体一体成型或者非一体成型。例如，底座壳体可以为注塑件，该防倒支脚 4 可以是该注塑件的一体注射成型部分。当然，该防倒支脚 4 也可以是单独的零件，被安装到底座底面上。

[0026] 例如，所述防倒支脚 4 利用螺纹固定至底座。例如其大致为中空筒体，螺钉穿过筒体内部拧入所述底座，或者，防倒支脚的安装端设有螺纹，该螺纹拧入到底座上的螺纹孔内。替代地，所述防倒支脚 4 卡合或粘合至底座。例如，底座底面上设置相应的卡槽，防倒支脚 4 的安装端设置相应的卡扣，从而卡扣与卡槽相配合，将防倒支脚 4 安装到位。

[0027] 优选地，所述底座的底面处还设有用于外接电源线的耦合器 2，所述耦合器 2 的底面上设有支撑凸筋 3，该支撑凸筋 3 同样起到支承的作用，特别是也可以用于防止厨房电器的倾翻。例如，支撑凸筋 3 的端面也可以与各支撑脚 1 的端面平齐，以及与防倒支脚 4 的端面平齐。

[0028] 本发明的底座用于翻盖式厨房电器时，厨房电器的翻盖 5（图 3）的翻开角度（也即翻开后与底座顶面之间的夹角）大于 90 度，从而导致整机的重心后移，然而，由于防倒支脚 4 的存在，该底座仍可赋予该厨房电器较好的稳定性。

[0029] 本发明的另一方面提供了一种厨房电器，其具有翻盖，其中，所述厨房电器还具有本发明前述的底座。例如图 3 所示，该厨房电器的翻盖 5 打开时稍向后倾，然而，由于翻盖下方的底座底面位置处设有防倒支脚 4，因而该厨房电器的稳定性增强，不易发生倾翻。

[0030] 优选地，所述厨房电器为电饭煲或电压力锅。当然，该厨房电器也可以是任何其它翻盖式的厨房电器。

[0031] 本领域的技术人员容易理解的是，在不冲突的前提下，上述各有利方式可以自由地组合、叠加。

[0032] 应当理解，上述的实施方式仅是示例性的，而非限制性的，在不偏离本发明的基本原理的情况下，本领域的技术人员可以针对上述细节做出的各种明显的或等同的修改或替换，都将包含于本发明的权利要求范围内。

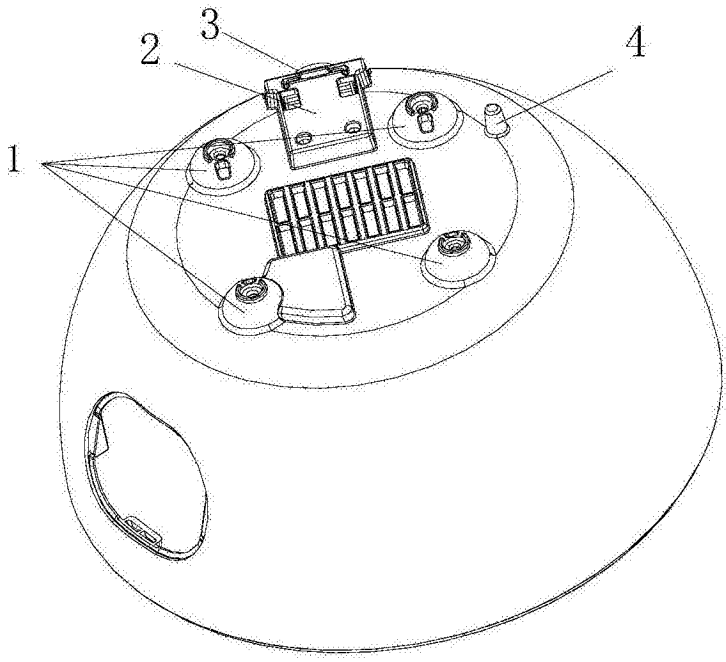

图 1

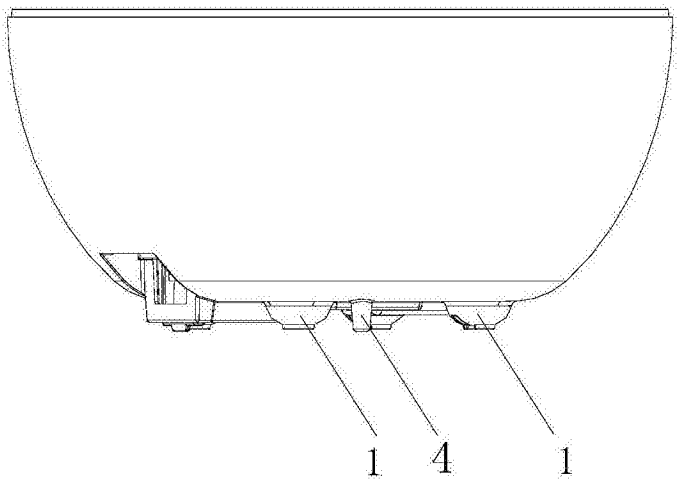

图 2

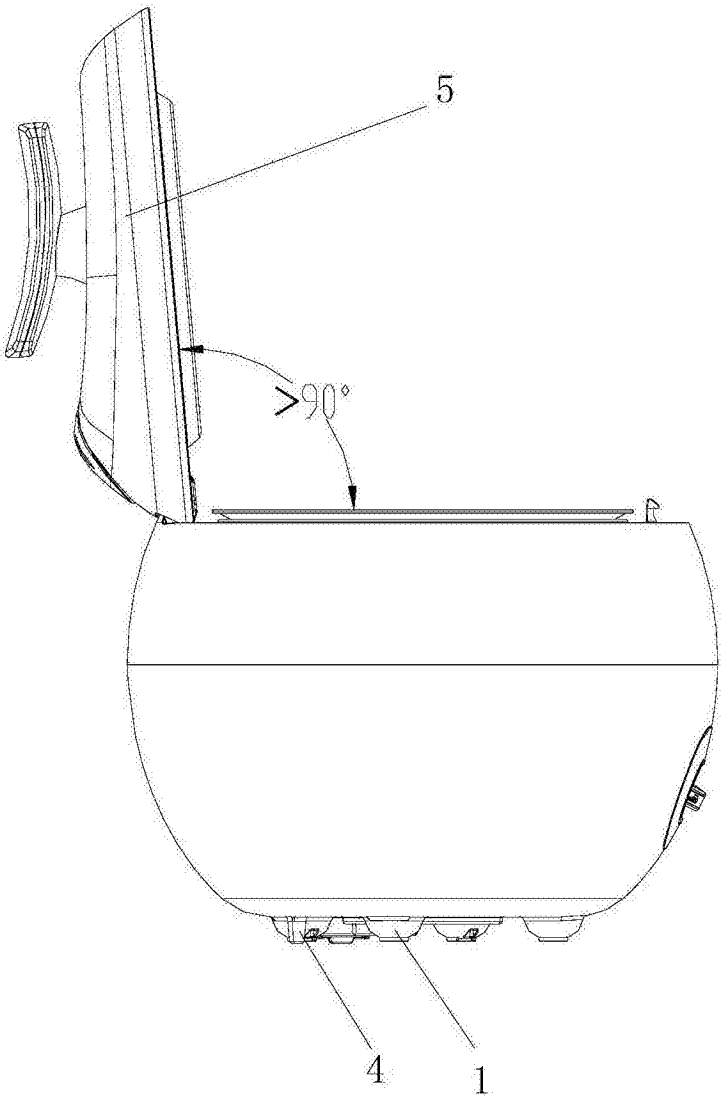

图 3