(19)国家知识产权局

(12)实用新型专利

(10)授权公告号 CN 220595555 U
(45)授权公告日 2024.03.15

(21)申请号 202321423479.0

(22)申请日 2023.06.06

(73)专利权人 王紫金
地址 241000 安徽省芜湖市镜湖区宁渊观19号1幢2单元304室

(72)发明人 王紫金

(74)专利代理机构 北京哌智科创知识产权代理事务所(普通合伙) 11745
专利代理师 白玉蝶

(51)Int.Cl.
B65D 25/04(2006.01)
B65D 51/24(2006.01)
B65D 43/16(2006.01)

权利要求书1页 说明书2页 附图3页

(54)实用新型名称

一种护肤产品收纳盒

(57)摘要

一种护肤产品收纳盒,包括外盒以及叠放于外盒中的内盒,外盒的顶面开口并设置有覆盖开口的盖板,盖板可掀开并立于外盒的顶部边缘,盖板的内侧面上固定有化妆镜,内盒叠放在开口内,内盒中设有十字交叉的纵向隔板、横向隔板将内盒划分为若干存放区域,内盒的内壁上设有分别与纵向隔板、横向隔板对应的纵向插槽、横向插槽,纵向隔板、横向隔板上各设有使两者可相互交叉插合的插口。在使用护肤品时候方便对应拿取,并且纵向隔板、横向隔板均采用可拆卸结构,方便用户根据自身需要对纵向隔板、横向隔板进行增减,满足用户的不同护肤品存放需求;另外本实用新型在盖板上设置了化妆镜,方便用户对镜护肤、化妆。

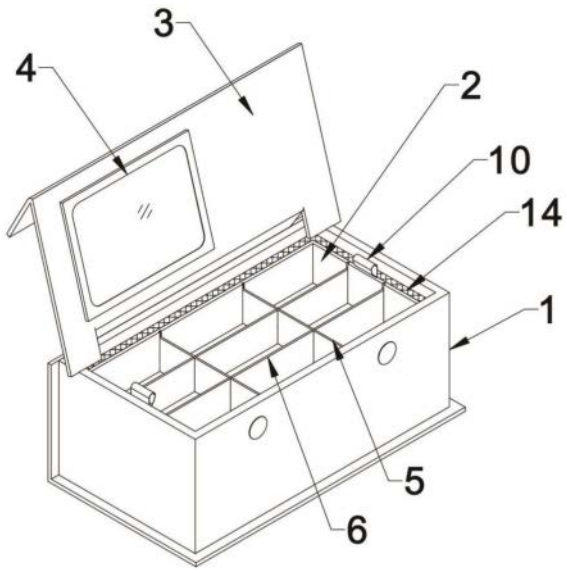

CN 220595555 U

1.一种护肤产品收纳盒,包括外盒以及叠放于外盒中的内盒,其特征在于,外盒的顶面开口并设置有覆盖开口的盖板,盖板可掀开并立于外盒的顶部边缘,盖板的内侧面上固定有化妆镜,内盒叠放在开口内,内盒中设有十字交叉的纵向隔板、横向隔板将内盒划分为若干存放区域,内盒的内壁上设有分别与纵向隔板、横向隔板对应的纵向插槽、横向插槽,纵向隔板、横向隔板上各设有使两者可相互交叉插合的插口。

2.根据权利要求1所述一种护肤产品收纳盒,其特征在于,内盒的顶部两侧分别设有可将内盒抽出的提手。

3.根据权利要求1所述一种护肤产品收纳盒,其特征在于,盖板的底边设有与外盒一体连接的支撑板,且支撑板与盖板、外盒之间的连接处均设有折痕并可沿折痕弯折,盖板的底边上在支撑板的两侧分别延伸出支撑脚,外盒的顶部侧边上设有与支撑脚对应的限位缺口,盖板掀起后,支撑脚抵于限位缺口处,支撑脚、支撑板以及外盒的顶部侧边组成三角形结构。

4.根据权利要求1所述一种护肤产品收纳盒,其特征在于,外盒内设置有海绵盒,内盒设置于海绵盒内。

5.根据权利要求1所述一种护肤产品收纳盒,其特征在于,盖板上设有与之一体连接并于连接处可弯折的前盖,盖板闭合时,前盖贴盖于外盒的前侧面并与外盒的前侧面磁吸配合。

一种护肤产品收纳盒

技术领域

[0001] 本实用新型涉及包装盒技术领域,具体是指一种护肤产品收纳盒。

背景技术

[0002] 护肤品包括面膜、眼霜、面霜、精华素、洁面乳、爽肤水以及防晒霜等产品。通常直接将各类护肤品放置在桌面上,使得桌面较为杂乱,使用时,便捷性较差。因此,需要使用收纳盒将各类护肤品收纳规整,从而不仅能够使得桌面整洁,还能方便拿用。但是目前的收纳盒仅起到收纳作用,多数直接将各种护肤品堆放到收纳盒中,未能分类存放,在使用时需要进行一系列翻找,较为不便。

实用新型内容

[0003] 本实用新型要解决的技术问题是克服上述技术的缺陷,提供一种护肤产品收纳盒。

[0004] 为解决上述技术问题,本实用新型提供的技术方案为:一种护肤产品收纳盒,包括外盒以及叠放于外盒中的内盒,外盒的顶面开口并设置有覆盖开口的盖板,盖板可掀开并立于外盒的顶部边缘,盖板的内侧面上固定有化妆镜,内盒叠放在开口内,内盒中设有十字交叉的纵向隔板、横向隔板将内盒划分为若干存放区域,内盒的内壁上设有与分别与纵向隔板、横向隔板对应的纵向插槽、横向插槽,纵向隔板、横向隔板上各设有使两者可相互交叉插合的插口。

[0005] 进一步的,内盒的顶部两侧分别设有可将内盒抽出的提手。

[0006] 进一步的,盖板的底边设有与外盒一体连接的支撑板,且支撑板与盖板、外盒之间的连接处均设有折痕并可沿折痕弯折,盖板的底边上在支撑板的两侧分别延伸出支撑脚,外盒的顶部侧边上设有与支撑脚对应的限位缺口,盖板掀起后,支撑脚抵于限位缺口处,支撑脚、支撑板以及外盒的顶部侧边组成三角形结构。

[0007] 进一步的,外盒内设置有海绵盒,内盒设置于海绵盒内。

[0008] 进一步的,盖板上设有与之一体连接并于连接处可弯折的前盖,盖板闭合时,前盖贴盖于外盒的前侧面并与外盒的前侧面磁吸配合。

[0009] 本实用新型与现有技术相比的优点在于:本实用新型采用纵向隔板、横向隔板将内盒划分为若干个存放区域,方便对护肤产品进行分类存放,在使用护肤品时候方便对应拿取,并且纵向隔板、横向隔板均采用可拆卸结构,方便用户根据自身需要对纵向隔板、横向隔板进行增减,满足用户的不同护肤品存放需求;另外本实用新型在盖板上设置了化妆镜,方便用户对镜护肤、化妆。

附图说明

[0010] 图1为本实用新型的结构示意图。

[0011] 图2为本实用新型的另一结构示意图。

[0012] 图3为图2中A处的局部放大图。

[0013] 图4为本实用新型的结构分解图。

具体实施方式

[0014] 下面结合附图对本实用新型一种护肤产品收纳盒做进一步的详细说明。

[0015] 结合附图,一种护肤产品收纳盒,包括外盒1以及叠放于外盒1中的内盒2,外盒1的顶面开口并设置有覆盖开口的盖板3,盖板3可掀开并立于外盒1的顶部边缘,盖板3的内侧面上固定有化妆镜4,内盒2叠放在开口内,内盒2中设有十字交叉的纵向隔板5、横向隔板6将内盒2划分为若干存放区域,内盒2的内壁上设有与分别与纵向隔板5、横向隔板6对应的纵向插槽7、横向插槽8,纵向隔板5、横向隔板6上各设有使两者可相互交叉插合的插口9。本实用新型采用纵向隔板5、横向隔板6将内盒2划分为若干个存放区域,方便对护肤产品进行分类存放,在使用护肤品时候方便对应拿取,并且纵向隔板5、横向隔板6均采用可拆卸结构,方便用户根据自身需要对纵向隔板5、横向隔板6进行增减,满足用户的不同护肤品存放需求;另外本实用新型在盖板3上设置了化妆镜4,方便用户对镜护肤、化妆。

[0016] 进一步的,内盒2的顶部两侧分别设有可将内盒2抽出的提手10。内盒2上设置提手10帮助用户将内盒2抽出,操作简单方便,而本申请中采用分层叠放的内盒2结构,可容纳更多种类的护肤产品,使收纳盒的功能性、便捷性提高。

[0017] 进一步的,盖板3的底边设有与外盒1一体连接的支撑板11,且支撑板11与盖板3、外盒1之间的连接处均设有折痕并可沿折痕弯折,盖板3的底边上在支撑板11的两侧分别延伸出支撑脚12,外盒1的顶部侧边上设有与支撑脚12对应的限位缺口13,盖板3掀起后,支撑脚12抵于限位缺口13处,支撑脚12、支撑板11以及外盒1的顶部侧边组成三角形结构。盖板3采用支撑脚12、支撑板11以及外盒1的顶部侧边组层的三角形结构提供支撑作用,结构稳定性高,防止在进行对镜护肤、上妆时盖板3倾倒。

[0018] 进一步的,外盒1内设置有海绵盒14,内盒2设置于海绵盒14内。

[0019] 进一步的,盖板3上设有与之一体连接并于连接处可弯折的前盖15,盖板3闭合时,前盖15贴盖于外盒1的前侧面并与外盒1的前侧面磁吸配合。具体的,盖板3、前盖15的侧边均超出外盒1的边缘,需要打开盖板3时,其两端超出外盒1的部分方便用户将前盖15抠开。

[0020] 对于本领域技术人员而言,显然本实用新型不限于上述示范性实施例的细节,而且在不背离本实用新型的精神或基本特征的情况下,能够以其他的具体形式实现本实用新型。因此,无论从哪一点来看,均应将实施例看作是示范性的,而且是非限制性的,本实用新型的范围由所附权利要求而不是上述说明限定,因此旨在将落在权利要求的等同要件的含义和范围内的所有变化囊括在本实用新型内。

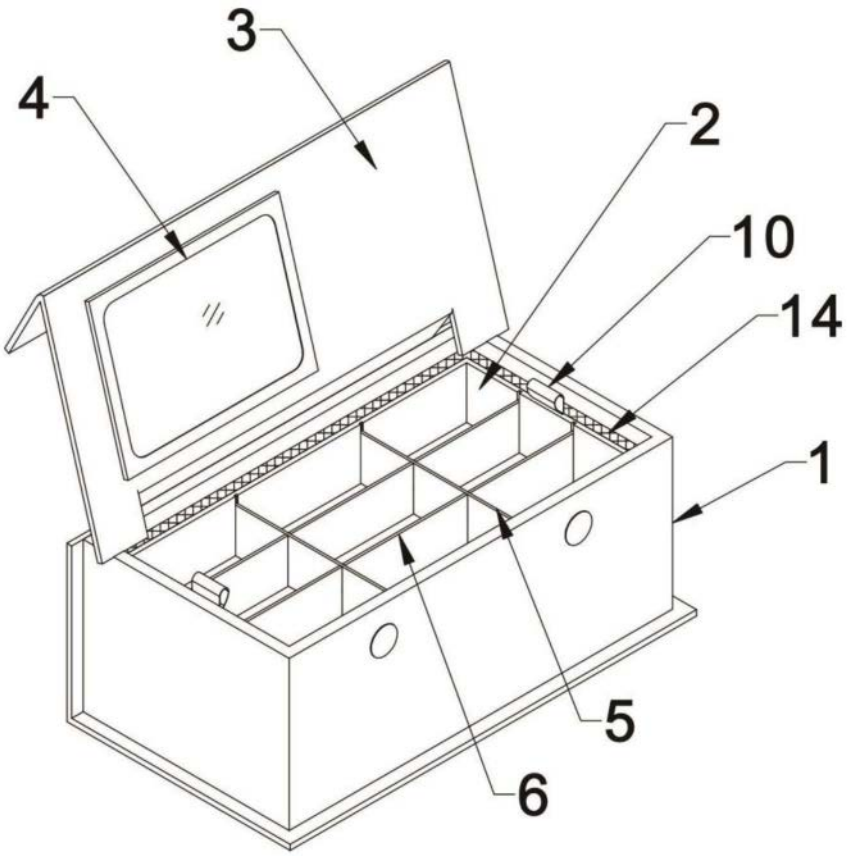

图1

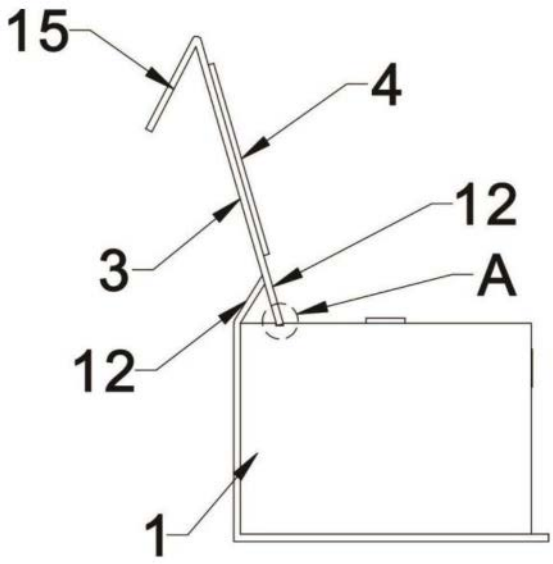

图2

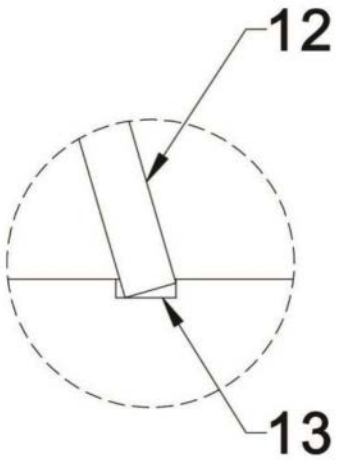

图3

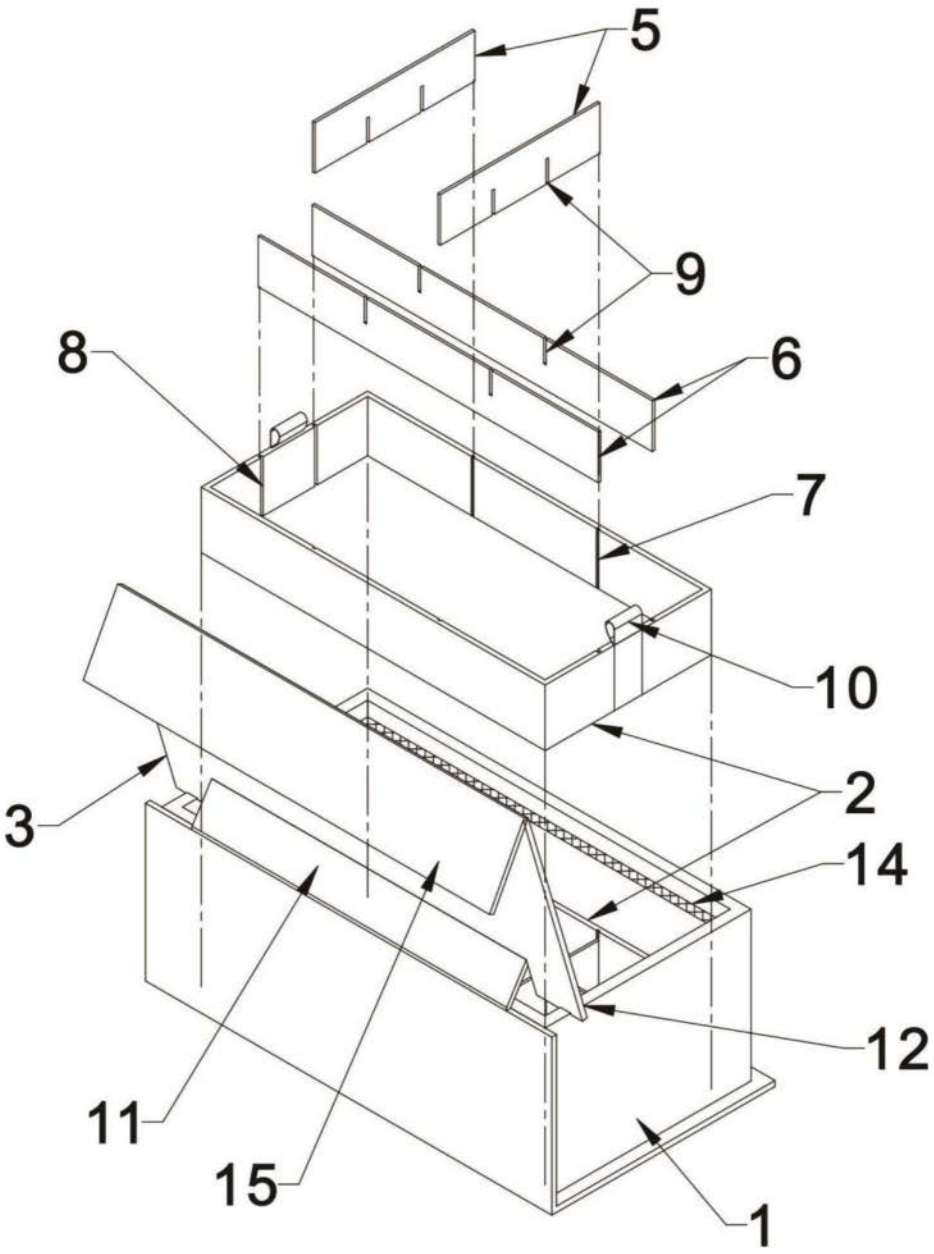

图4