(19)中华人民共和国国家知识产权局

(12)发明专利申请

(10)申请公布号 CN 106697559 A
(43)申请公布日 2017.05.24

(21)申请号 201510773398.7

(22)申请日 2015.11.13

(71)申请人 广东隆兴包装实业有限公司
地址 521000 广东省潮州市潮安区庵埠镇新潮汕公路梅林湖东侧

(72)发明人 王贤淮

(74)专利代理机构 广州三环专利代理有限公司 44202
代理人 温旭 张泽思

(51)Int.Cl.
*B65D 55/06*(2006.01)
*B65D 43/10*(2006.01)
*B65D 49/12*(2006.01)

权利要求书1页 说明书2页 附图6页

(54)发明名称

一种一次性密封包装盒

(57)摘要

本发明涉及一种包装容器，具体涉及一种一次性密封包装盒，包括盖体与盒体，所述盖体与盒体的盒口边缘连接，所述盖体设有开启口，所述开启口两侧有凹弧，所述开启口内壁设有与盒口边缘配合扣紧的卡块，所述盒体的盒口边缘为平整的宽边，所述盖体内设有固定块，所述固定块设有与宽边配合固定的限位口。与现有技术相比，盒盖和盒体结构稳定牢固，密封性好，盒体盒口边缘可以使用薄膜热封进一步提高密封性；开启方便，盒盖结构设计新颖实用；盒盖还可以携带勺子等工具，满足包装的不同需求；破坏性的开启口设计，可以防止包装盒在未出售时被人打开，而且可以从包装上进行防伪，杜绝二次使用。

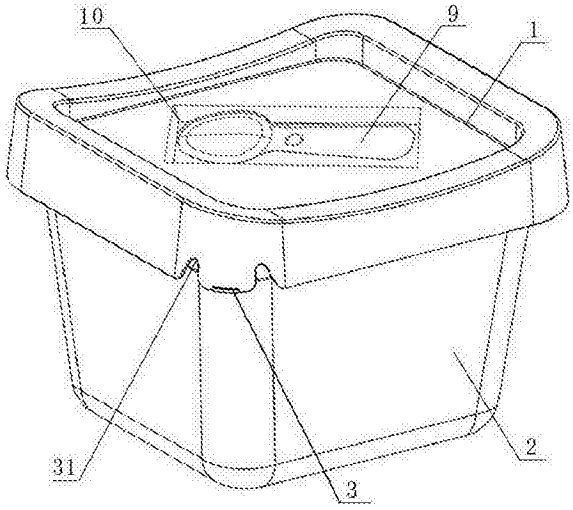


CN 106697559 A

1. 一种一次性密封包装盒，包括盖体与盒体，所述盖体与盒体的盒口边缘连接，其特征在于，所述盖体设有开启口，所述开启口两侧有凹弧，所述开启口内壁设有与盒口边缘配合扣紧的卡块，所述盒体的盒口边缘为平整的宽边，所述盖体内设有固定块，所述固定块设有与宽边配合固定的限位口。

2. 根据权利要求 1 所述的一次性密封包装盒，其特征在于，所述开启口两侧为易断的薄弱口结构。

3. 根据权利要求 1 所述的一次性密封包装盒，其特征在于，所述盖体有扣点，可用于勺子扣搭。

4. 根据权利要求 1 所述的一次性密封包装盒，其特征在于，所述盖体上表面有凹槽。

5. 根据权利要求 1 所述的一次性密封包装盒，其特征在于，所述包装盒为方体，所述盖体的开启口设置在任一条对角线上。

# 一种一次性密封包装盒

## 技术领域

[0001] 本发明涉及一种包装容器，具体涉及一种一次性密封包装盒。

## 背景技术

[0002] 现有包装容器，很多盒盖结构多是采用简单的卡接合紧，依靠卡扣之间的弹力打开，开启的时候，盒体和盖体之间的卡接一般会随着开启用力连接处发生位移，盒盖卡太紧的开启费力，盒盖不卡紧又不牢固。专利201320806794.1《一种一次使用扣式塑料容器》采用撕边结构改进了密封度，其方法是采用盒盖边缘上下凸块卡接，以及在密封盖边缘设置多个小凸出块，使密封盖和撕边容器更紧密地扣紧在一起，通过撕开盒口的撕边即可开启盒盖，既方便又牢固。但是由于该盒体盒口边缘有凸块且不是宽边，若想要增加密封性或者把容器里面的物质与盖子完全隔离，在盒体上多加一层热封膜，该结构则没有办法实现。而且，常规的破坏性结构开启盒，一般开启的时候都比较费力。

## 发明内容

[0003] 本发明的目的在于提供一种一次性密封包装盒，解决现有包装盒密封度不够，无法加热封膜，开启比较费力且设计较为单一，没有搭配勺子的功能。

[0004] 为了实现上述的目的，采用如下的技术方案：一种一次性密封包装盒，包括盖体与盒体，所述盖体与盒体的盒口边缘连接，其特征在于，所述盖体设有开启口，所述开启口两侧有凹弧，所述开启口内壁设有与盒口边缘配合扣紧的卡块，所述盒体的盒口边缘为平整的宽边，所述盖体内设有固定块，所述固定块设有与宽边配合固定的限位口。

[0005] 盖体与盒体连接时，开启口的卡块和盒口边缘卡紧固定，盒口边缘的宽边与固定块的限位口卡接，两个结构同时作用，开启口卡紧部分无法位移，使密封稳定牢固，开启时只需将开启口向上掰，开启口即可沿左右两侧的凹弧向上裂开，使原本牢固的连接发生松动，再进一步向上拉即可轻易将盖体整个打开，脱离盒体。盒体的盒口边缘为平整的宽边，如果需要进一步密封，可以作为封口边，使用薄膜热封密封。

[0006] 进一步地，所述开启口两侧为易断的薄弱口结构。开启口开沿左右两侧的凹弧向上撕开的时候，更加省力，撕口整齐。

[0007] 进一步地，所述盖体有扣点，可用于勺子扣搭。如雪糕，八宝粥等，一般需要在包装盒配备勺子，方便食用。盖内或盖外设置扣点，可以扣搭勺子，包装更简易方便。

[0008] 进一步地，所述盖体上表面有凹槽。该结构为盖体存放勺子的另一种设计，没有扣点，普通的勺子可以放在盖体上表面的凹槽，利用在盖体上表面贴上标贴，封住勺子，标贴既可以当标识说明书使用，又可以封住勺子，一举两得。使用时，仅需把标贴撕开，即可从盒盖上表面的凹槽取出勺子。

[0009] 进一步地，所述包装盒为方体，所述盖体的开启口设置在任一条对角线上。

[0010] 与现有技术相比，本发明具有以下优点：

1. 盒盖和盒体结构稳定牢固，密封性好，盒体盒口边缘可以使用薄膜热封进一步提高

密封性；

2. 开启口的设计打开方便，盒盖结构设计新颖实用；

3. 盒盖还可以携带勺子等工具，满足包装的不同需求；

4. 破坏性的开启口设计，可以防止包装盒在未出售时被人打开，而且可以从包装上进行防伪，杜绝二次使用。

## 附图说明

[0011] 图 1 是本发明实施例 1 的立体图；

图 2 是本发明实施例 1 的结构示意图 1；

图 3 是本发明中盒体的结构示意图；

图 4 是本发明实施例 1 扣上勺子的使用状态图；

图 5 是本发明实施例 2 的结构示意图；

图 6 是本发明实施例 2 勺子放在凹槽里面的使用状态图。

## 具体实施方式

[0012] 下面结合附图对本发明作进一步的描述。

[0013] 实施例 1

如图 1-3 所示，一种一次性密封包装盒，包括盖体 1 与盒体 2，盖体 1 与盒体 2 的盒口边缘连接，盖体 1 设有开启口 3，开启口 3 两侧设置有凹弧 31，开启口 3 两侧为易断的薄弱口结构 7，开启口 3 内壁设有与盒口边缘 5 配合扣紧的卡块 4，盒体 2 的盒口边缘 5 为平整的宽边 5，盖体 1 内设有固定块 6，固定块 6 设有与宽边 5 配合固定的限位口 61。盖体 1 和盒体 2 连接的时候，盖体 1 固定块 6 的限位口 61 与盒体 2 的宽边缘 5 卡接，盖体 1 的开启口 3 内壁的卡块 4 与盒口边缘 5 卡紧，两个结构同时作用，开启口 3 卡紧部分无法位移，结构稳定牢固，开启时只需将开启口 3 向上掰，开启口 3 即可沿左右两侧易断的薄弱口结构 7 向上撕开，使原本牢固的连接发生松动，再进一步向上拉即可轻易将盖体 1 整个打开，脱离盒体 2。盖体 1 还设置了扣点 8，如图 4 所示，可以扣搭勺子 9，配备餐具方便使用。

[0014] 实施例 2

如图 5-6 所示，一种一次性密封包装盒，包装盒形状为方盒，包括盖体 1 与盒体 2，盖体 1 对角线上设有两个开启口 3，开启口 3 两侧设置有凹弧 31，开启口 3 两侧为易断的薄弱口结构 7，开启口 3 内壁设有与盒口边缘 5 配合扣紧的卡块 4，盒体 2 的盒口边缘 5 为平整的宽边 5，盖体 1 内设有固定块 6，固定块 6 设有与宽边 5 配合固定的限位口 61。实施例 2 的限位口 61 比实施例 1 的限位口 61 浅，使用时，盒体 2 需要进一步提高密封性时，可以在盒体 2 的宽边缘 5 上热封一层塑料膜，盖体 1 和盒体 2 连接的时候，盖体 1 固定块 6 的限位口 61 与盒体 2 的宽边缘 5 卡接，盖体 1 的开启口 3 内壁的卡块 4 与盒口边缘 5 卡紧，两个结构同时作用，开启口 3 卡紧部分无法位移，结构稳定牢固，开启时只需将开启口 3 向上掰，开启口 3 即可沿左右两侧易断的薄弱口结构 7 向上撕开，使原本牢固的连接发生松动，再进一步向上拉即可轻易将盖体 1 整个打开，脱离盒体 2。如图 6 所示，盖体 1 外表面还设置有凹槽 10，凹槽 10 可以放置勺子 9，然后贴上标签，即可固定勺子 9。

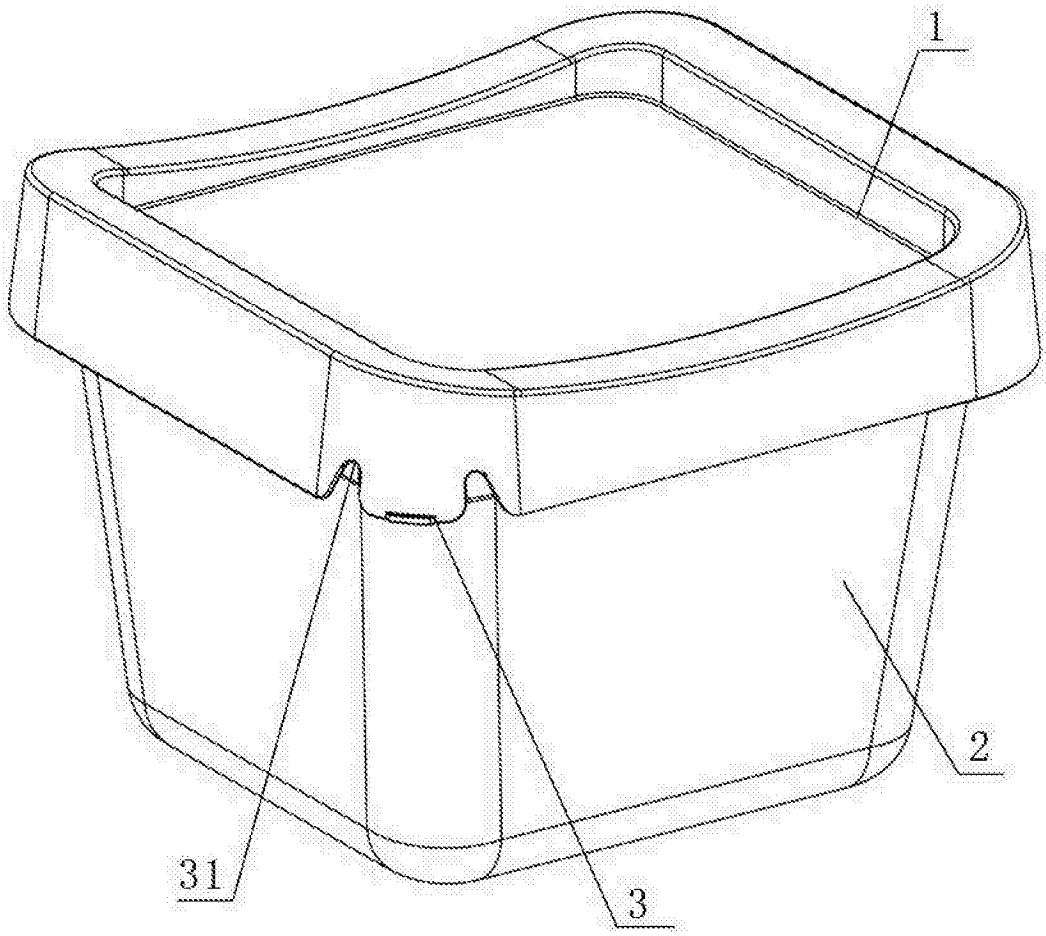


图 1

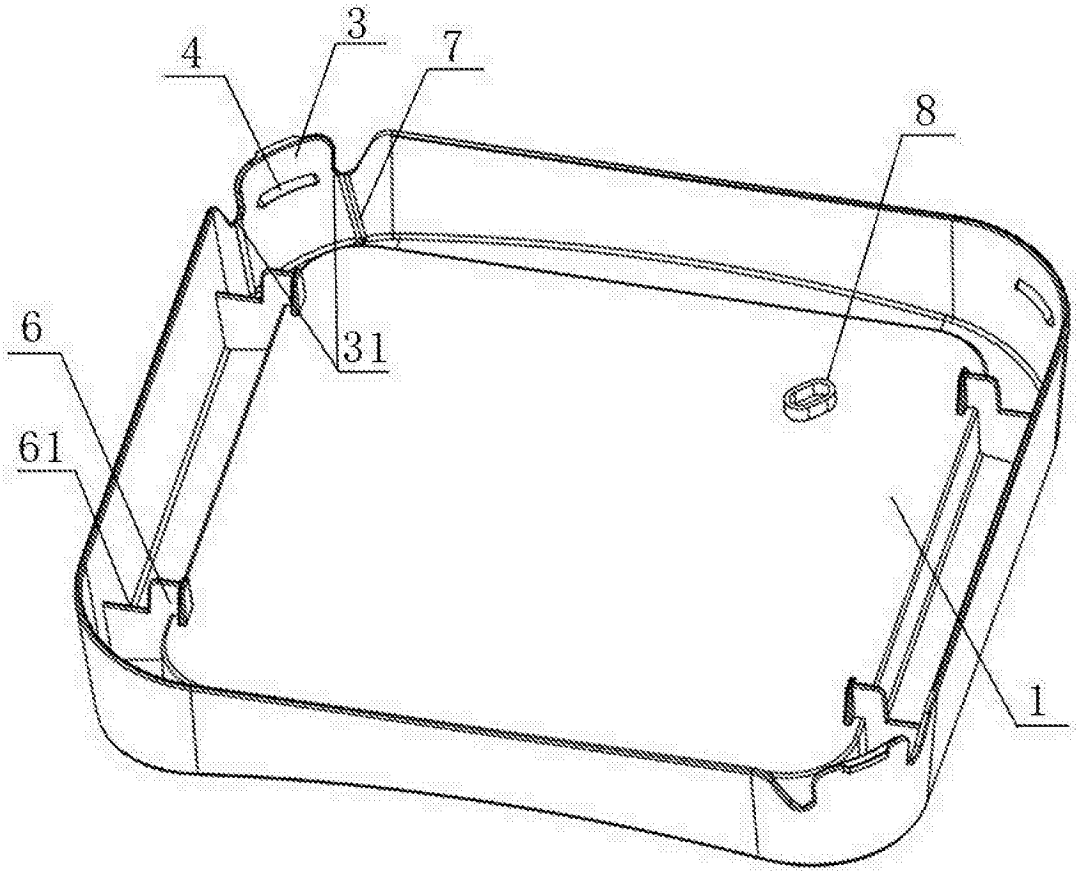


图 2

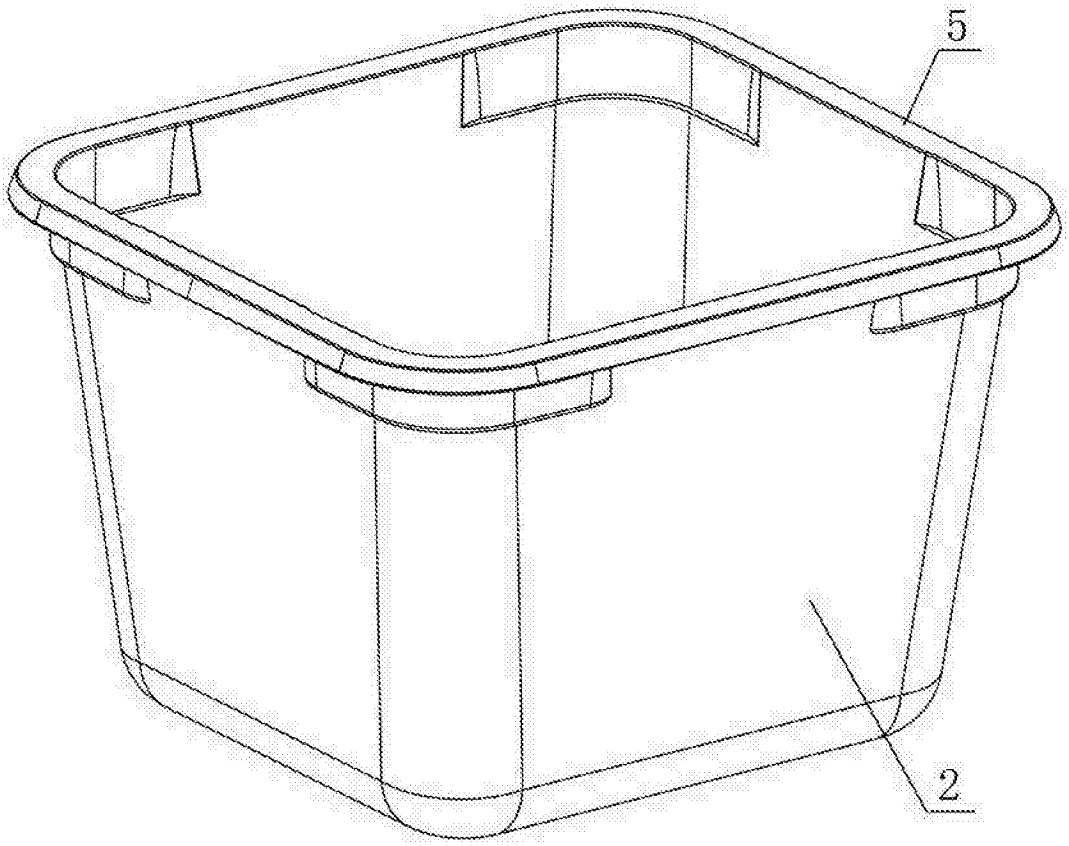


图 3

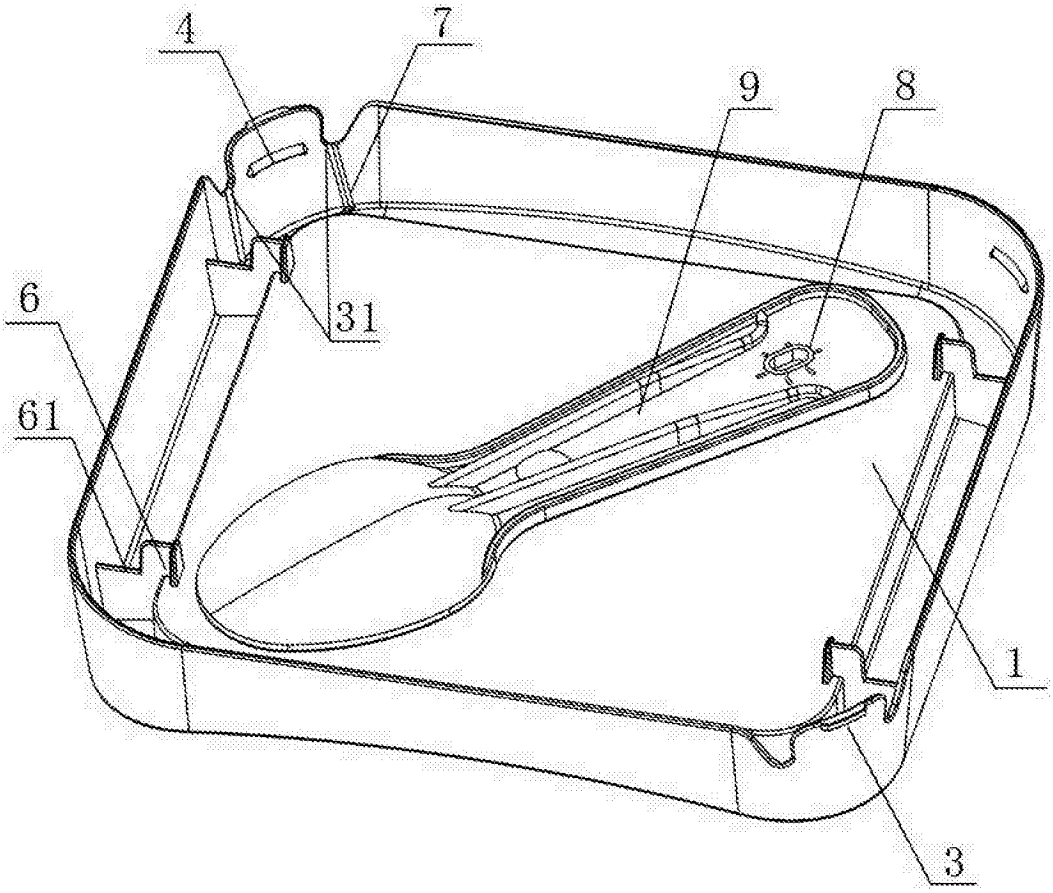


图 4

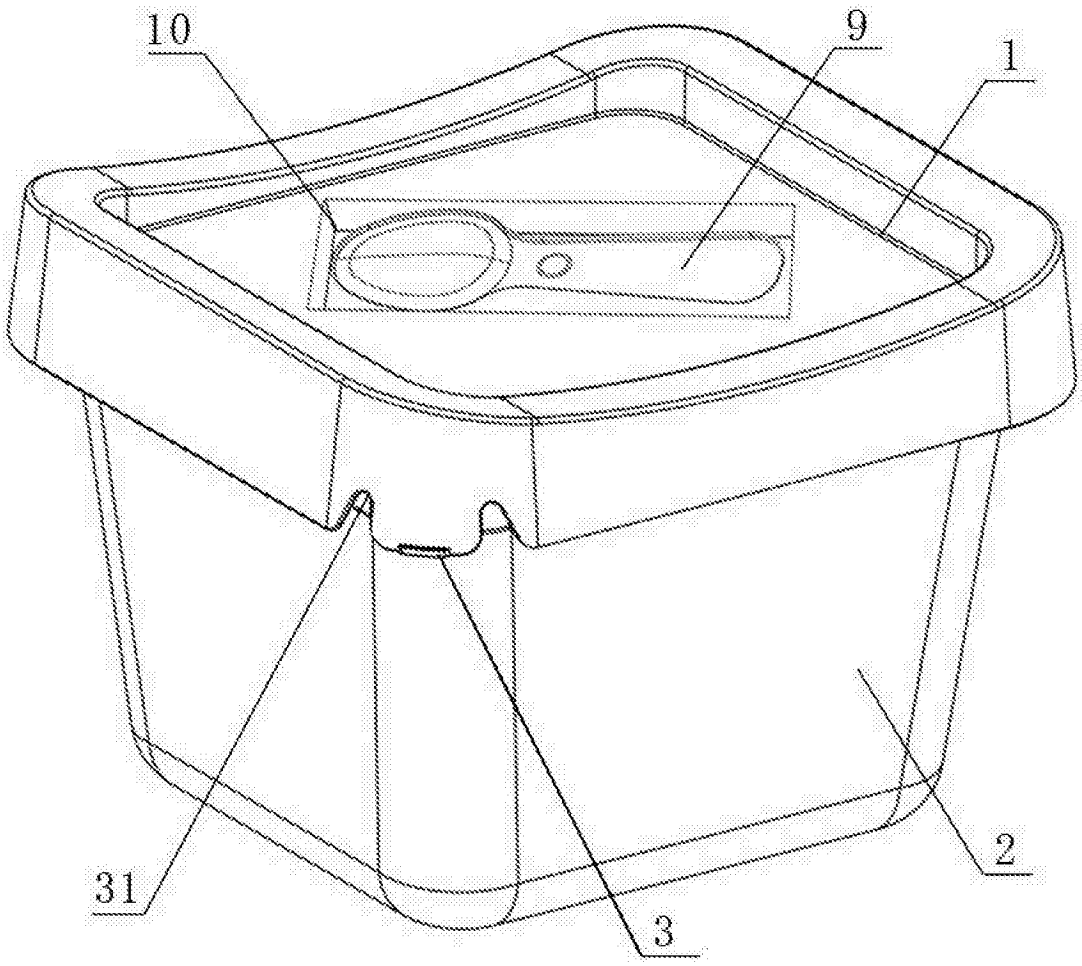


图 5

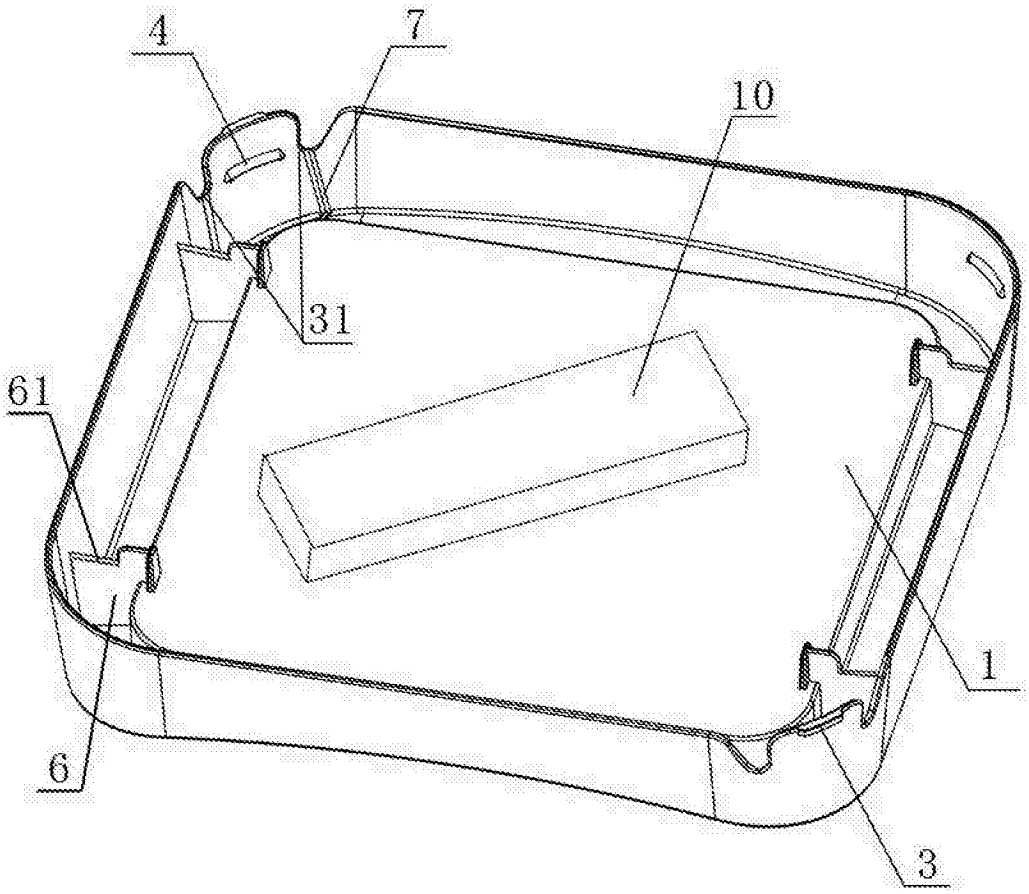


图 6